RICAMBI VEICOLI INDUSTRIALI | SPARE PARTS FOR TRUCKS AND TRAILERS

CATALOGO GENERALE
GENERAL CATALOGUE
2021

VOL. 2

ASSALI E RIMORCHI
AXLES AND TRAILERS

DNV·GL

MANAGEMENT SYSTEM CERTIFICATE

Certificato no./Certificate No.:
CERT-03538-98-AQ-TRI-SINCERT

Data prima emissione/Initial date:
20 ottobre 1998

Validità:/Valid:
12 settembre 2018 - 12 settembre 2021

Si certifica che il sistema di gestione di/This is to certify that the management system of

ERREVI S.p.A.

Via Curiel, 11 - 10024 Moncalieri (TO) - Italy

È conforme ai requisiti della norma per il Sistema di Gestione Qualità/
has been found to conform to the Quality Management System standard:

ISO 9001:2015

Questa certificazione è valida
per il seguente campo applicativo:

Progettazione, montaggio, assemblaggio e commercializzazione di parti di ricambio per veicoli industriali

(EA 17, 22)

This certificate is valid
for the following scope:

Design, fitting up, assembly and trade of parts for industrial vehicles

(EA 17, 22)

Luogo e Data/Place and date:
Vimercate (MB), 15 agosto 2018

ACCREDIA
L'ENTE ITALIANO DI ACCREDITAMENTO

SGQ N° 003 A
SGA N° 003 D
SGE N° 007 M
SCR N° 004 F
EMAS N° 009 P
PRD N° 003 B
PRS N° 094 C
SSI N° 002 G

Membro di MLA EA per gli schemi di accreditamento SGQ, SGA, PRD, PRS, ISP, GHG, LAB e LAT, di MLA IAF per gli schemi di accreditamento SGQ, SGA, SSI, FSM e PRD e di MRA ILAC per gli schemi di accreditamento LAB, MED, LAT e ISP

Per l'Organismo di Certificazione/
For the Certification Body
DNV GL – Business Assurance
Via Energy Park, 14
20871 Vimercate (MB) - Italy

Zeno Beltrami
Management Representative

La validità del presente Certificato è subordinata al rispetto delle condizioni contenute nel Contratto di Certificazione/
Lack of fulfilment of conditions as set out in the Certification Agreement may render this Certificate invalid.
DNV GL Business Assurance Italia S.r.l., Via Energy Park, 14 - 20871 Vimercate (MB) - Italy. TEL:039 68 99 905. www.dnvgl.it

CATALOGO GENERALE
GENERAL CATALOGUE
2021

VOL. 2
ASSALI E RIMORCHI
AXLES AND TRAILERS

RICAMBI VEICOLI INDUSTRIALI
SPARE PARTS FOR TRUCKS AND TRAILERS

VIA CURIEL, 11 - REGIONE INDUSTRIALE CARPICE
10024 MONCALIERI (TORINO) - CASELLA POSTALE 337
TEL. +39 011.682.90.00
TEL. DIRETTO MAGAZZINO +39 011.682.91.41
TELEFAX +39 011.682.90.92

INFORMAZIONI: errevi@errevi.it
VENDITE ITALIA: commerciale@errevi.it
EXPORT SALES: export@errevi.it
UFFICIO TECNICO/QUALITÀ: ufficiotecnico@errevi.it
AMMINISTRAZIONE: amministrazione@errevi.it
ACQUISTI: acquisti@errevi.it

www.errevi.it

Riproduzione vietata anche parzialmente ai sensi di legge.
All rights reserved. No parts of this publication may be reproduced, stored in a retrieval system, or transmitted in any form or by any means, electronic, mechanical, photocopying, recording, or otherwise, without the prior written permission of the Copyright owner.

CONDIZIONI GENERALI DI VENDITA

PREZZI
S'intendono per merce franco Moncalieri nostro stabilimento.
In essi è escluso l'imballo che verrà fatturato al costo. In nessun caso sarà gratuito o accettato di ritorno.

PAGAMENTI
Sui pagamenti in ritardo decorre l'interesse a norma di legge.

SPEDIZIONI
La merce viaggia sempre a rischio e pericolo del committente anche se venduta franca destino. Qualora nell'ordine non venga specificato l'inoltro questo verrà effettuato col mezzo ritenuto da noi più adatto.

CONSEGNE
I termini di consegna non sono mai impegnativi ed ogni eventuale ritardo non può, in alcun caso, dare motivo a richiesta di danni.

GARANZIA
Essa si limita alla sostituzione della merce quando questa venga da noi riconosciuta difettosa di materiale o di lavorazione.
Nessun indennizzo sarà riconosciuto per danni derivanti dalla rottura di particolari da noi forniti.

RESI
Nessun materiale verrà accettato di ritorno.

RECLAMI
Trascorsi otto giorni dal ricevimento della merce non verranno presi in considerazione.

CONTROVERSIE
Per ogni controversia, nessuna eccettuata, è competente il Foro di Torino.

I numeri di riferimento originali e le denominazioni degli articoli conformi agli originali, sono a puro titolo indicativo, in quanto i nostri particolari non sono originali ma costruiti per una perfetta intercambiabilità

CONDITIONS OF SALES

EXCLUSION OF LIABILITY
The Company shall not be liable in respect of any claim, whether arising in contract or tort, for any injury, loss or damage caused to any person or property by or arising out of the use of any goods supplied by the Company.

DEFECTIVE GOODS
In the event of a customer giving notice in writing to the Company of a default in goods supplied by the Company within 8 days of the delivery of such goods to final destination, the Company undertakes to investigate the complaint and if satisfied that the complaint is justified (as to which the Company's decision shall be final) and that the defect is in goods manufactured by the Company, it will either rectify or replace the defective goods at its own expenses. Any goods which the customer claims to be defective must be returned to the Company at the expenses and risk of the customer.

PRICES AND QUOTATIONS
All price-lists and quotations are based on costs existing at the time they were issued and are subject to alteration without prior notice. All orders are accepted on the understanding that goods will be invoiced at the prices ruling on date of despatch, plus the amount of VAT chargeable, when applicable. In case of orders confirmed within the validity of quotations made by the Company, such quoted prices will prevail against the ruling ones, at the moment of despatch.

CANCELLATION
Orders placed cannot be cancelled without the Company's written consent. Goods returned without such consent will not be accepted for credit and will remain on the Company's permises at the customer's risk.

TIME LIMITS
Any time or date for delivery named by Company is an estimate only, and whilst the Company will make every endeavour to meet such delivery time or date, the company shall not in any event be liable for the consequences of any delay, no matter how arising.

RISK
Goods supplied shall be at the customer's risk from the time of delivery to the customer. Delivery to a carrier (whether or not engaged by the Company) shall be deemed to be delivery to the customer. Any goods returned to the Company with its consent shall remain at the customer's risk until delivered to the Company's premises.

RESERVATION OF OWNERSHIP
Equitable and beneficial ownership in the goods shall remain with the Company until all sums owing from the customer to the Company on any account whatsoever have been received by the Company and in the event that any of the goods supplied hereunder are resold by the customer before all sums owing have been paid as aforesaid, the Company shall be entitled to the proceeds of such resale or to the claim of the customer for such proceeds.

OVERDUE ACCOUNTS
The Company shall, if it wishes, be entitled to give notice in writing to the customer to charge interest on overdue accounts, the interest to run from the date on which that notice is given. The Company can exercise this right in addition to any other rights it may have in respect of the goods or non-payment.

PACKAGING AND CARRIAGE
Prices quoted do not include packaging costs and are ex works. Unless stated on quotation, extra charges shall be made for packaging and for supplying goods on any terms other than ex works.

FORCE MAJEURE
Notwithstanding any agreement to the contrary between the Company and the customer whether in relation to date of delivery or otherwise, the Company shall not be liable for any loss or damage suffered by the customer where such loss or damage arises in circumstances outside the reasonable control of the Company including (but not limited to) war, fire, flood, act of God, unavailability of raw material from norman sources, government restrictions and controls, strikes and lockouts.

LEGAL CONSTRUCTION
*These **Conditions of Sale** shall be governed by Italian Law and any dispute or differences in connection with these Conditions shall be submitted to the jurisdiction of the Italian Courts.*
The Company reserves the right to payment of all costs, charges and expenses incurred by it or its agents in the connection of monies due from the customer in addition to the price and interest thereon.

The placing of an order expresses acceptance of these terms and conditions.
Manufacturer's names and part numbers in this catalogue are used for cross reference purposes only and do not imply anything about the origin or manufacturer of product.

"Errevi Industrial" è la nuova linea con un valore aggiunto e con la qualità che da sempre contraddistingue Errevi. "Errevi Industrial" comprende articoli realizzati da aziende fornitrici del primo impianto e dei più conosciuti produttori di componentistica per veicoli industriali, nonché i prodotti assemblati da Errevi con componenti originali.
"Errevi Industrial" arriva nelle nuove confezioni nero e argento: un tocco in più di distinzione. E come sempre, un rapporto qualità/prezzo eccezionale.

"Errevi Industrial" is the new added value line offering the quality that has always distinguished Errevi. "Errevi Industrial" includes articles made by first equipment suppliers and the best known manufacturers of components for commercial vehicles, as well as products assembled by Errevi with original components. "Errevi Industrial" comes in new black and silver packaging: an extra touch of distinction. And as always, an exceptional price/quality ratio.

Il nostro gruppo è composto da aziende di produzione, lavorazione e distribuzione nel settore dei ricambi per veicoli industriali europei, in grado di garantire agli utilizzatori un prodotto finale altamente qualificato e conforme agli standard qualitativi europei. Errevi si impegna ogni giorno per assicurare ai propri clienti il massimo livello di qualità, in particolare per quanto attiene all'intercambiabilità, alla funzionalità e alla durata di tutti i suoi ricambi, indipendentemente da dove essi siano prodotti. Per questo Errevi ha creato un processo interno di certificazione della qualità: "Errevi Approved" è fondato su rigorose regole da soddisfare appieno affinché i prodotti possano fregiarsi di tale marchio di eccellenza.

Our company is a group of manufacturing, machining and distributing enterprises, quite able to grant a highly satisfactory product up to our final customer. Errevi pursues a daily commitment to ensuring its customers enjoy the highest level of quality, in particular as regards interchangeability, functionality and durability of all its spare parts, regardless of where they are produced. This is why Errevi has created "Errevi Approved", an internal process of quality certification based on strict rules that have to be fully satisfied for the products to claim this mark of excellence.

I particolari contrassegnati dalla dicitura NEW e/o dallo sfondo verde rappresentano i nuovi articoli inseriti su questo catalogo rispetto alla precedente edizione.

All the references marked as NEW or with a green setting represent the new items added to this catalogue edition.

ASSALI FISSI, AUTOSTERZANTI E SOSPENSIONI
AXLES, SELF-STEERING AXLES AND SUSPENSIONS

RIMORCHI E SEMIRIMORCHI
TRAILERS AND SEMITRAILERS PARTS

VARIE
MISCELLANEOUS

ASSALI FISSI, AUTOSTERZANTI E SOSPENSIONI
AXLES, SELF-STEERING AXLES AND SUSPENSIONS

RICAMBI PER / *SPARE PARTS FOR*

ACERBI-FRUEHAUF
Assali fissi / *Axles* pag. 1 - 5
Sospensioni / *Suspensions* pag. 6 - 9

ADIGE-VIBERTI
Assali autosterzanti / *Self-steering Axles* pag. 10 - 11

ARCOM - RIGO - CESCHI
Assali autosterzanti / *Self-steering Axles* pag. 10 - 11

AUSTERAS
Assali autosterzanti / *Self-steering Axles* pag. 12 - 13

BATTAGLINO
Assali autosterzanti / *Self-steering Axles* pag. 14 - 15

BATTAGLINO - (B.P.W. ITALIA)
Assali autosterzanti / *Self-steering Axles* pag. 14 - 15

B.P.W.
Assali fissi / *Axles* pag. 16 - 83
Assali autosterzanti / *Self-steering Axles* pag. 84 - 87
Sospensioni / *Suspensions* pag. 88 - 103

CAR VENETA - GIRELLI - CAMPANA - CESCHI
Assali autosterzanti / *Self-steering Axles* pag. 104 - 105

MERCEDES - MERCEDES-JOST
Assali fissi / *Axles* pag. 106 - 109
Sospensioni / *Suspensions* pag. 108 - 109

MERITOR - R.O.R.
Assali fissi / *Axles* pag. 110 - 143
Assali autosterzanti / *Self-steering Axles* pag. 144 - 145
Sospensioni / *Suspensions* pag. 146 - 151

O/CAVA-OMR
Assali fissi / *Axles* pag. 152 - 155

S.A.F.
Assali fissi / *Axles* pag. 156 - 183
Assali autosterzanti / *Self-steering Axles* pag. 184 - 201
Sospensioni / *Suspensions* pag. 202 - 205

SCHMITZ
Assali e sospensioni / *Axles and suspensions* pag. 206 - 207

SIRMAC-VERAS - SIRMAC U.T.
Assali autosterzanti / *Self-steering Axles* pag. 206 - 207

STEFEN
Assali autosterzanti / *Self-steering Axles* pag. 206 - 211

TECMA
Assali autosterzanti / *Self-steering Axles* pag. 210 - 211

ERREVI S.p.A.

ASSALE 10 TON (FASCIA FREN. mm. 178) / *10 TONS. (BRAKE SHOE 178 mm)*
ASSALE 12 TON (FASCIA FREN. mm. 203) / *12 TONS. (BRAKE SHOE 203 mm)*

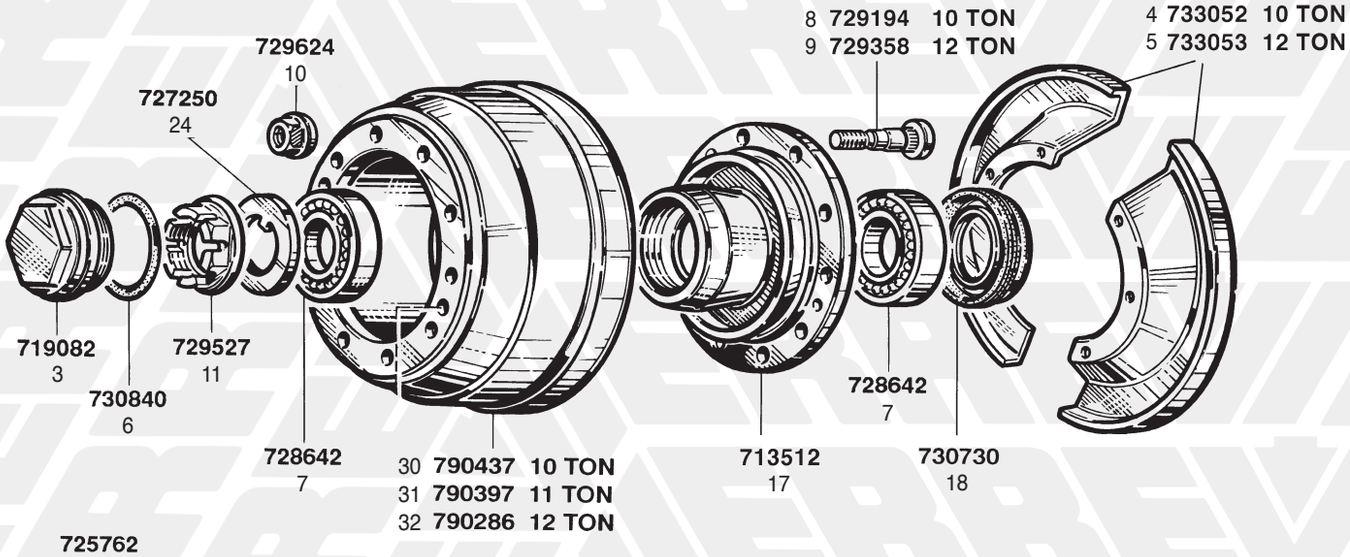

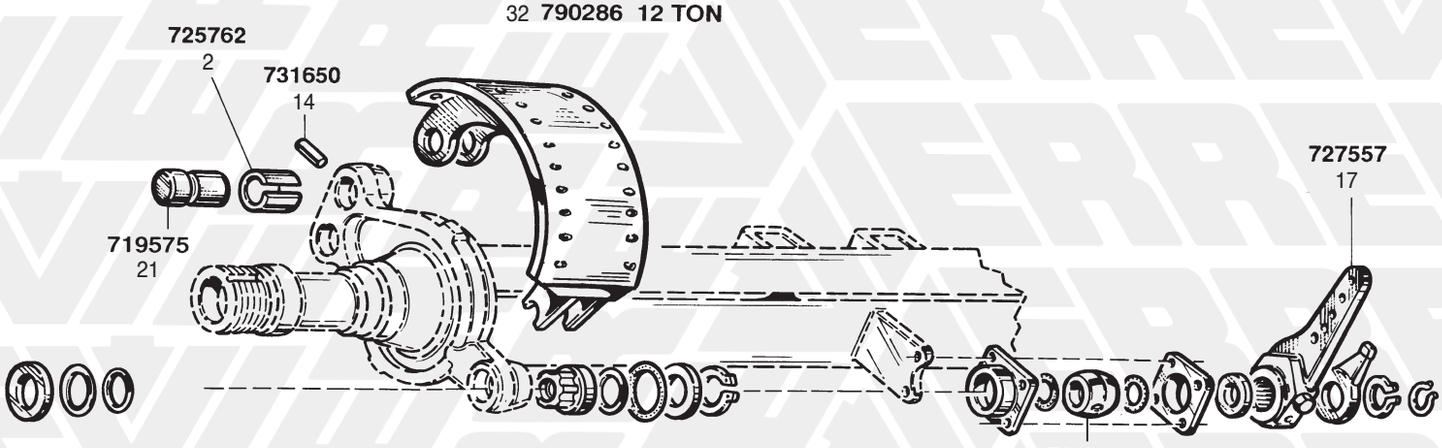

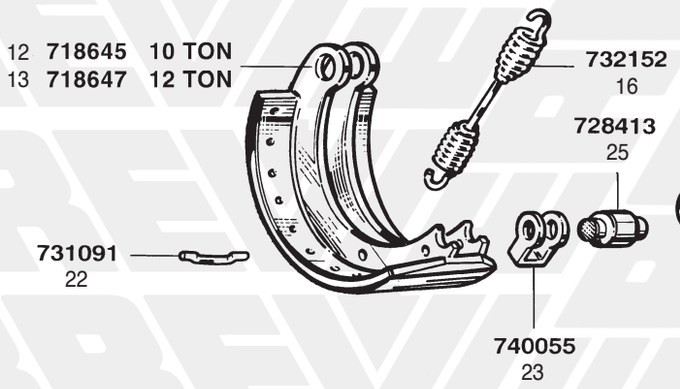



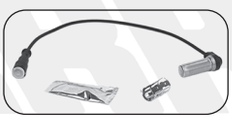

SE1000
35

NEW



SE1002
36

NEW

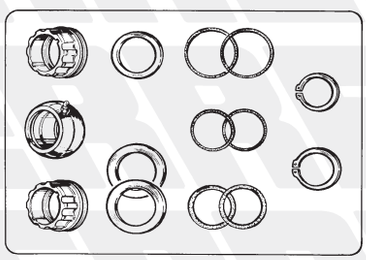

711900
33

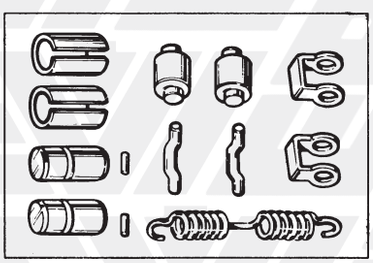

711901
34

RIF. ERREVI *ERREVI REF.*	ø TAMBURO ø *DRUM*	Q.TÀ *Q.TY*	DIMENSIONI / *DIMENSIONS* A B C	RIVETTI / *RIVETS* Dim.
K12130	419	4	178 x 189 x 18.5/16.9	5 x 16
		4	178 x 192 x 17.8/13.3	
K12132			(+ 10/10)	
K13140	419	4	203 x 190 x 17.9/13.4	5 x 16
		4	203 x 190 x 18.7/17.1	
K13142			(+ 10/10)	

ACERBI-FRUEHAUF

Assale 10 Ton (fascia fren. mm. 178) / *10 Tons. (Brake shoe 178 mm)*
Assale 12 Ton (fascia fren. mm. 203) / *12 Tons. (Brake shoe 203 mm)*

FIG. *ITEM*	RIF. ERREVI *ERREVI REF.*	DESCRIZIONE PARTICOLARI *DESCRIPTION*		TIPO *VEHICLE MODEL*	RIF. ORIGINALE *ORIGINAL REF.*	
1	**732734**	Boccola sferica per supporto perno a chiave lato interno *Bearing, nylon spherical*			AEJA0442-001	448035
2	**725762**	Boccola per perno ganascia / *Brake-shoe pin bushing*	ø 32,4x35,2x37		AEJA0558-001	448037
3	**719082**	Calotta coprimozzo / *Hub cap*			AEJA0577-001	448073
4	**733052**	Coppia parapolvere (massa frenante mm. 178) *Dust-covers pair (shoe size 178 mm)*		10 TON / *TONS*	M009260	449592
5	**733053**	Coppia parapolvere (massa frenante mm. 203) *Dust-covers pair (shoe size 203 mm)*		12 TON / *TONS*	M010544	-
6	**730840**	Guarnizione per calotta / *Hub cap seal*			ESP10-02-004	448063
7	**728642**	Cuscinetto interno e esterno mozzo / *Wheel bearing*	ø 89x152,3x42		AJA0813-001	448056
8	**729194**	Colonnetta fissaggio ruota / *Wheel stud*	M22x1,5 L=74	10 TON / *TONS*	AJA0491-002	448075
9	**729358**	Colonnetta fissaggio ruota / *Wheel stud*	M22x1,5 L=89	12 TON / *TONS*		449624
10	**729624**	Dado per colonnetta ruota / *Wheel nut*	M22x1,5 H=31		AJA0495-001	448076
11	**729527**	Dado fissaggio mozzo / *Axle end nut*			AJA0620-001	448062
12	**718645**	Ganascia freno nuda fascia frenante mm. 178 *Brake shoe 178 mm, unlined*		10 TON / *TONS*	AJA0508-001	448044
13	**718647**	Ganascia freno nuda fascia frenante mm. 203 *Brake shoe 203 mm, unlined*		12 TON / *TONS*		448002
14	**731650**	Grano di fermo per boccola perno ganascia / *Dowel*	ø 8,2 L=45		ESP0804-001	448038
15	**727557**	Leva registrabile comando freni / *Slack-adjuster*	37 cave / *splines*		BJA0997-003	448077
16	**732152**	Molla richiamo ganasce / *Return spring*	L tot. 200		AJB0119-001	448042
17	**713512**	Mozzo ruota nudo / *Wheel hub, bare*			AJB0038-001	448057
18	**730730**	Paraolio mozzo / *Hub oil seal*	ø 108x152,5x24		AJA0725-001	448055
19	**719680**	Perno a chiave Dx / *Camshaft RH*	L tot. 585		AJA0476-002	448065
20	**719681**	Perno a chiave Sx / *Camshaft LH*	L tot. 585		AJA0476-001	448066
21	**719575**	Perno sostegno ganascia / *Brake-shoe pin*	ø 31,7 L=63		AJA0507-001	448036
22	**731091**	Pernetto aggancio molla ganascia / *Anchor pin*			AJA0505-001	448039
23	**740055**	Piastrina per rullo ganascia / *Roller retainer*			AJA0506-001	448040
24	**727250**	Rondella con dente per mozzo / *Axle lock-washer*	ø 89x128x5		AJA0407-001	448061
25	**728413**	Rullo per ganascia / *Cam roller*	ø19/32 L=57		AJA0504-001	448041
26	**K12130**	Serie ceppi freno - STD - con rivetti *Brake linings set - STD - c/w rivets*			M91003503	**19613** **19614**
27	**K12132**	(+ 10/10)				
28	**K13140**	Serie ceppi freno - STD - con rivetti *Brake linings set - STD - c/w rivets*			M91003501	**19557** **19606**
29	**K13142**	(+ 10/10)				
30	**790437**	Tamburo freni / *Brake drum*	mm. 178 H 244	10 TON / *TONS*	M006166	449555
31	**790397**	Tamburo freni / *Brake drum*	mm. 178 H 228,5	11 TON / TONS	AJB0026-001 AJB0335-001	448060
32	**790286**	Tamburo freni /*Brake drum*	mm. 203 H 284	12 TON / *TONS*	AJB0121-001	448008
33	**711900**	Kit revisione perno a chiave (1 perno) *Camshaft repair kit (1 camshaft)*			AEJA0442-001**S**	448035**S**
34	**711901**	Kit revisione ganasce (2 ganasce) *Brake-shoe repair kit (2 shoes)*				-
35	**SE1000**	Sensore ABS con boccola / *Sensor, ABS* **WABCO**: 4410325780, 4410326330, 4410328080, 4410329212	L = 400 mm			CF102959
36	**SE1002**	Sensore ABS con boccola / *Sensor, ABS* **WABCO**: 4410324430, 4410329050, 4410329632	L = 350 mm			CF104083

I marchi ed i nominativi dei costruttori come pure i riferimenti originali sono esposti a solo titolo indicativo in quanto i nostri particolari non sono originali
Manufacturer's names and part numbers in this catalogue are used for cross reference purposes only and do not imply anything about the origin or manufacturer of product.

ASSALE TIPO "SMB" 9-10-12 TON / "SMB" TYPE 9-10-12 TONS

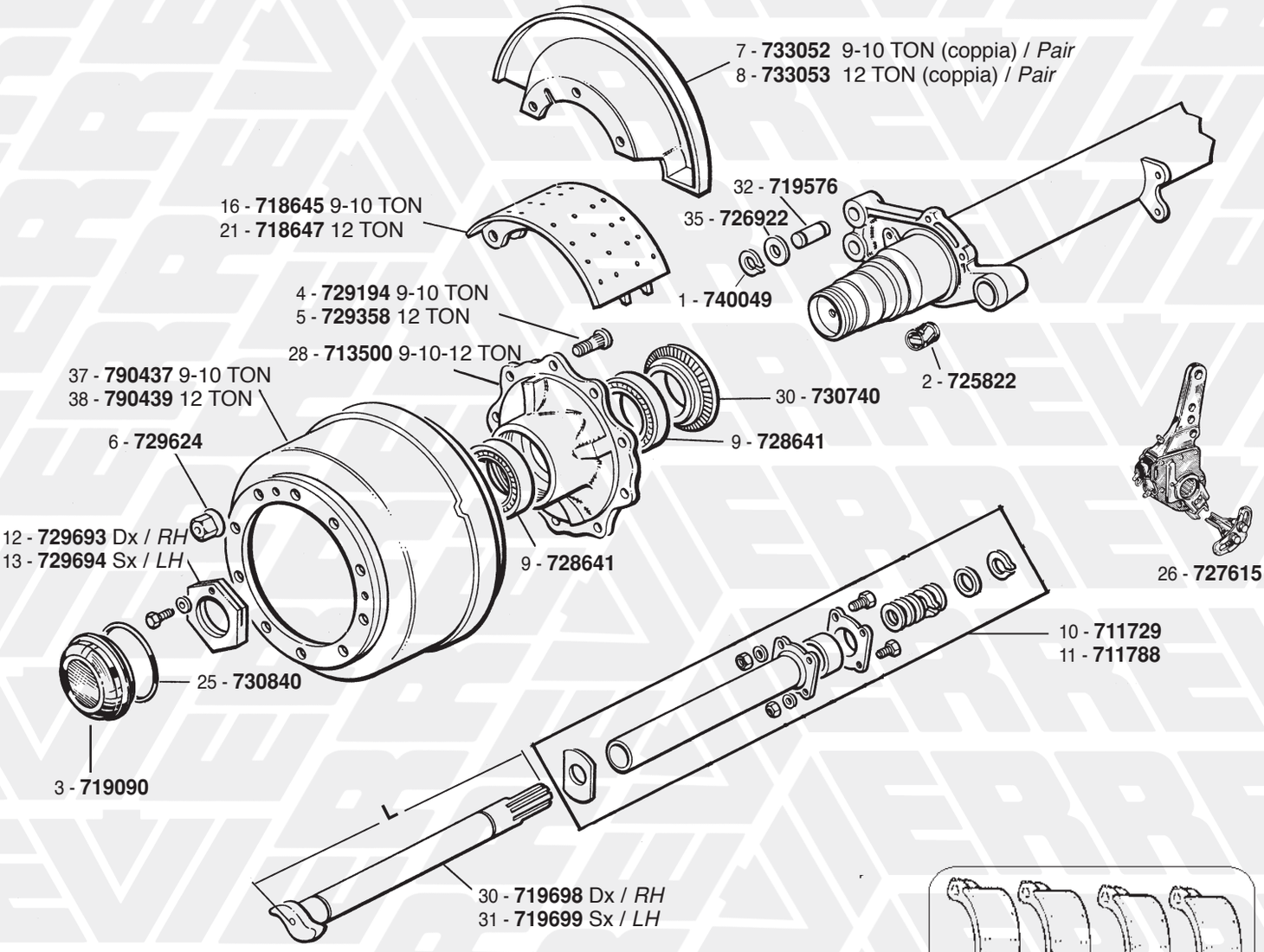

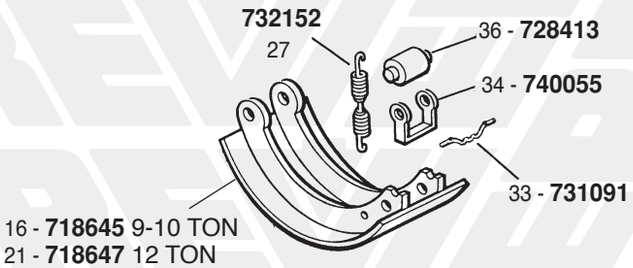

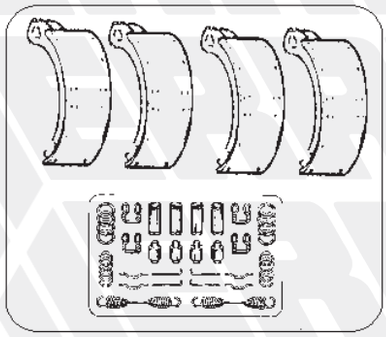

14 - **711856**
15 - **M11856** NEW

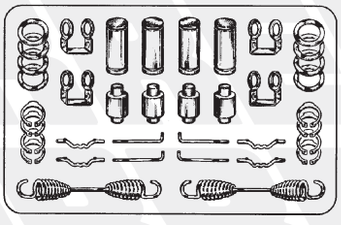

24 - **711995**

RIF. ERREVI *ERREVI REF.*	ø TAMBURO *ø DRUM*	Q.TÀ *Q.TY*	DIMENSIONI / *DIMENSIONS* A B C	RIVETTI / *RIVETS* Dim.
K12130	419	4 4	178 x 189 x 18.5/16.9 178 x 192 x 17.8/13.3	5 x 16
K12132			(+ 10/10)	
K13140	419	4 4	203 x 190 x 17.9/13.4 203 x 190 x 18.7/17.1	5 x 16
K13142			(+ 10/10)	

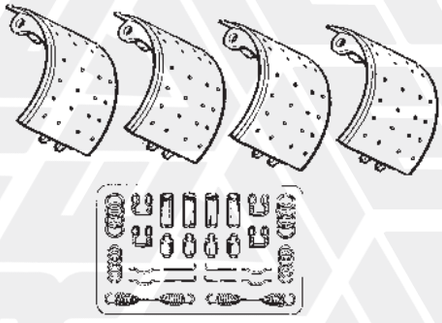

19 - **711857**
20 - **M11857** NEW

Assale Tipo "SMB" 9-10-12 TON / "SMB" Type 9-10-12 TONS

FIG. *ITEM*	RIF. ERREVI *ERREVI REF.*	DESCRIZIONE PARTICOLARI *DESCRIPTION*		TIPO *VEHICLE MODEL*	RIF. ORIGINALE *ORIGINAL REF.*	
1	**740049**	Anello seeger per perno ganascia / *Circlip*			M002890	449594
2	**725822**	Boccola per supporto perno a chiave / *Camshaft bush*	ø 38,5x42x45		M023387	449617
3	**719090**	Calotta coprimozzo / *Hub cap*			M012628	449566
4	**729194**	Colonnetta fissaggio ruota / *Wheel stud*	M22x1,5 L=74	9-10 TON / *TONS*	M003133	449556
5	**729358**	Colonnetta fissaggio ruota / *Wheel stud*	M22x1,5 L=89	12 TON / *TONS*	M078343	449624
6	**729624**	Dado per colonnetta / *Wheel nut*	M22x1,5 H=31		M003141	448076
7	**733052**	Coppia parapolvere (massa frenante mm. 178) *Dust-covers pair (shoe size 178 mm)*		9-10 TON / *TONS*	M009260	449592
8	**733053**	Coppia parapolvere (massa frenante mm. 203) *Dust-covers pair (shoe size 203 mm)*		12 TON / *TONS*	M010544	-
9	**728641**	Cuscinetto interno e esterno mozzo / *Wheel bearing*	ø 90x147x42		M003168	449560
10	**711729**	Kit revisione perni a chiave / *Camshaft repair kit*		←10/1994	M010676	449602
11	**711788**	Kit revisione perni a chiave / *Camshaft repair kit*		11/1994 →	M050147	449889
12	**729693**	Dado fissaggio mozzo Dx / *Axle locking nut RH*	M88x2 H=25		M002564	449558
13	**729694**	Dado fissaggio mozzo Sx / *Axle locking nut LH*	M88x2 H=25		M007916	449559
14	**711856**	Serie ganasce con ceppi STD ed accessori *Brake shoe set c/w STD linings and accessories*	ø 420x180	9-10 TON / *TONS*	M006204S	448044**S** MBSK2490-4
15	**M11856**	Serie ganasce con ceppi magg. 10/10 ed accessori *Brake shoe set c/w + 10/10 linings and accessories*	ø 420x180		M006204S	448044**S** MBSK2490-4
16	**718645**	Ganascia freno nuda *Brake shoe unlined*	mm. 178	9-10 TON / *TONS*	M006204	448044
17	**K12130**	Serie ceppi freno - STD - con rivetti *Brake linings set - STD - c/w rivets*			M91003503	**19613** **19614**
18	**K12132**	(+ 10/10)				
19	**711857**	Serie ganasce con ceppi STD ed accessori *Brake shoe set c/w STD linings and accessories*	ø 420x200	12 TON / *TONS*	M006093S	448002**S** MBSK2500-4
20	**M11857**	Serie ganasce con ceppi magg. 10/10 ed accessori *Brake shoe set c/w + 10/10 linings and accessories*	ø 420x200		M006093S	448002**S** MBSK2500-4
21	**718647**	Ganascia freno nuda / *Brake shoe unlined*	mm. 203	12 TON / *TONS*	M006093	448002
22	**K13140**	Serie ceppi freno - STD - con rivetti *Brake linings set - STD - c/w rivets*			M91003501	**19557** **19606**
23	**K13142**	(+ 10/10)				
24	**711995**	Kit revisione ganasce (1 Assale) *Brake shoe repair kit (1 Axle)*			M009279	449591
25	**730840**	Guarnizione per calotta mozzo / *Hub cap "O-Ring"*			M002629	448063
26	**727615**	Leva autoregistrante comando freni / *Self-adjuster lever*	10 cave/*splines*		M010625	449600
27	**732152**	Molla richiamo ganasce / *Return spring*	L tot. 200		M002874	448042
28	**713500**	Mozzo ruota nudo / *Wheel hub, bare*			M006050 M007851	449557 449629
29	**730740**	Paraolio mozzo con "O-Ring" / *Oil seal c/w Exciter Ring*	ø 108x153x19,5		M010498	449561
30	**719698**	Perno a chiave Dx / *Camshaft RH*	L tot. 634		M003036	449603
31	**719699**	Perno a chiave Sx / *Camshaft LH*	L tot. 634		M003028	449604
32	**719576**	Perno sostegno ganascia / *Brake shoe pin*	ø 31,7 L=71		M002866	449595
33	**731091**	Pernetto aggancio molla ganascia / *Anchor pin*			M002998	448039 449596
34	**740055**	Piastrina per rullo ganascia / *Roller retaining clip*			M002963	448040
35	**726922**	Rondella di spallamento per perno ganasce *Thrust washer*	ø 32,5x44x1,5		M003087	449593
36	**728413**	Rullo per ganascia / *Cam roller*	ø 19/32 L=57		M002971	448041
37	**790437**	Tamburo freni / *Brake drum*	mm. 178	9-10 TON / *TONS*	M006166	449555
38	**790439**	Tamburo freni /*Brake drum*	mm. 203	12 TON / *TONS*	M003176	449628

I marchi ed i nominativi dei costruttori come pure i riferimenti originali sono esposti a solo titolo indicativo in quanto i nostri particolari non sono originali
Manufacturer's names and part numbers in this catalogue are used for cross reference purposes only and do not imply anything about the origin or manufacturer of product.

ASSALE CON FRENI A DISCO - 9 TON "SMB"
"SMB" TYPE BRAKE DISC AXLES - 9 TON

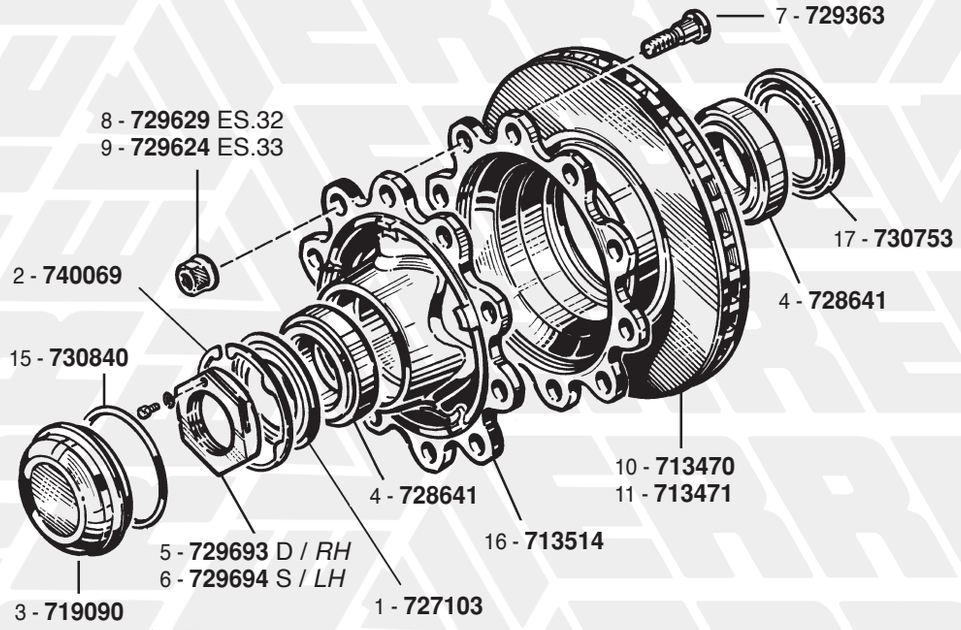

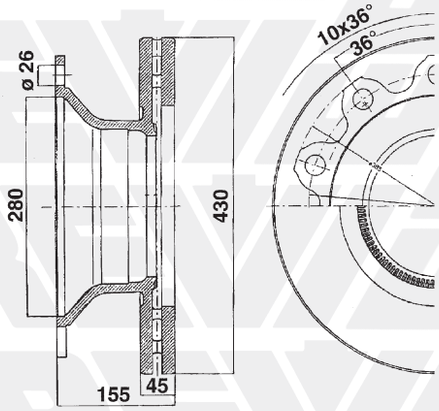



PF9059
12



SE2040
14

713470
10

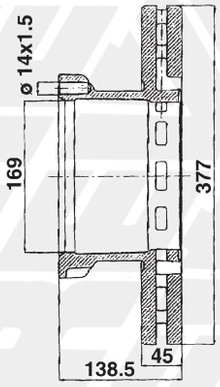





PF9094
13



SE2040
14

713471
11

Assale con FRENI A DISCO - 9 TON "SMB"
"SMB" Type BRAKE DISC AXLES - 9 TON

FIG. *ITEM*	RIF. ERREVI *ERREVI REF.*	DESCRIZIONE PARTICOLARI *DESCRIPTION*		TIPO *VEHICLE MODEL*	RIF. ORIGINALE *ORIGINAL REF.*	
1	**727103**	Anello di tenuta / *Retainer washer*			M076170	-
2	**740069**	Anello di sicurezza esterno / *Seeger*			M076189	-
3	**719090**	Calotta coprimozzo / *Hub cap*			M012628	449566
4	**728641**	Cuscinetto interno e esterno mozzo / *Wheel bearing*	ø 90x147x42		M003168	449560
5	**729693**	Dado fissaggio mozzo Dx / *Axle locking nut RH*	M88x2 H=25		M002564	449558
6	**729694**	Dado fissaggio mozzo Sx / *Axle locking nut LH*	M88x2 H=25		M007916	449559
7	**729363**	Colonnetta fissaggio mozzo / *Wheel stud*	M22x1,5 L=90		M069123 M069131	449415 449442 449450
8	**729629**	Dado per colonnetta chiave 32 / *Wheel nut*	M22x1,5 H=31		M012571	449419
9	**729624**	Dado per colonnetta chiave 33 / *Wheel nut*	M22x1,5 H=31		M003141	448076
10	**713470**	Disco freno per impianto Wabco *Brake disc (Wabco system)*	ø 430		M069018 M200135-01	449445
11	**713471**	Disco freno per impianto Knorr *Brake disc (Knorr system)*	ø 377		M078157	449418
12	**PF9059**	Serie pastiglie freno - imp. Wabco *Brake pad set (Wabco system)*	248x109,5x30		M100659 M91002704	**29252** 449437
13	**PF9094**	Serie pastiglie freno - imp. Knorr *Brake pad set (Knorr system)*	210,7x92,5x30		M910001-01	449412
14	**SE2040**	Kit indicatore di usura / *Wear indicator kit* Imp. frenante tipo **KNORR-WABCO** *Brake system*	L=300			Z0008241
15	**730840**	Guarnizione per calotta mozzo / *Hub cap "O-Ring"*			M002629	448063
16	**713514**	Mozzo ruota nudo / *Wheel hub, bare*		9 TON. / *TONS*	M069034	449444
17	**730753**	Paraolio mozzo / *Hub oil seal*	ø 108x153x17,5		M100419	449443

I marchi ed i nominativi dei costruttori come pure i riferimenti originali sono esposti a solo titolo indicativo in quanto i nostri particolari non sono originali
Manufacturer's names and part numbers in this catalogue are used for cross reference purposes only and do not imply anything about the origin or manufacturer of product.

1 SOSPENSIONE ACERBI (Rimorchi e Semirimorchi)
ACERBI SUSPENSION (Trailers and Semitrailers)



720675
1



3 - **729430** ø 30x130
4 - **729411** ø 30x150
5 - **729412** ø 30x160
6 - **729413** ø 30x170
7 - **729414** ø 30x190
8 - **729431** ø 30x250
9 - **729432** ø 30x265

729330
10

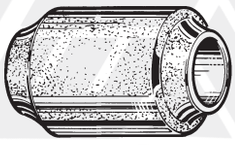

730178
2

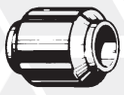

730100
11



730099
12

2 SOSPENSIONE ACERBI-FRUEHAUF (Rimorchi e Semirimorchi)
ACERBI-FRUEHAUF SUSPENSION (Trailers and Semitrailers)

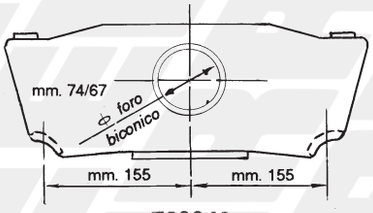

760043
13

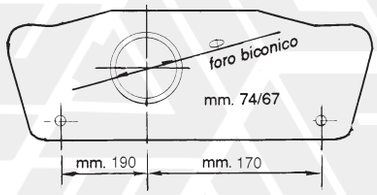

760121
14

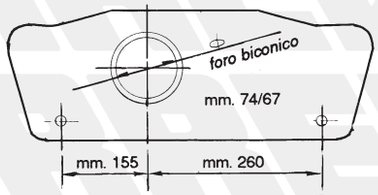

760044
15

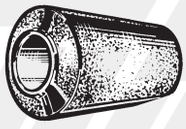

760109
18

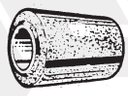

730199
25

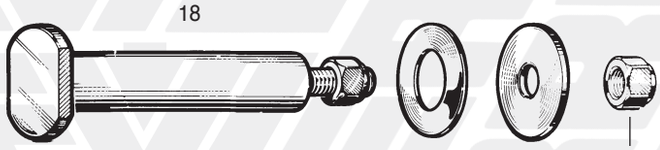

760105 16 | **760106** 19 | **760107** 20 | **729220** 17

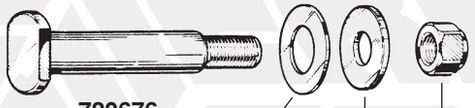

720676 23 | **726216** 26 | **726315** 27 | **729220** 24

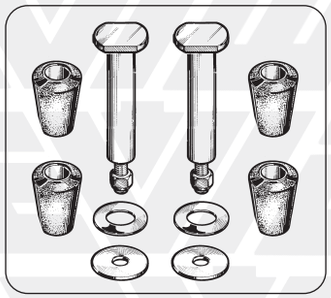

711911
21

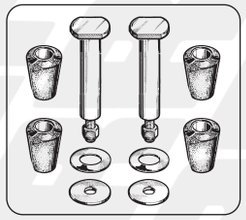

711992
22



713216 30 | **712902** 29 | **713217** 31

711941
28



723901
32

FIG. *ITEM*	RIF. ERREVI *ERREVI REF.*	DESCRIZIONE PARTICOLARI *DESCRIPTION*		TIPO *VEHICLE MODEL*	RIF. ORIGINALE *ORIGINAL REF.*	
		1 ACERBI **(Rimorchi e Semirimorchi) / *(Trailers and Semitrailers)***				
1	**720675**	Perno centrale bilanciere / *Equaliser shaft*	ø 50 L=186			431512
2	**730178**	Silentblock bilanciere / *Equaliser bush*	ø 50x100x130			431750
3	**729430**	Bullone fissaggio tiranti assali e balestra / *Torque arm bolt*	ø 30x130			-
4	**729411**	Bullone fissaggio tiranti assali e balestra / *Torque arm bolt*	ø 30x150			402193
5	**729412**	Bullone fissaggio tiranti assali e balestra / *Torque arm bolt*	ø 30x160			402191
6	**729413**	Bullone fissaggio tiranti assali e balestra / *Torque arm bolt*	ø 30x170			-
7	**729414**	Bullone fissaggio tiranti assali e balestra / *Torque arm bolt*	ø 30x190			-
8	**729431**	Bullone fissaggio tiranti assali e balestra / *Torque arm bolt*	ø 30x250			-
9	**729432**	Bullone fissaggio tiranti assali e balestra / *Torque arm bolt*	ø 30x265			-
10	**729330**	Dado per perno / *Torque arm nut*	M30x3,5 H=24			431255
11	**730100**	Silentblock per tirante / *Torque arm bush*	ø 30x60x68			431751
12	**730099**	Silentblock per tirante **ns. modifica** *Torque arm bush (Modified)*	ø 30x57x68			-
		2 ACERBI-FRUEHAUF **(Rimorchi e Semirimorchi) / *(Trailers and Semitrailers)***				
13	**760043**	Bilanciere collegamento 1° - 2° Asse D/S *Equaliser 1st and 2nd Axle*	(in ghisa / *casting*)		U-JA0029-001	431776
14	**760121**	Bilanciere collegamento 1° - 2° Asse Dx/Sx *Equaliser 1st and 2nd Axle*	(in acciaio / *steel)*		U-JA0029-001	431776
15	**760044**	Bilanciere collegamento 3° Asse asimmetrico Dx/Sx *Equaliser 3rd Axle*				431775
16	**760105**	Perno centrale bilanciere c/dado / *Equaliser shaft*	ø 50,7x222		B-JA0323-001	431707
17	**729220**	Dado autobloccante per perno / *Self-locking nut*	M24x2 H=22		ESP-06-02-02	402609
18	**760109**	Boccola conica centrale bilanciere / *Cone bush*	ø 51,5x68,5/90x112,6		U-JA0030-001	431708
19	**760106**	Rondella di spallamento per boccola / *Thrust washer*	ø 52x100x1,5		U-JA0097-002	402465
20	**760107**	Rondella sottodado per perno / *Washer*	ø 25x100x6		U-JA0032-001	402466
21	**711911**	Kit revisione perni centrali bilancieri / *Equaliser shaft kit*				100114
22	**711992**	Kit revisione tirante assale / *Torque arm repair kit*				100113
23	**720676**	Perno per tirante assale / *Torque arm pin*	ø 31,4x115		U-JA0034-001	431706
24	**729220**	Dado per perno / *Torque arm nut*	M24x2 H=22		ESP-06-02-02	402609
25	**730199**	Boccola conica per tirante / *Cone bush*	ø 31,8x55,6x60		U-JA0033-001	431709
26	**726216**	Rondella di spallamento per boccola / *Thrust washer*	ø 36x66x1,5		U-JA0097-001	402468
27	**726315**	Rondella sottodado per perno / *Washer*	ø 25x62x5		U-JA0035-001	402464
28	**711941**	Tirante registrabile completo *Adjustable torque arm repair kit*			U-JA0024-002	431705
29	**712902**	Tirante registrabile / *Adjustable torque arm*	M36x2 Dx/Sx L=258		U-JA0026-002	431704
30	**713216**	Testa per tirante Dx / *Torque arm end RH*	M36x2 Dx		U-JA0027-002	431703
31	**713217**	Testa per tirante Sx / *Torque arm end LH*	M36x2 Sx		U-JA0025-001	431702
32	**723901**	Staffa Tonda fiss. balestra (p/balestra parab.) *U bolt c/w nuts*	ø 22x80x400			431784

I marchi ed i nominativi dei costruttori come pure i riferimenti originali sono esposti a solo titolo indicativo in quanto i nostri particolari non sono originali
Manufacturer's names and part numbers in this catalogue are used for cross reference purposes only and do not imply anything about the origin or manufacturer of product.

1 SOSPENSIONE PNEUMATICA (Rimorchi e Semirimorchi)
AIR SUSPENSION (Trailers and Semitrailers)

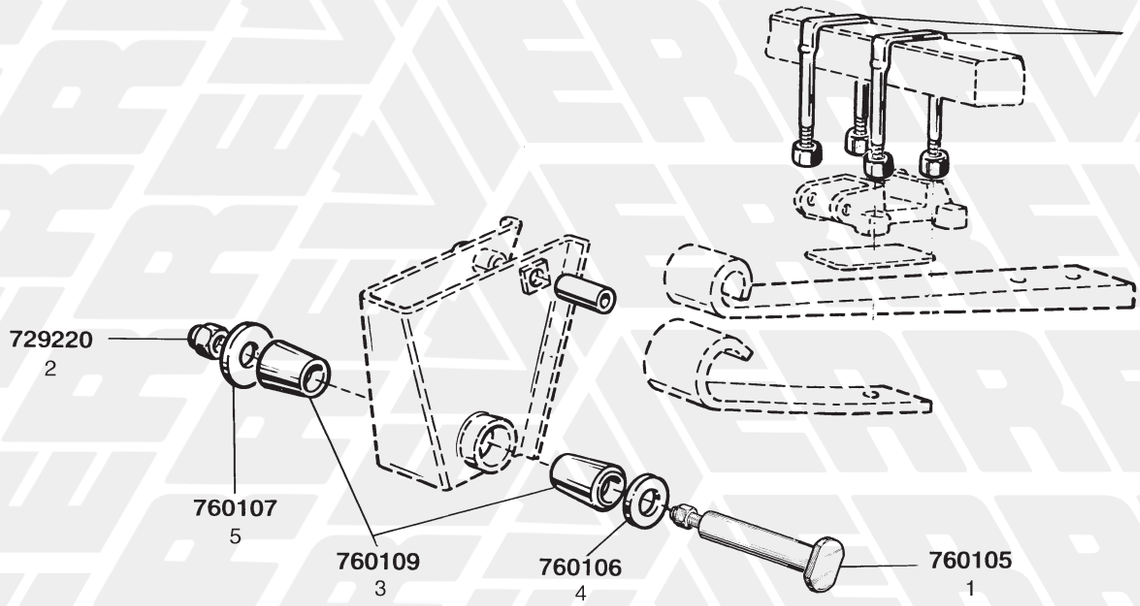

2 SOSPENSIONE PNEUMATICA TIPO "SA"
"SA" TYPE AIR SUSPENSION

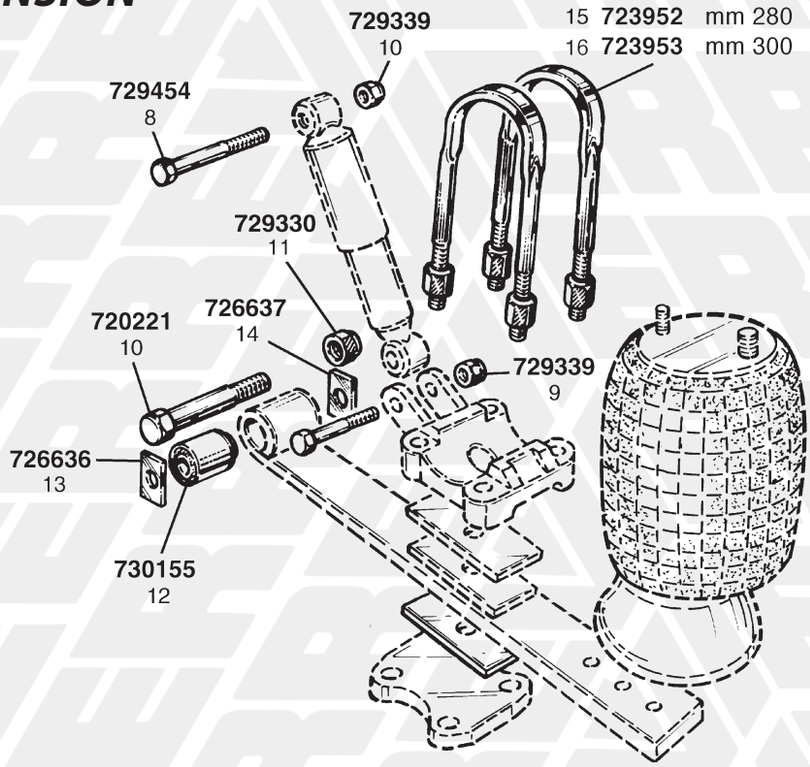



13 - **726636** EST.

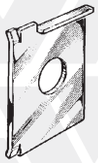

14 - **726637** INT.

3 SOSPENSIONE PNEUMATICA TIPO "ZA"
"ZA" TYPE AIR SUSPENSION



730279 19 | **729247** 18 | **720225** 17 | **730356** 23 | **730945** 20 | **729275** 22 | **721085** 21

FIG. *ITEM*	RIF. ERREVI *ERREVI REF.*	DESCRIZIONE PARTICOLARI *DESCRIPTION*		TIPO *VEHICLE MODEL*	RIF. ORIGINALE *ORIGINAL REF.*	
	1	**Sospensione PNEUMATICA / *AIR suspension***				
1	**760105**	Perno per balestra con dado / *Suspension pin c/w nut*	ø 50,7x222		B-JA0323-001	431707
2	**729220**	Dado autobloccante per perno / *Self-locking nut*	M24x2 H=22		ESP-06-02-02	402609
3	**760109**	Boccola conica per balestra / *Cone bush*	ø 51,5x68,5/90x112,6		U-JA0030-001	431708
4	**760106**	Rondella di spallamento per boccola / *Thrust washer*	ø 52x100x1,5		U-JA0097-002	402465
5	**760107**	Rondella sottodado per perno / *Washer*	ø 25x100x6		U-JA0032-001	402466
6	**723229**	Staffa balestra Quadra Piatta c/dadi / *U Bolt c/w nuts*	ø 24x130x285			-
7	**723228**	Staffa balestra Quadra Piatta c/dadi / *U Bolt c/w nuts*	ø 24x130x310		U-JA0935-002	431245
	2	**Sospensione PNEUMATICA tipo "SA" / *"SA" type AIR Suspension***				
8	**729454**	Bullone superiore fissaggio ammortizzatore *Shock absorber bolt, top*	ø 20x160		M008978	449571
9	**729339**	Dado autobloccante per bullone ammortizzatore *Self-locking nut*	M20x2,5 H=19			449582
10	**720221**	Perno fissaggio balestra / *Suspension pin*	ø 30x205		M008949	449570
11	**729330**	Dado per perno fissaggio balestra / *Pin nut*	M30x3,5 H=24		M001731	449567
12	**730155**	Silentbloc per occhio balestra / *Spring eye silentblock*	ø 30x68x104		M001502	449554
13	**726636**	Rasamento balestra esterno / *Thrust washer*			M001715	431495
14	**726637**	Rasamento balestra interno (c/scalino) *Stepped thrust washer*				-
15	**723952**	Staffa balestra Tonda Piatta c/dadi / *U Bolt c/w nuts*	ø 24x130x280			449563
16	**723953**	Staffa balestra Tonda Piatta c/dadi / *U Bolt c/w nuts*	ø 24x130x300			449562
	3	**Sospensione PNEUMATICA tipo "ZA" / *"ZA" type AIR Suspension***				
17	**720225**	Perno per balestra eccentrico / *Pivot bolt*	ø 32x192			431510
18	**729247**	Dado per perno / *Nut*	M27x2 H=30			402619
19	**730279**	Boccola elastica / *Spring bush*	ø 32x68x104			-
20	**730945**	Boccola elastica / *Spring bush*	ø 32x71,5x105			-
21	**721085**	Perno per balestra eccentrico (balestra mm.70) / *Pivot bolt*	ø 40x160			128370012
22	**729275**	Dado aut. per perno / *Nut*	M36x2 H=27			211020509
23	**730356**	Boccola elastica (balestra mm.70) / *Spring bush*	ø 40x81x73			220500003

I marchi ed i nominativi dei costruttori come pure i riferimenti originali sono esposti a solo titolo indicativo in quanto i nostri particolari non sono originali
Manufacturer's names and part numbers in this catalogue are used for cross reference purposes only and do not imply anything about the origin or manufacturer of product.

1 ADIGE-VIBERTI

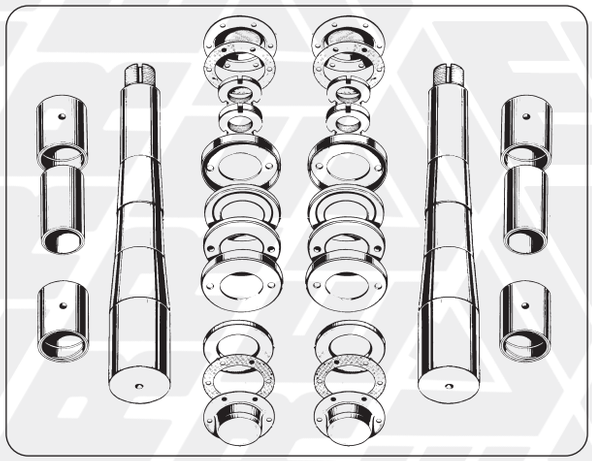

1 - **711177 (2 RUOTE)** / ***(Services 2 wheels)***



721056
3



730132
2



730170
4

729623
7

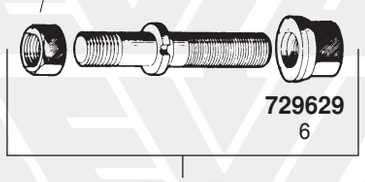

729629
6

729017
5

2 MOZZI E MASSA FRENANTE 3ª Serie (mm. 160 tipo B.P.W. 7 TON)
WHEEL HUBS AND BRAKE (160 mm. BRAKE) 7 TONS B.P.W. TYPE

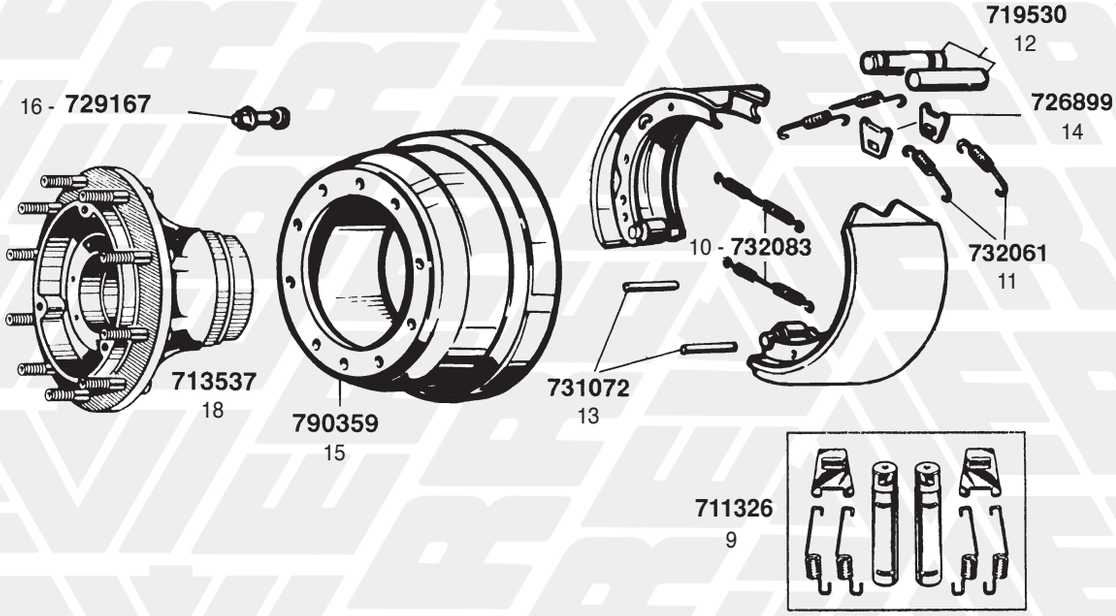

3 ARCOM - RIGO - CESCHI

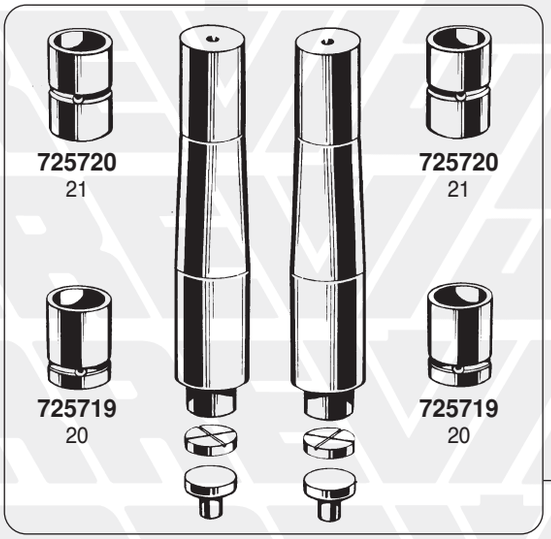



730137
23



721043
22

FIG. *ITEM*	RIF. ERREVI *ERREVI REF.*	DESCRIZIONE PARTICOLARI *DESCRIPTION*		TIPO *VEHICLE MODEL*	RIF. ORIGINALE *ORIGINAL REF.*	
	①	**ADIGE-VIBERTI**				
1	**711177**	Complessivo revisione perni fusi (**2 RUOTE**) *King pin repair kit (**Services 2 WHEELS**)*	ø 42/58 L=357			-
2	**730132**	Silentblock per tirante accoppiamento / *Tierod bush*	ø 62,2 L=76	**1a Serie**		220515501
3	**721056**	Perno per tirante accoppiamento c/dado e rondella *Tierod pin c/w nut and washer*	ø 28x157	U.T.		128379403
4	**730170**	Silentblock per barra / *Tierod bush*	ø 28x60x75	U.T.		220505503
5	**729017**	Colonnetta con dadi (tipo MICHELIN) / *Wheel stud c/w nuts*	M22x1,5 / M22x2 L=83	(per RIMORCHI) *(for trailers)*		125747201
6	**729629**	Dado per colonnetta con rondella / *Wheel nut*	M22x1,5 ch. 32 H=31			-
7	**729623**	Dado per colonnetta / *Wheel nut*	M22x2 ch. 32 H=18			-
	②	**MOZZI E MASSA FRENANTE 3ª Serie (mm. 160 tipo B.P.W. 7 TON)** ***WHEEL HUBS AND BRAKE (160 mm. BRAKE) 7 TONS B.P.W. TYPE***				
8	**725817**	Boccola per perno a chiave / *Camshaft bush*	ø 41x48,5x72,5			220025604
9	**711326**	Complessivo perni sostegno ganasce / *Brake-shoe pin kit*				125588104
10	**732083**	Molla inferiore richiamo ganasce / *Return spring, bottom*	L=265			220253605
11	**732061**	Molla superiore richiamo ganasce / *Return spring, top*	L=103			220253608
12	**719530**	Perno sostegno ganascia / *Brake-shoe pin*	ø 36x140			125589117
13	**731072**	Pernetto per molla ganascia / *Anchor pin*	ø 12x90			125559107
14	**726899**	Piastrina superiore per aggancio molla ganascia *Retaining plate*				125559602
15	**790359**	Tamburo freni / *Brake drum*	10 fori / *holes* ø 23			125779305
16	**729167**	Colonnetta per mozzo c/dado (tipo MICHELIN) *Wheel stud c/w nut*	M22x1,5 L=85			125747215
17	**729629**	Dado per colonnetta (tipo MICHELIN) / *Wheel nut*	M22x1,5 H=31			-
18	**713537**	Mozzo ruota nudo / *Wheel hub, bare*				125699112
	③	**ARCOM - RIGO - CESCHI**				
19	**711174**	Complessivo perni fusi s/perni e silentblock p/accoppiamento *King pin set w/o pins and silentblock*	ø 40/50 L=265			-
20	**725719**	Boccola inferiore per perno fuso / *King pin bush, lower*	ø 50x58x80			108 R
21	**725720**	Boccola superiore per perno fuso / *King pin bush, upper*	ø 45x53x70			107 R
22	**721043**	Perno per silentblock accoppiamento con dadi *Pin c/w nuts*	L=159			119 R
23	**730137**	Silentblock per tirante accoppiamento / *Tie-rod bush*	ø 22/25x63x73			118 R

I marchi ed i nominativi dei costruttori come pure i riferimenti originali sono esposti a solo titolo indicativo in quanto i nostri particolari non sono originali
Manufacturer's names and part numbers in this catalogue are used for cross reference purposes only and do not imply anything about the origin or manufacturer of product.

1 AUTOSTERZANTE SERIE TRADIZIONALE / *SELF-STEERING AXLE*

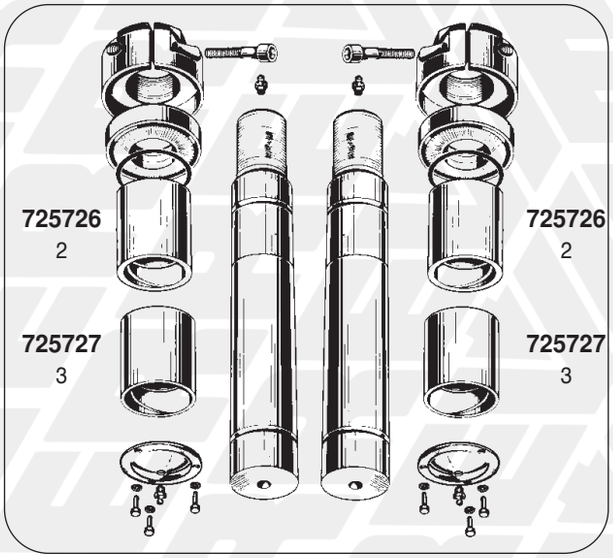

1 - **711090 (2 RUOTE)** / ***(Services 2 wheels)***



730145
4



729088
5

3 AUTOSTERZANTE "TIPO BIS" *"BIS TYPE" SELF-STEERING AXLE*

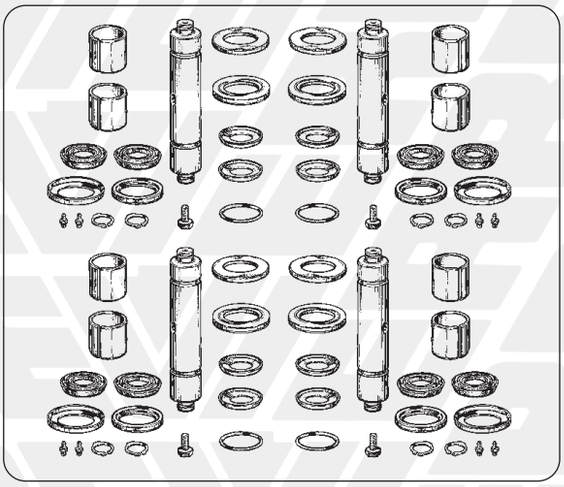

13 - **711888 (2 RUOTE)** / ***(Services 2 wheels)***

4 BARRE ACCOPPIAMENTO PER AUTOSTERZANTE "TIPO BIS" *SELF-STEERING AXLE TRACK ROD "BIS TYPE"*

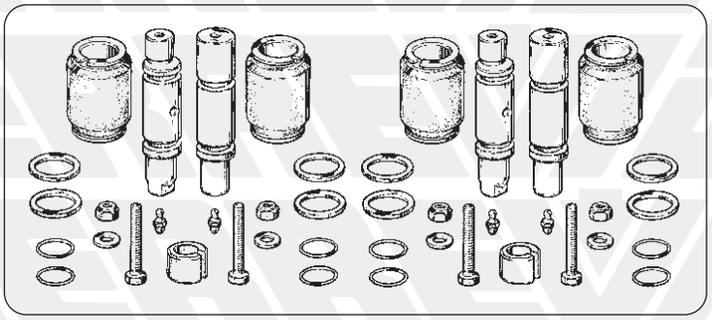

14 - **711887**

2 AUTOSTERZANTE SERIE LONG-LIFE *LONG-LIFE SELF-STEERING AXLE*

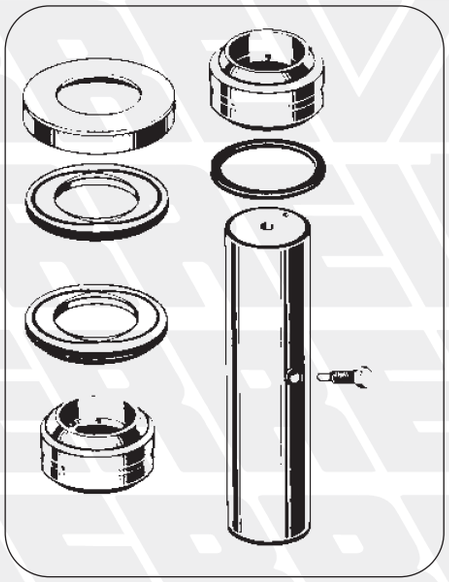

6 - **711964 (1 RUOTA)**
(Services 1 wheel)

7 - **711331 (2 RUOTE)**
(Services 2 wheels)

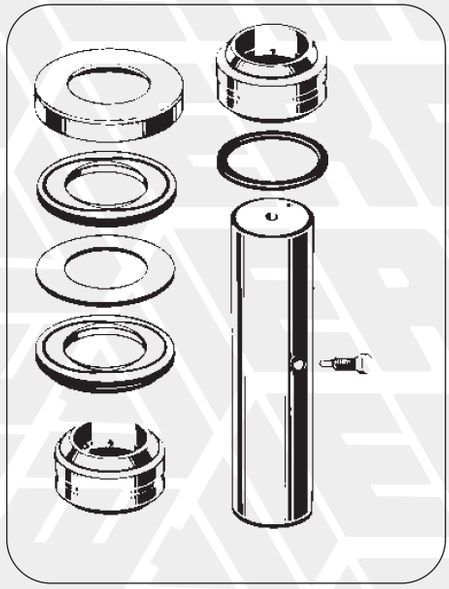

8 - **711091 (2 RUOTE)**
(Services 2 wheels)

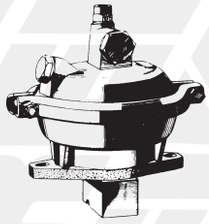

718090
11



721064
9



730137
10

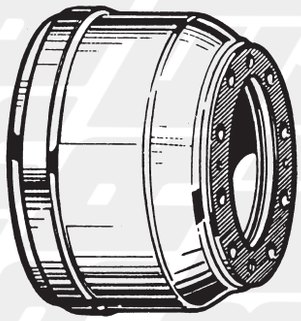

790381
12

AUSTERAS

1 ASSALE AUTOSTERZANTE Serie Tradizionale per veicoli: 160F26 - 160R - 170F26/35 - 190F26/35
SELF-STEERING AXLE

FIG. ITEM	RIF. ERREVI ERREVI REF.	DESCRIZIONE PARTICOLARI DESCRIPTION		TIPO VEHICLE MODEL		RIF. ORIGINALE ORIGINAL REF.
1	**711090**	Complessivo revisione perni fusi (**2 RUOTE**) senza silentblock *King pin repair kit (**Services 2 WHEELS**)*	ø 45/50 L=289			-
2	**725726**	Boccola superiore per fuso in bronzo / *King pin bush, upper*	ø 45x58x68			99481001
3	**725727**	Boccola inferiore per fuso in bronzo / *King pin bush, lower*	ø 50x58x66			99481002
4	**730145**	Silentblock per tirante accoppiamento / *Track rod bush*	ø 20x63x72,5			99871001
5	**729088**	Bullone c/dado per tirante accoppiamento / *Bolt and nut*	ø 20x130			99531007

2 ASSALE AUTOSTERZANTE Serie LONG-LIFE
LONG-LIFE SELF-STEERING AXLE
MOTRICI: DAF - SCANIA - VOLVO

6	**711964**	Complessivo revisione perni fusi (**1 RUOTA**) *King pin repair kit (**Services 1 WHEEL**)* U.T. Perno fuso corto / *Short king pin*	ø 60 L=224			-
7	**711331**	Complessivo revisione perni fusi (**2 RUOTE**) *King pin repair kit (**Services 2 WHEELS**)* U.T. Perno fuso corto / *Short king pin*	ø 60 L=224			-

RIMORCHI / *TRAILERS*: ACERBI - CALABRESE - NUOVA OMT - PIACENZA - ZORZI

8	**711091**	Complessivo revisione perni fusi (**2 RUOTE**) *King pin repair kit (**Services 2 WHEELS**)*	ø 60 L=240			-
9	**721064**	Perno con dadi e rondelle per barra accoppiamento *Tie-rod pin c/w nuts and washers*	L=156,5			99031024
10	**730137**	Silentblock per tirante accoppiamento / *Tierod bush*	ø 22/25x63x73			99871002
11	**718090**	Dispositivo bloccaggio sterzante *Steering locking cylinder*				99361002
12	**790381**	Tamburo freni / *Brake drum*	mm. 140 H 233	U.T.		99271029

3 ASSALE AUTOSTERZANTE "TIPO BIS"
"BIS TYPE" SELF-STEERING AXLE

13	**711888**	Complessivo revisione perni fusi (**2 RUOTE**) *King pin repair kit (**Services 2 WHEELS**)*	ø 55 L=275			-

4 BARRE ACCOPPIAMENTO PER AUTOSTERZANTE "TIPO BIS"
SELF-STEERING AXLE TRACK ROD "BIS TYPE"

14	**711887**	Complessivo revisione snodi estremità barre accoppiamento *Coupling bar repair kit*				-

I marchi ed i nominativi dei costruttori come pure i riferimenti originali sono esposti a solo titolo indicativo in quanto i nostri particolari non sono originali
Manufacturer's names and part numbers in this catalogue are used for cross reference purposes only and do not imply anything about the origin or manufacturer of product.

1 BATTAGLINO
SERIE SB PER VEICOLI PESANTI
HEAVY DUTY VEHICLES - SB SERIES



1 - **711333 (2 RUOTE)**
(Services 2 wheels)

2 BATTAGLINO - (B.P.W. ITALIA)
7,5 TON / *7,5 TONS*

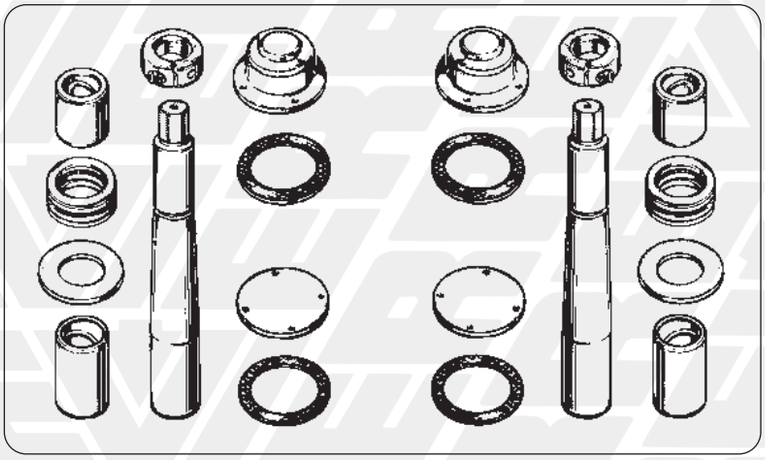

2 - **711332 (2 RUOTE)** / ***(Services 2 wheels)***



730145
3



729088
4

Massa frenante ø 420x125/180 *Brakes*

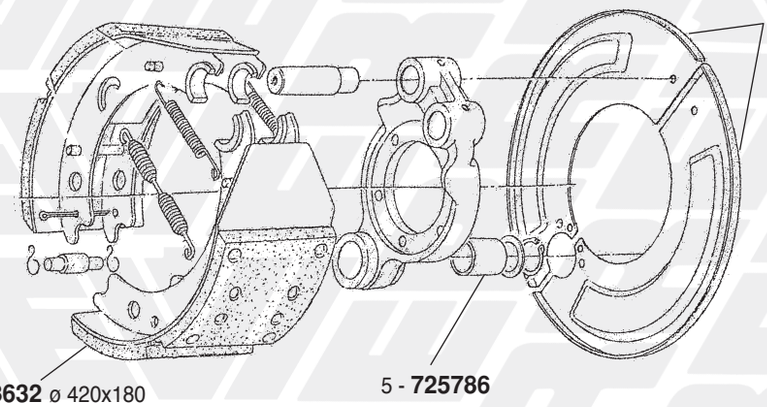

6 - **733059**

7 - **718632** ø 420x180

5 - **725786**

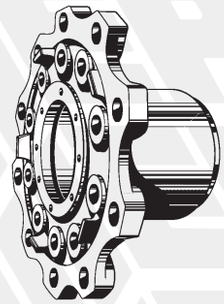

713754
8

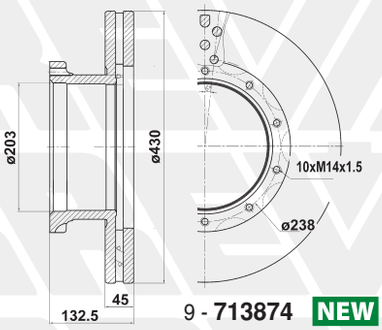

9 - **713874** **NEW**



PF9165
10



SE2040
11

FIG. *ITEM*	RIF. ERREVI *ERREVI REF.*	DESCRIZIONE PARTICOLARI *DESCRIPTION*		TIPO *VEHICLE MODEL*		RIF. ORIGINALE *ORIGINAL REF.*
	①	**BATTAGLINO** **ASSALE AUTOSTERZANTE Serie SB per VEICOLI PESANTI - Perno cilindrico** ***HEAVY DUTY VEHICLES - SB Series - Parallel pin - SELF-STEERING AXLE***				
1	**711333**	Complessivo revisione perni fusi (**2 RUOTE**) *King pin repair kit (**Services 2 WHEELS**)*	ø 58 L=320			-
	②	**BATTAGLINO - (B.P.W. ITALIA)** **ASSALE AUTOSTERZANTE TIPO 7,5 TON / *7,5 TONS SELF-STEERING AXLE***				
2	**711332**	Complessivo revisione perni fusi (**2 RUOTE**) *King pin repair kit (**Services 2 WHEELS**)*	ø 45/50 L=288,5			-
3	**730145**	Silentblock per tirante accoppiamento / *Tierod silentblock*	ø 20x63x72,5			3727702
4	**729088**	Bullone c/dado per tirante accoppiamento / *Bolt and nut*	ø 20x130			0624600
		Massa frenante ø 420x125/180 *Brakes*				
5	**725786**	Boccola per perno a chiave / *Bush*	ø 43x48x90	massa frenante *brake* ø 420x180		3838000
6	**733059**	Coppia parapolvere per massa frenante / *Dust cover pair*		massa frenante *brake* ø 420x125/140		3767100 3767110
7	**718632**	Ganascia freno completa di rullo (senza ceppi) *Brake shoe c/w roller, unlined*	ø 420x180	massa frenante *brake* ø 420x180		3843600
8	**713754**	Mozzo ruota nudo / *Wheel hub, bare*				040020060
9	**713874**	Disco freni / *Brake disc*		3° Asse autosterzante *Self steering axle*		040290000
10	**PF9165**	Serie pastiglie freno complete di kit / *Brake pad set c/w kit* Imp. frenante tipo **KNORR** *Brake system*	210x92,5x30			**29165**
11	**SE2040**	Kit indicatore di usura / *Wear indicator kit* Imp. frenante tipo **KNORR-WABCO** *Brake system*	L=300			0233170500 Z0008241

I marchi ed i nominativi dei costruttori come pure i riferimenti originali sono esposti a solo titolo indicativo in quanto i nostri particolari non sono originali
Manufacturer's names and part numbers in this catalogue are used for cross reference purposes only and do not imply anything about the origin or manufacturer of product.

ASSALI B.P.W. (DISCHI, PASTIGLIE FRENO E INDICATORI)
B.P.W. AXLES (BRAKE DISCS, BRAKE PADS AND WEAR INDICATORS)

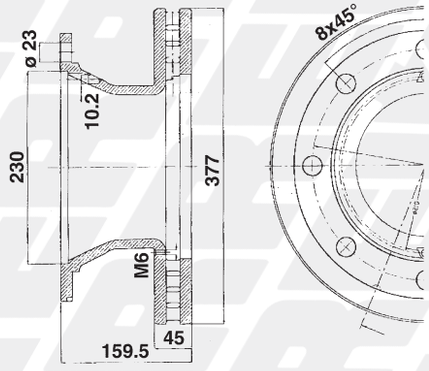



PF9094
6

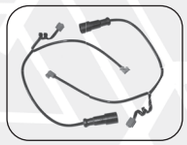

SE2040
12

1 - **713468**

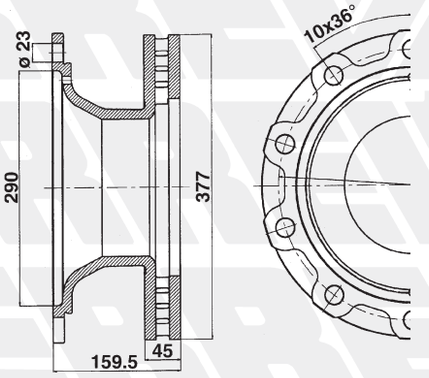



PF9094
6

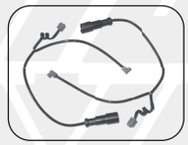

SE2040
12

2 - **713497**

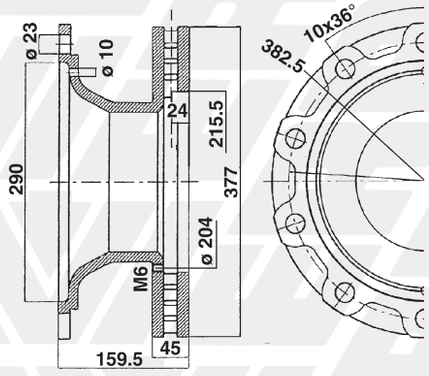



PF9094
6

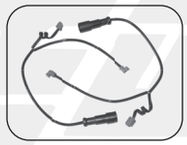

SE2040
12

3 - **713469**

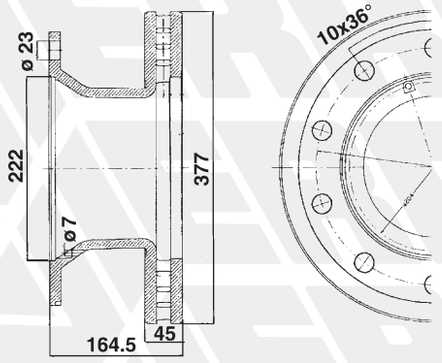



PF9094
6

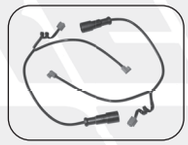

SE2040
12

4 - **713498**

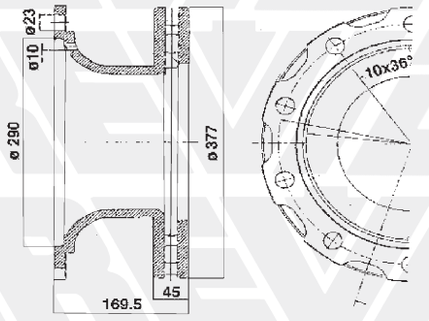



PF9094
6

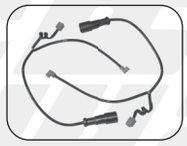

SE2040
12

5 - **713474**

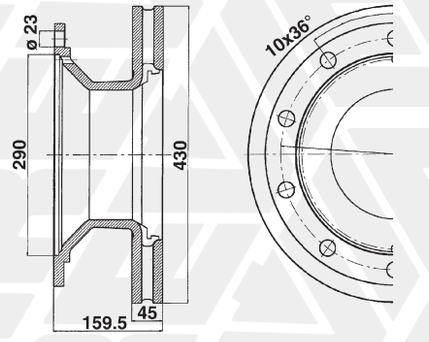



PF9059
8

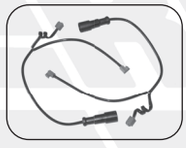

SE2040
12

7 - **713463**

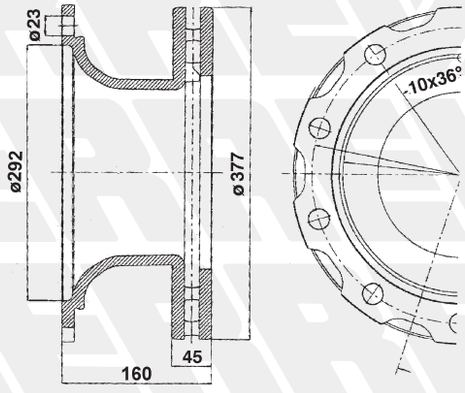

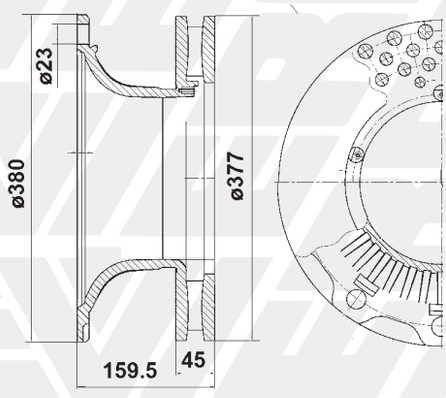



PF9165
11

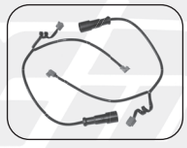

SE2040
12

9 - **713683**

10 - **713835**

B.P.W.

ASSALI B.P.W. (DISCHI, PASTIGLIE FRENO E INDICATORI)
B.P.W. AXLES (BRAKE DISCS, BRAKE PADS AND WEAR INDICATORS)

FIG. *ITEM*	RIF. ERREVI *ERREVI REF.*	DESCRIZIONE PARTICOLARI *DESCRIPTION*		TIPO *VEHICLE MODEL*	RIF. ORIGINALE *ORIGINAL REF.*	
1	**713468**	Disco freno con **ABS** / *Brake disc c/w **ABS***	ø 377x159,5 8 fori/*holes* ø23	Serie SKH - SKH..LL ECO MAXX ECO PLUS		0308834010 0308834017 0308834030 0308834037 0308834090 0308834097
2	**713497**	Disco freno / *Brake disc*	ø 377x159,5 10 fori/*holes* ø23	Serie SKH - SKH..LL ECO MAXX ECO PLUS		0308834020 0308834060 0308834067
3	**713469**	Disco freno con **ABS** / *Brake disc c/w **ABS***	ø 377x159,5 10 fori/*holes* ø23	Serie SKH - SKH..LL ECO MAXX ECO PLUS		0308834040 0308834047
4	**713498**	Disco freno / *Brake disc*	ø 377x164,5 10 fori/*holes* ø23	Serie SKH ECO MAXX ECO PLUS		0308834070 0308834077
5	**713474**	Disco freno / *Brake disc*	ø 377x169,5 10 fori/*holes* ø23	Serie SKH - SKH..LL ECO PLUS		0308834080 0308834087
6	**PF9094**	Serie pastiglie freno complete di kit / *Brake pad set c/w kit* Imp. frenante tipo **KNORR** *Brake system*	210,7x92,5x30		**29093** **29095**	0203121500 0203121600 0980102750 0980102930 0980106210
7	**713463**	Disco freno con **ABS** / *Brake disc c/w **ABS***	ø 430x159,5 10 fori / *holes* ø 23	Serie SH *Series* ECO - ECO MAXX		0308835010 0308835017
8	**PF9059**	Serie pastiglie freno complete di kit / *Brake pad set c/w kit* Imp. frenante tipo **KNORR** *Brake system*	248x109,5x30		**29059** **29087** **29105** **29252** **29253**	0203121400 0203121700 0536270020 0980102570 0980102920 0980106200 0980106360
9	**713683**	Disco freno per pinza ad imbullonatura tangenziale *Brake disc*	ø 377x160 10 fori / *holes* ø 23	Serie SKH *Series* ECO PLUS		0308834100 0308834107
10	**713835**	Disco freni / *Brake disc*	ø 377 10 fori / *holes* ø 22,5	Serie SKH *Series*		0308834130 0308834137
11	**PF9165**	Serie pastiglie freno complete di kit / *Brake pad set c/w kit* Imp. frenante tipo **KNORR** *Brake system*	210x92,5x30		**29165**	0509290100 0980106350 0980106430 0980107090 0980107240 0980108150
12	**SE2040**	Kit indicatore di usura / *Wear indicator kit* Imp. frenante tipo **KNORR-WABCO** *Brake system*	L=300			0233170500 Z0008241

I marchi ed i nominativi dei costruttori come pure i riferimenti originali sono esposti a solo titolo indicativo in quanto i nostri particolari non sono originali
Manufacturer's names and part numbers in this catalogue are used for cross reference purposes only and do not imply anything about the origin or manufacturer of product.

DISCHI, PASTIGLIE FRENO E INDICATORI
BRAKE DISCS, BRAKE PADS AND WEAR INDICATORS

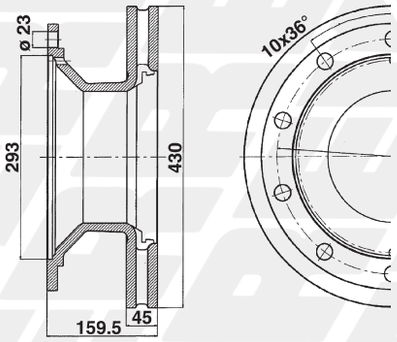

1 - **713480**



PF9171
2



PF9167
3

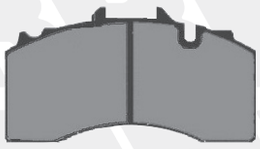

PF9228
4

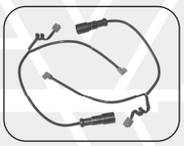

SE2040
7

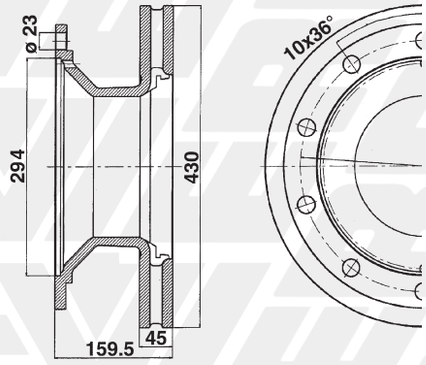

5 - **713848**



PF9228
6

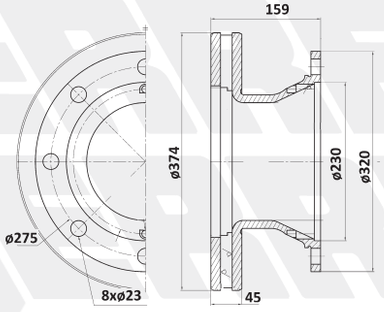

8 - **713851** **NEW**



PF9227
9



PF9331
10
NEW

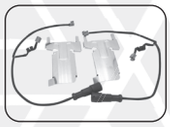

SE2071
11
NEW

DISCHI, PASTIGLIE FRENO E INDICATORI
BRAKE DISCS, BRAKE PADS AND WEAR INDICATORS

FIG. *ITEM*	RIF. ERREVI *ERREVI REF.*	DESCRIZIONE PARTICOLARI *DESCRIPTION*		TIPO *VEHICLE MODEL*	RIF. ORIGINALE *ORIGINAL REF.*	
1	**713480**	Disco freno / *Brake disc*	ø 430x159,5 10 fori / *holes* ø 23	Serie SH - SKH *Series* ECO PLUS 2		0308835030 0308835050 0308835057
2	**PF9171**	Serie pastiglie freno complete di kit / *Brake pad set c/w kit* Imp. frenante tipo **KNORR** *Brake system*	211x108,3x30		**29171**	0509290080 0980106440 0980106950 0980107260 0980108160
3	**PF9167**	Serie pastiglie freno complete di kit / *Brake pad set c/w kit* Imp. frenante tipo **KNORR** *Brake system*	247,5x109,5x30		**29167**	0509290070 0509290090 0980106450 0980106960 0980107280 0980107250
4	**PF9228**	Serie pastiglie freno complete di kit / *Brake pad set c/w kit* Imp. frenante tipo **TSB4309** *Brake system*	210x115x30		**29228**	0509290130 0900061792 0980107570 0980107581 0980107960 0980107971
5	**713848**	Disco freno / *Brake disc*	ø 430 10 fori / *holes* ø 23	Serie SH - SKH *Series* ECO PLUS 3		0308835120 0308835127 0308835128
6	**PF9228**	Serie pastiglie freno complete di kit / *Brake pad set c/w kit* Imp. frenante tipo **TSB4309** *Brake system*	210x115x30		**29228**	0509290130 0900061792 0980107570 0980107581 0980107960 0980107971
7	**SE2040**	Kit indicatore di usura / *Wear indicator kit* Imp. frenante tipo **KNORR-WABCO** *Brake system*	L=300			0233170500 Z0008241
8	**713851**	Disco freni / *Brake disc*		Assali Serie SKHZF *Series* Mozzo sistema ECO PLUS *Hub system*		0308834160 0308834167
9	**PF9227**	Serie pastiglie freno complete di kit / *Brake pad set c/w kit* Imp. frenante tipo **TSB3709** *Brake system*	210x102x30		**29227**	0900061789 0900061790 0980107550 0980107561 0980107940 0980107951
10	**PF9331**	Serie pastiglie freno complete di kit / *Brake pad set c/w kit* Imp. frenante tipo **KNORR** *Brake system*	248x109,5x30		**29331**	0536270010 0980102200
11	**SE2071**	Kit indicatore di usura / *Wear indicator kit* Connessione TONDA / *ROUND connections*	L = 360 mm			0580151700 0580151740

I marchi ed i nominativi dei costruttori come pure i riferimenti originali sono esposti a solo titolo indicativo in quanto i nostri particolari non sono originali
Manufacturer's names and part numbers in this catalogue are used for cross reference purposes only and do not imply anything about the origin or manufacturer of product.

① CILINDRI FRENO PER FRENI A TAMBURO
BRAKE CHAMBERS AND SPRING BRAKE ACTUATORS FOR BRAKE DRUMS

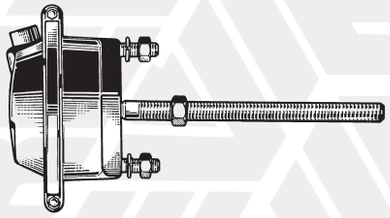

1 - **718290**
2 - **718099**
3 - **718098**
4 - **718094**
5 - **718097**

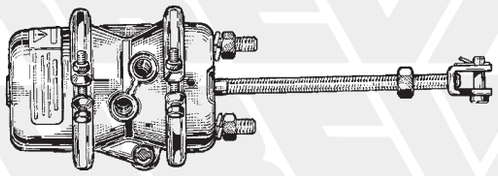

6 - **718189**
7 - **718190**

② CILINDRI FRENO PER FRENI A DISCO
BRAKE CHAMBERS AND BRAKE ACTUATORS FOR BRAKE DISCS

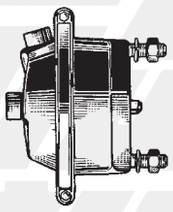

8 - **718191**
9 - **718192**
10 - **718193**

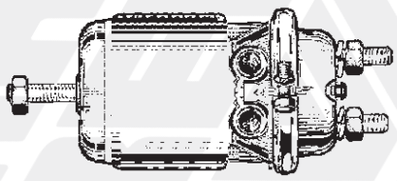

11 - **718253**

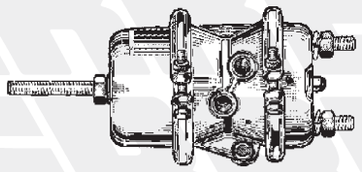

12 - **718194**
13 - **718282**

FIG. *ITEM*	RIF. ERREVI *ERREVI REF.*	DESCRIZIONE PARTICOLARI *DESCRIPTION*		TIPO *VEHICLE MODEL*		RIF. ORIGINALE *ORIGINAL REF.*
		1 CILINDRI FRENO PER FRENI A TAMBURO *BRAKE CHAMBERS AND SPRING BRAKE ACTUATORS FOR BRAKE DRUMS*				
1	**718290**	Cilindro freno / *Brake chamber* Impianto frenante **WABCO-KNORR** *Brake system* 4231039000 - BZ3268	12″ Corsa / *Stroke* 75 mm			0544412010
2	**718099**	Cilindro freno / *Brake chamber* Impianto frenante **WABCO-KNORR** *Brake system* 4231049000 - BZ3374	16″ Corsa / *Stroke* 75 mm			0544413010
3	**718098**	Cilindro freno / *Brake chamber* Impianto frenante **WABCO-KNORR** *Brake system* 4231059000 - BX3419	20″ Corsa / *Stroke* 75 mm			0203362000 0544414010
4	**718094**	Cilindro freno / *Brake chamber* Impianto frenante **WABCO-KNORR** *Brake system* 4231069000 - BX3538	24″ Corsa / *Stroke* 75 mm			0544415010 0544415110
5	**718097**	Cilindro freno / *Brake chamber* Impianto frenante **WABCO-KNORR** *Brake system* 4231079000 - BX3607	30″ Corsa / *Stroke* 75 mm			0544416010 0544416110
6	**718189**	Cilindro freno attuatore / *Brake actuator* Impianto frenante **WABCO-KNORR** *Brake system* 9253712000 - BX7515	24 / 30″ Corsa / *Stroke* 75 mm			0203273900 0544420010 0544420040 0544420100
7	**718190**	Cilindro freno attuatore / *Brake actuator* Impianto frenante **WABCO-KNORR** *Brake system* 9253722000 - 9253723000 - BX7611	30 / 30″ Corsa / *Stroke* 64 mm			0544421040 0544421110
		2 CILINDRI FRENO PER FRENI A DISCO *BRAKE CHAMBERS AND BRAKE ACTUATORS FOR BRAKE DISCS*				
8	**718191**	Cilindro freno / *Brake chamber* Impianto frenante **KNORR** *Brake system* BS3300	16″ Corsa / *Stroke* 57 mm			0203277000 0203277100 0544432010 0544432020
9	**718192**	Cilindro freno / *Brake chamber* Impianto frenante **KNORR** *Brake system* BS3404	20″ Corsa / *Stroke* 64 mm			0203277400 0203277500
10	**718193**	Cilindro freno / *Brake chamber* Impianto frenante **KNORR** *Brake system* BS3509	24″ Corsa / *Stroke* 64 mm			0203277800 0203277900
11	**718253**	Cilindro freno attuatore / *Brake actuator* Impianto frenante **WABCO** *Brake system* 9254644500	16 / 16″ Corsa / *Stroke* 57 mm			0203278600
12	**718194**	Cilindro freno attuatore / *Brake actuator* Impianto frenante **KNORR-HALDEX** *Brake system* BS7309 - 1351624004	16 / 24″ Corsa / *Stroke* 64 mm			0544440010
13	**718282**	Cilindro freno attuatore / *Brake actuator* Impianto frenante **HALDEX** *Brake system* 346186001	18 / 24″ Corsa / *Stroke* 64 mm			0544442010 0544442020

I marchi ed i nominativi dei costruttori come pure i riferimenti originali sono esposti a solo titolo indicativo in quanto i nostri particolari non sono originali
Manufacturer's names and part numbers in this catalogue are used for cross reference purposes only and do not imply anything about the origin or manufacturer of product.

COLONNETTE, DADI, RONDELLE E ANELLI FISSAGGIO
WHEEL STUDS, NUTS, WASHERS AND BUSHES

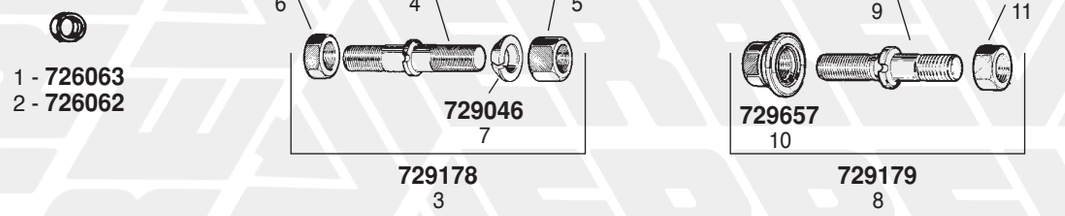

1 - **726063**
2 - **726062**

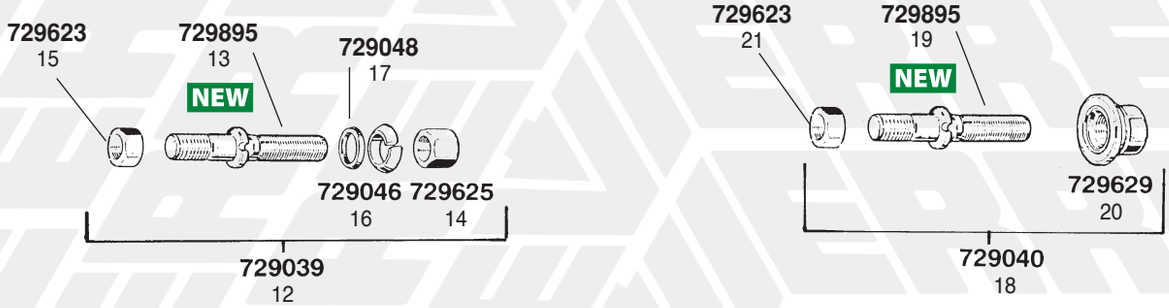

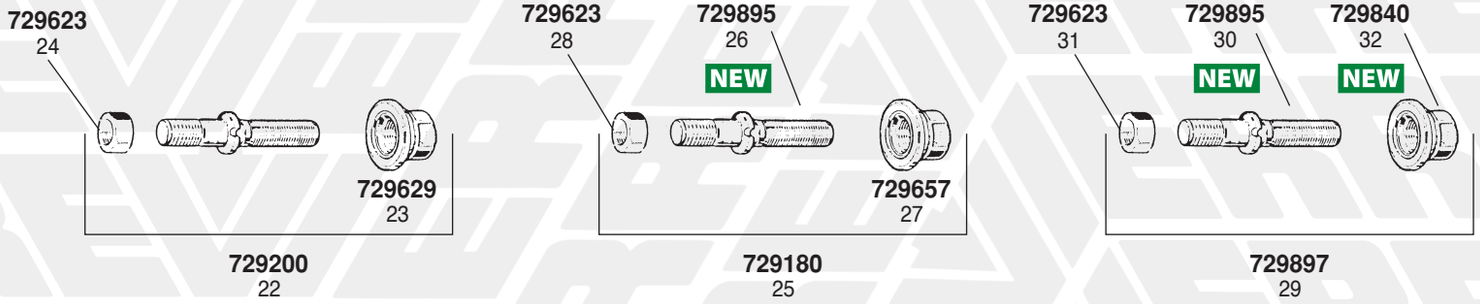

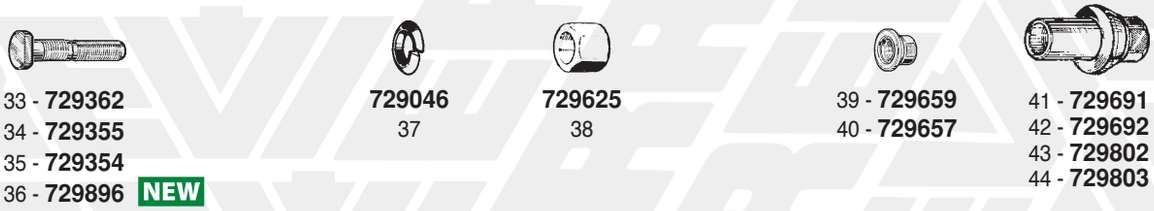

33 - **729362**
34 - **729355**
35 - **729354**
36 - **729896** NEW

729046
37

729625
38

39 - **729659**
40 - **729657**

41 - **729691**
42 - **729692**
43 - **729802**
44 - **729803**

COLONNETTE, DADI, RONDELLE E ANELLI FISSAGGIO
WHEEL STUDS, NUTS, WASHERS AND BUSHES

FIG. *ITEM*	RIF. ERREVI *ERREVI REF.*	DESCRIZIONE PARTICOLARI *DESCRIPTION*		TIPO *VEHICLE MODEL*	RIF. ORIGINALE *ORIGINAL REF.*	
1	**726063**	Anello centraggio cerchione / *Centered bush*	ø 22 L= 6			0311200430
2	**726062**	Anello centraggio cerchione / *Centered bush*	ø 22 L= 18			0311200420
3	**729178**	Colonnetta fiss. ruota completa / *Wheel stud c/w nuts*	M22x1,5/M22x2 L=97 tot.			0980623270
4	**729169**	Colonnetta fiss. ruota / *Wheel stud*	M22x1,5/M22x2 L=97 tot.			0980623180
5	**729625**	Dado per colonnetta / *Wheel nut*	M22x1,5 H=25			0326004120
6	**729623**	Dado per colonnetta / *Wheel nut*	M22x2 H=18			0326004060
7	**729046**	Rondella spaccata / *Spring washer*	ø 23x34x8			0256152290
8	**729179**	Colonnetta fiss. ruota completa / *Wheel stud c/w nuts*	M22x1,5/M22x2 L=97 tot.			0980623180
9	**729169**	Colonnetta fiss. ruota / *Wheel stud*	M22x1,5/M22x2 L=97 tot.			0980623180
10	**729657**	Dado per colonnetta / *Wheel nut*	M22x1,5 H=26			0526054090
11	**729623**	Dado per colonnetta / *Wheel nut*	M22x2 H=18			0326004060
12	**729039**	Colonnetta fiss. ruota completa / *Wheel stud c/w nuts*	M22x1,5/2 L=111 tot.			0980623280
13	**729895**	Colonnetta fissaggio ruota / *Wheel stud*	M22x1,5 L=111			0329623170
14	**729625**	Dado per colonnetta / *Wheel nut*	M22x1,5 H=25			0326004120
15	**729623**	Dado per colonnetta / *Wheel nut*	M22x2 H=18			0326004060
16	**729046**	Rondella spaccata / *Spring washer*	ø 23x34x8			0256152290
17	**729048**	Rondella conica / *Cone washer*	ø 22x32x5			-
18	**729040**	Colonnetta fiss. ruota completa / *Wheel stud c/w nuts*	M22x1,5/2 L=111 tot.			0980623220
19	**729895**	Colonnetta fissaggio ruota / *Wheel stud*	M22x1,5 L=111			0329623170
20	**729629**	Dado per colonnetta / *Wheel nut*	M22x1,5 H=31			0526054090
21	**729623**	Dado per colonnetta / *Wheel nut*	M22x2 H=18			0326004060
22	**729200**	Colonnetta fiss. ruota completa / *Wheel stud c/w nuts*	M22x1,5/2 L=129 tot.			-
23	**729629**	Dado per colonnetta / *Wheel nut*	M22x1,5 H=31			0526054090
24	**729623**	Dado per colonnetta / *Wheel nut*	M22x2 H=18			0326004060
25	**729180**	Colonnetta fiss. ruota completa / *Wheel stud c/w nuts*	M22x1,5/2 L=111 tot.			0980623220
26	**729895**	Colonnetta fissaggio ruota / *Wheel stud*	M22x1,5 L=111			0329623170
27	**729657**	Dado per colonnetta / *Wheel nut*	M22x1,5 H=26			0526054090
28	**729623**	Dado per colonnetta / *Wheel nut*	M22x2 H=18			0326004060
29	**729897**	Colonnetta fiss. ruota completa / *Wheel stud c/w nuts*	M22x1,5/M22x2 L= 111 tot.			0980623290
30	**729895**	Colonnetta fissaggio ruota / *Wheel stud*	M22x1,5 L=111			0329623170
31	**729623**	Dado per colonnetta / *Wheel nut*	M22x2 H=18			0326004060
32	**729840**	Dado per colonnetta / *Wheel nut*	M22x1,5 H=49			0526054190
33	**729362**	Colonnetta fissaggio ruota / *Wheel stud*	M22x1,5 L=80		0329633110	0329633111
34	**729355**	Colonnetta fissaggio ruota / *Wheel stud*	M22x1,5 L=89			0329633141
35	**729354**	Colonnetta fissaggio ruota / *Wheel stud*	M22x1,5 L=96		0329633120	0329633121
36	**729896**	Colonnetta fissaggio ruota / *Wheel stud*	M22x1,5 L=117			0526054190
37	**729046**	Rondella spaccata / *Spring washer*	ø 23x34x8			0256152290
38	**729625**	Dado per colonnetta / *Wheel nut*	M22x1,5 H=25			0326004120
39	**729659**	Dado per colonnetta / *Wheel nut*	M22x1,5 H=26			0004010672
40	**729657**	Dado per colonnetta / *Wheel nut*	M22x1,5 H=26			0526054090
41	**729691**	Dado c/guida per colonnetta / *Wheel nut*	M22x1,5 H=38			0526054211
42	**729692**	Dado con guida / *Wheel nut*	M22x1,5 H=62			0526054141
43	**729802**	Dado con guida per colonnetta / *Wheel nut*	M22x1,5 H=33			-
44	**729803**	Dado con guida / *Wheel nut*	M22x1,5 H=45			-

I marchi ed i nominativi dei costruttori come pure i riferimenti originali sono esposti a solo titolo indicativo in quanto i nostri particolari non sono originali
Manufacturer's names and part numbers in this catalogue are used for cross reference purposes only and do not imply anything about the origin or manufacturer of product.

MASSA FRENANTE ø 420x180 6,5-9 TON
6,5-9 TONS ø 420x180 BRAKE AXLES

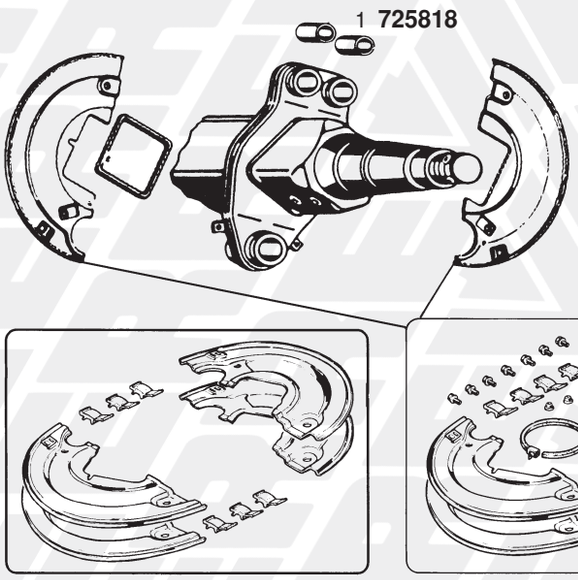



SE1000
35
NEW

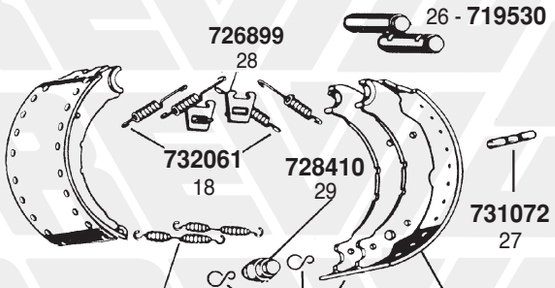

711714
7

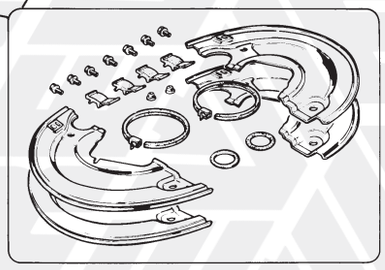

6 - 711712

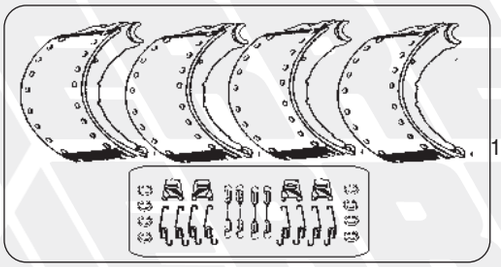

9 - 711862
10 - M11862 NEW

RIF. ERREVI *ERREVI REF.*	ø TAMBURO ø *DRUM*	Q.TÀ *Q.TY*	DIMENSIONI / *DIMENSIONS* A B C	RIVETTI / *RIVETS* Dim.
K11260	420	8	180 x 204 x 17.1/12.1	8 x 15
K11262			(+ 10/10)	

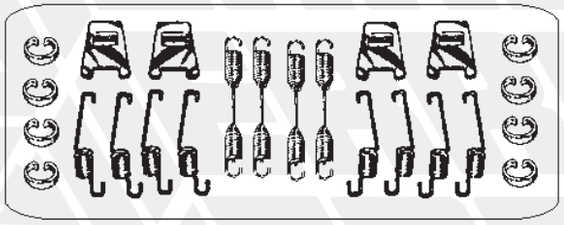

750981
14

732182
20



732084
19



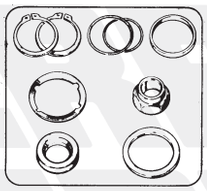

23 - 711357

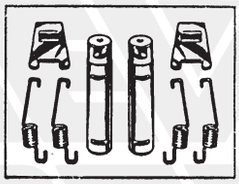

5 - 711326

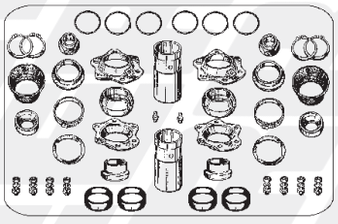

24 - 711700

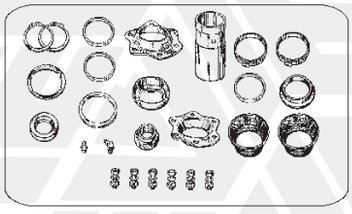

25 - 750977

SERIE H../R.. *Series* - 22”

MASSA FRENANTE ø 420x180 6,5-9 TON
6,5-9 TONS ø 420x180 BRAKE AXLES

FIG. *ITEM*	RIF. ERREVI *ERREVI REF.*	DESCRIZIONE PARTICOLARI *DESCRIPTION*		TIPO *VEHICLE MODEL*	RIF. ORIGINALE *ORIGINAL REF.*	
1	**725818**	Boccola per supporto perno ganascia / *Brake-shoe bush*	ø 36x40x60			0311233080
2	**728551**	Boccola sferica int. per perno a chiave *Spherical bush, inner*	ø 42x59,5x36,5			0311314010
3	**728548**	Boccola sferica int. perno a chiave / *Spherical bush, inner*				0311314040
4	**725679**	Boccola est. per perno a chiave / *Camshaft bush, outer*	ø 42x46x73			0311244340
5	**711326**	Complessivo perni sostegno ganasce *Brake-shoe pin repair kit*				-
6	**711712**	Complessivo parapolvere per massa frenante / *Dust cover set*				9900000071
7	**711714**	Complessivo parapolvere per massa frenante / *Dust cover set*				9900000088
8	**730539**	Cuffia parapolvere in gomma per snodo sferico *Dust-cover boot*				0312043140
9	**711862**	Serie ganasce con ceppi STD ed accessori *Brake shoe set c/w STD linings and accessories*	ø 420x180			0509126642**S**
10	**M11862**	Serie ganasce con ceppi magg. 10/10 ed accessori *Brake shoe set c/w + 10/10 linings and accessories*	ø 420x180			0509126642**S**
11	**718632**	Ganascia freno completa di rullo e piastrine (senza ceppi) *Brake shoe c/w roller, unlined*	mm. 180			0509126642
12 13	**K11260** **K11262**	Serie ceppi freno - STD - con rivetti *Brake linings set - STD - c/w rivets* (+ 10/10)			**19032**	0309226480 0309226570 0309226700
14	**750981**	Kit revisione ganasce (1 Assale) *Brake shoe repair kit (1 Axle)*				-
15	**727554**	Leva registrabile comando freni Dx/Sx (4 fori) *Slack-adjuster (4 holes)*	10 cave / *splines*			0517452610
16	**727459**	Leva registrabile comando freni Dx/Sx (7 fori) *Slack-adjuster (7 holes)*	10 cave / *splines*	U.T.		0517465130
17	**732083**	Molla inf. richiamo ganasce / *Return spring, bottom*	L tot. 262			0539746070
18	**732061**	Molla sup. richiamo ganasce / *Return spring, top*	L tot. 105			0339744060
19	**732084**	Molla richiamo leva freni / *Release spring*	L tot. 148	1a Serie		0539726030
20	**732182**	Molla richiamo leva freni / *Release spring*	L tot. 235	U.T.		0539726020
21	**719669**	Perno a chiave Dx / *Camshaft RH*	L tot. 641	9 TON / *TONS*	0509705241	0509705243
22	**719670**	Perno a chiave Sx / *Camshaft LH*	L tot. 641	9 TON / *TONS*	0509705231	0509705233
23	**711357**	Kit revisione perno a chiave / *Camshaft repair kit*				0980100140
24	**711700**	Kit completo revisione perni a chiave (2 perni) *Camshaft repair kit (2 pins)*				0980106090 0980106091
25	**750977**	Kit revisione perno a chiave / *Camshaft repair kit*				0980102130
26	**719530**	Perno sostegno ganasce / *Brake-shoe pin*	ø 36x135			0308446220
27	**731072**	Pernetto inf. per molla ganascia *Release spring pin, bottom*	ø 12x90			0300108050
28	**726899**	Piastrina sup. aggancio molla ganascia / *Locating plate*				0316723020
29	**728410**	Rullo per ganascia / *Brake-shoe roller*	ø 42 L=78			0333134050
30	**732150**	Fermaglio per rullo ganascia / *Roller clip*				0335000130
31	**726950**	Scodellino per snodo sferico c/foro *Spherical bearing housing (with hole)*				0322902100
32	**726954**	Scodellino per snodo sferico c/foro *Spherical bearing housing (with hole)*				0322902190
33	**726951**	Scodellino per snodo sferico s/foro *Spherical bearing housing (without hole)*				0322902090
34	**726955**	Scodellino per snodo sferico s/foro *Spherical bearing housing (without hole)*				0322902180
35	**SE1000**	Sensore ABS con boccola / *Sensor, ABS* **WABCO**: 4410325780, 4410326330, 4410328080, 4410329212	L = 400 mm			0233170100 0233170500

I marchi ed i nominativi dei costruttori come pure i riferimenti originali sono esposti a solo titolo indicativo in quanto i nostri particolari non sono originali
Manufacturer's names and part numbers in this catalogue are used for cross reference purposes only and do not imply anything about the origin or manufacturer of product.

MASSA FRENANTE ø 420x180 6,5-9 TON DAL 1995
6,5-9 TONS ø 420x180 BRAKE AXLES 1995>

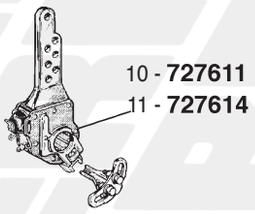

10 - **727611**
11 - **727614**

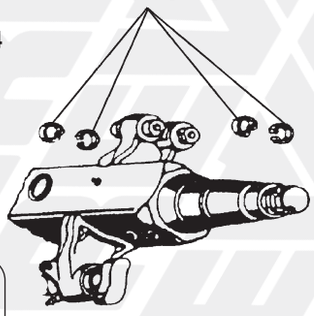

1 - **732184**

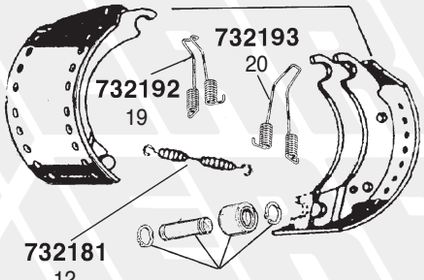

6 - **718655**
732193
20
732192
19
732181
12
13 - **728426**



SE1000
21

NEW

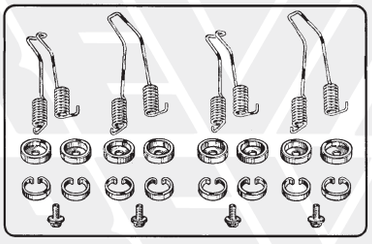

711948
16



750982
9

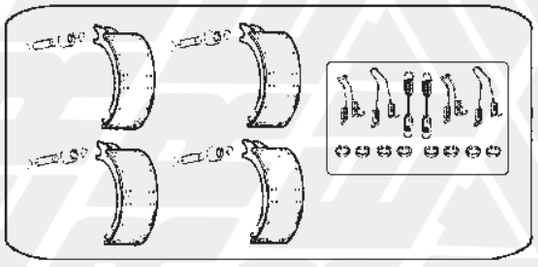

4 - **711894**
5 - **M11894** NEW

RIF. ERREVI *ERREVI REF.*	ø TAMBURO ø *DRUM*	Q.TÀ *Q.TY*	DIMENSIONI / *DIMENSIONS* A B C	RIVETTI / *RIVETS* Dim.
K11260	420	8	180 x 204 x 17.1/12.1	8 x 15
K11262			(+ 10/10)	

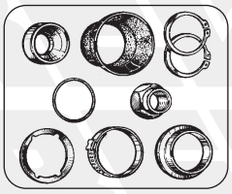

711910
17

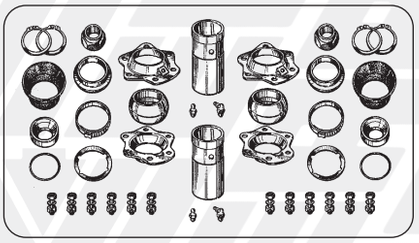

711700
18

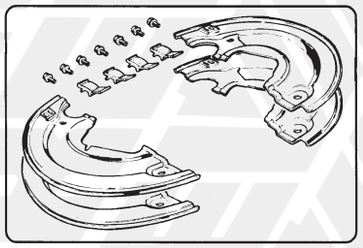

711711
2

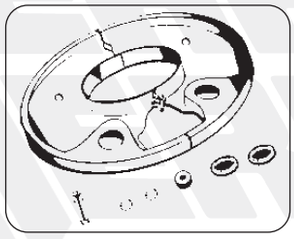

733077
3

NEW

MASSA FRENANTE ø 420x180 6,5-9 TON DAL 1995
6,5-9 TONS ø 420x180 BRAKE AXLES 1995>

FIG. ITEM	RIF. ERREVI ERREVI REF.	DESCRIZIONE PARTICOLARI DESCRIPTION		TIPO VEHICLE MODEL	RIF. ORIGINALE ORIGINAL REF.	RIF. ORIG. ORIG. REF.
1	**732184**	Anello elastico / *Circlip*				0318802020
2	**711711**	Complessivo parapolvere per massa frenante *Dust cover set*		ECO		9900000093
3	**733077**	Complessivo parapolvere per massa frenante *Dust cover set*		ECO		9900000123
4	**711894**	Serie ganasce con ceppi STD ed accessori *Brake shoe set c/w linings and accessories*	ø 420x180			0509146170**S** MBSK2000-4 0980107390
5	**M11894**	Serie ganasce con ceppi magg. 10/10 ed accessori *Brake shoe set c/w + 10/10 linings and accessories*	ø 420x180			0509146170**S** MBSK2000-4
6	**718655**	(Ganascia freno completa di rullo *Brake-shoe c/w roller, unlined*				0509146170
7	**K11260**	Serie ceppi freno - STD - con rivetti *Brake linings set - STD - c/w rivets*			**19032**	0309226480 0309226570 0309226700
8	**K11262**	(+ 10/10)				
9	**750982**	Kit revisione ganasce (1 Assale) *Brake shoe repair kit (1 Axle)*				0980106790
10	**727611**	Leva freni autoregistrante Dx/Sx / *Self-adjuster lever*	10 cave / *splines*			0517482633
11	**727614**	Leva freni autoregistrante Dx/Sx / *Self-adjuster lever*	8 cave / *splines*			-
12	**732181**	Molla richiamo ganasce / *Return spring*	L tot. 267			0539758030
13	**728426**	Kit rullo ganasce / *Cam roller kit*				-
14	**731072**	Pernetto per molla ganascia / *Release spring pin*	ø 12x90			0308458050
15	**726902**	Piastrina sup. aggancio molla ganascia / *Locating plate*				0316723090
16	**711948**	Kit molle ganasce / *Return spring kit*				0580152720
17	**711910**	Kit revisione perno a chiave / *Camshaft repair kit*				0980100142
18	**711700**	Kit completo revisione perni a chiave (2 perni) *Camshaft repair kit (2 pins)*				0980106090 0980106091
19	**732192**	Molla richiamo ganascia c/gancio *Return spring c/w hook*				0339733060
20	**732193**	Molla richiamo ganascia s/gancio *Return spring w/o hook*				0339733070
21	**SE1000**	Sensore ABS con boccola / *Sensor, ABS* **WABCO**: 4410325780, 4410326330, 4410328080, 4410329212	L = 400 mm			0233170100 0233170500

I marchi ed i nominativi dei costruttori come pure i riferimenti originali sono esposti a solo titolo indicativo in quanto i nostri particolari non sono originali
Manufacturer's names and part numbers in this catalogue are used for cross reference purposes only and do not imply anything about the origin or manufacturer of product.

MOZZO SISTEMA CONVENZIONALE 6,5-9 TON SERIE HS - HZ
HS - HZ SERIES CONVENTIONAL HUB SYSTEM 6,5-9 TONS

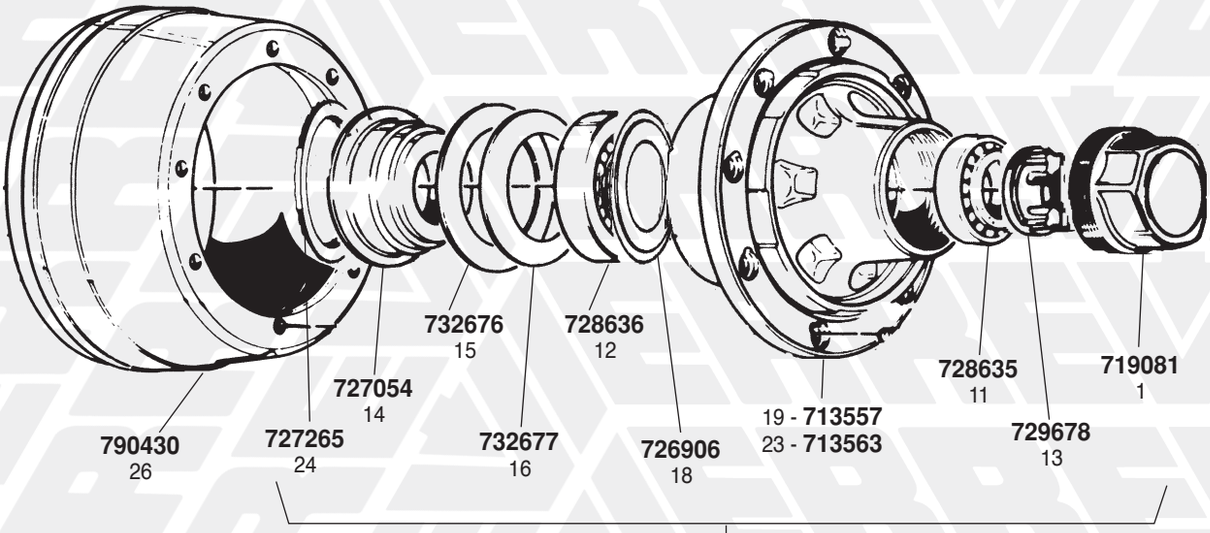

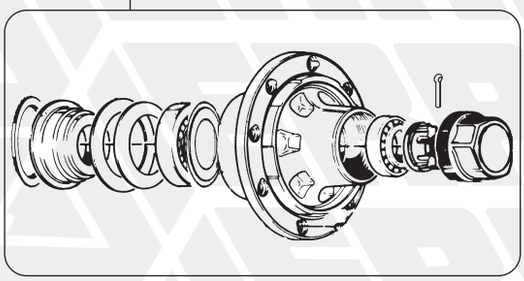

ASSEMBLATO COME L'ORIGINALE
ASSEMBLED AS O.E.

20 - **713932**
21 - **713955**

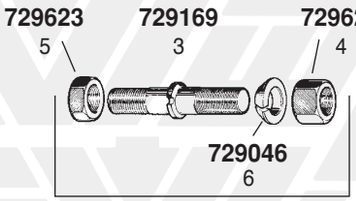

729178
2

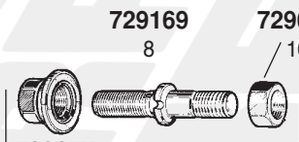

729179
7

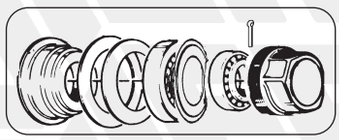

22 - **728768** NEW

MOZZO SISTEMA CONVENZIONALE 6,5-9 TON SERIE HS - HZ
HS - HZ SERIES CONVENTIONAL HUB SYSTEM 6,5-9 TONS

FIG. *ITEM*	RIF. ERREVI *ERREVI REF.*	DESCRIZIONE PARTICOLARI *DESCRIPTION*		TIPO *VEHICLE MODEL*	RIF. ORIGINALE *ORIGINAL REF.*	
1	**719081**	Calotta per raggiera e per mozzo / *Hub cap*	M115x2			0321223090
2	**729178**	Colonnetta fiss. ruota con dadi e rondella (tipo DIN) *Wheel stud c/w nuts and washer*	M22x1,5/M22x2 L=97 tot.			0980623270
3	**729169**	Colonnetta fiss. ruota / *Wheel stud*	M22x1,5/M22x2 L=97 tot.			0980623180
4	**729625**	Dado per colonnetta esagono 32 (tipo DIN) / *Wheel nut*	M22x1,5 H=25			0326004120
5	**729623**	Dado per colonnetta / *Wheel nut*	M22x2 H=18			0326004060
6	**729046**	Rondella spaccata per colonnetta (tipo DIN) /*Spring washer*	ø 23x34x8			0256152290
7	**729179**	Colonnetta fiss. ruota c/dadi (tipo MICHELIN) *Wheel stud c/w nuts*	M22x1,5/M22x2 L=97 tot.			0980623180
8	**729169**	Colonnetta fiss. ruota / *Wheel stud*	M22x1,5/M22x2 L=97 tot.			0980623180
9	**729657**	Dado per colonnetta es. 32 (tipo MICHELIN) / *Wheel nut*	M22x1,5 H=26			0526054090
10	**729623**	Dado per colonnetta / *Wheel nut*	M22x2 H=18			0326004060
11	**728635**	Cuscinetto esterno mozzo (32310) / *Hub outer bearing*	ø 50x110x42			0264065000 0264102500
12	**728636**	Cuscinetto interno mozzo (33116) / *Hub inner bearing*	ø 80x130x37			0264088000 0264102400
13	**729678**	Dado arresto cuscinetto mozzo / *Axle nut*	M42x2 H=40			0326216080
14	**727054**	Distanziale interno mozzo / *Hub spacer, inner*				0537006480
15	**732676**	Guarnizione paraolio int. in nylon / *Nylon washer, inner*	ø 110x141x2,5			0331097310
16	**732677**	Guarnizione paraolio est. in nylon / *Nylon washer, outer*	ø 104x136x2,5			0331097320
17	**730838**	Guarnizione per calotta mozzo / *Hub cap gasket*				0331086060
18	**726906**	Lamierino di protezione / *Dust cover*				0301004150
19	**713557**	Mozzo ruota nudo (h. centr. cerchi mm. 22) / *Wheel hub, bare*	M115x2			0327230350 0327230410
20	**713932**	Mozzo ruota completo / *Wheel hub assembly*				0327230350**S** 0327230410**S**
21	**713955**	Mozzo ruota completo (con cuscinetti SKF) *Wheel hub assembly (complete with SKF bearings)*				0327230350**S** 0327230410**S**
22	**728768**	Kit riparazione cuscinetto ruota / *Roller bearing repair kit*				0980102170
23	**713563**	Mozzo ruota nudo (h. centr. cerchi mm. 15) / *Wheel hub, bare*	M115x2			0327230340
24	**727265**	Ruota fonica / *Impulse wheel*	ø 152x170x15 80 denti / *teeth*			0331008180
25	**728351**	Spina fissaggio colonnetta mozzo / *Dowel*	ø 6x19,5			0260103560
26	**790430**	Tamburo freni ventilato / *Brake drum*	mm. 180 H 226	9 TON / *TONS*		0310667620 0310967130 0310967820

I marchi ed i nominativi dei costruttori come pure i riferimenti originali sono esposti a solo titolo indicativo in quanto i nostri particolari non sono originali
Manufacturer's names and part numbers in this catalogue are used for cross reference purposes only and do not imply anything about the origin or manufacturer of product.

MOZZO SISTEMA ECO 6,5-9 TON SERIE HS - HZ - SKH
HS - HZ - SKH SERIES ECO HUB SYSTEM 6,5-9 TONS

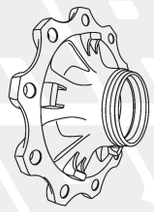

17 - **713356** NEW

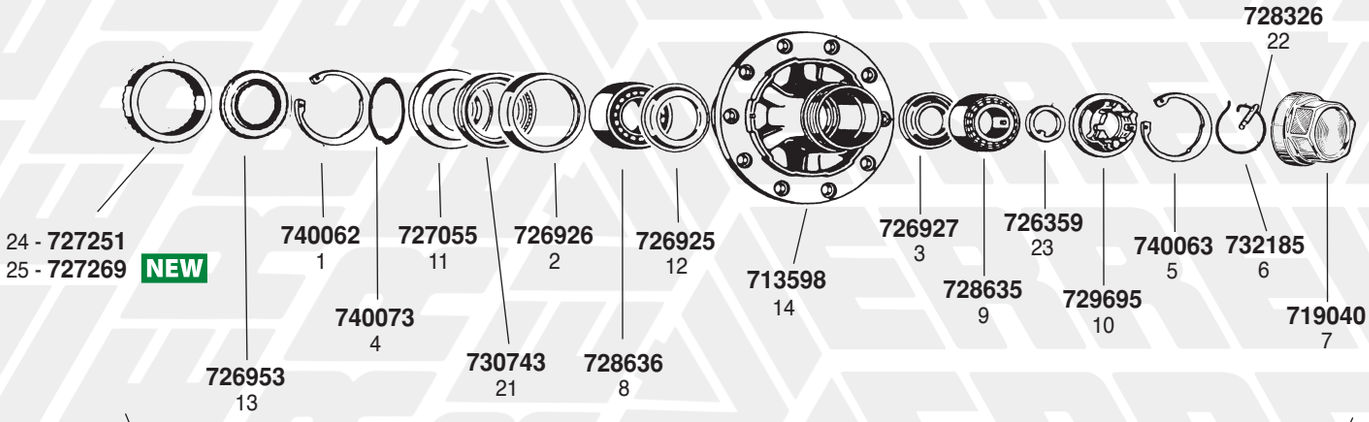

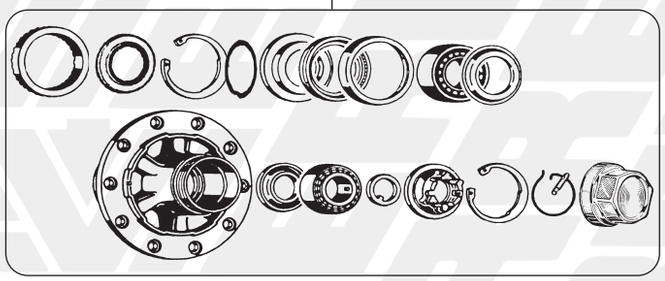

15 - **713933**
16 - **713953**

ASSEMBLATO COME L'ORIGINALE
ASSEMBLED AS O.E.

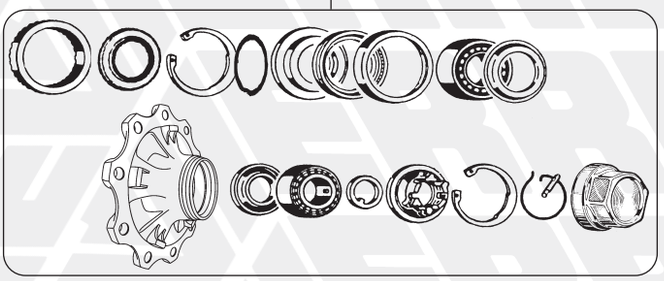

18 - **713398** NEW
19 - **713399** NEW

ASSEMBLATO COME L'ORIGINALE
ASSEMBLED AS O.E.

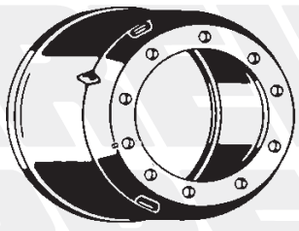

790430
26

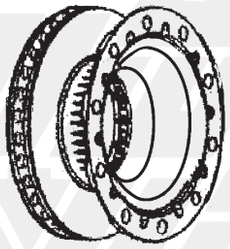

vedi pag. / *see page* 16-19



20 - **728771** NEW



Colonnette ruota (vedi pag. 22)
Wheel studs (see page 22)

MOZZO SISTEMA ECO 6,5-9 TON SERIE HS - HZ - SKH
HS - HZ - SKH SERIES ECO HUB SYSTEM 6,5-9 TONS

FIG. *ITEM*	RIF. ERREVI *ERREVI REF.*	DESCRIZIONE PARTICOLARI *DESCRIPTION*		TIPO *VEHICLE MODEL*	RIF. ORIGINALE *ORIGINAL REF.*
1	**740062**	Anello di sicurezza interno / *Inner circlip*			0256064090
2	**726926**	Anello distanziale per paraolio / *Spacer ring*			0256836200
3	**726927**	Anello tenuta assale / *Thrust washer*	ø 53/98		0337025160
4	**740073**	Anello tenuta / *O.ring*	ø 90x3		0256779040
5	**740063**	Anello di sicurezza esterno / *Outer circlip*			0256061290
6	**732185**	Anello elastico di fermo / *Spring ring*			0318803060
7	**719040**	Calotta coprimozzo filetto int. / *Hub cap*	M125x2		0321224250
8	**728636**	Cuscinetto interno mozzo (33116) / *Hub inner bearing*	ø 130x80x37		0264088000
9	**728635**	Cuscinetto esterno mozzo (32310) / *Hub outer bearing*	ø 50x110x42		0264065000
10	**729695**	Dado arresto cuscinetto mozzo / *Axle nut*	M42x2 H=42		0326646020
11	**727055**	Distanziale interno mozzo / *Hub spacer, inner*			0337007600
12	**726925**	Lamierino di protezione / *Dust cover*			0301093330
13	**726953**	Lamierino parapolvere / *Dust shield*	ø 103x147x15		0256819800
14	**713598**	Mozzo ruota nudo / *Wheel hub, bare*	M125x2	HS - HZ	0327230810 0327230870
15	**713933**	Mozzo ruota completo / *Wheel hub assembly*		HS - HZ	0980106030
16	**713953**	Mozzo ruota completo (con cuscinetti SKF) *Wheel hub assembly (complete with SKF bearings)*		HS - HZ	0980106030
17	**713356**	Mozzo ruota nudo / *Wheel hub, bare*		SKH	0327232030
18	**713398**	Mozzo ruota completo / *Wheel hub assembly*		SKH	0980106640
19	**713399**	Mozzo ruota completo con cuscinetti SKF *Wheel hub assembly c/w SKF bearings*		SKH	0980106640
20	**728771**	Kit riparazione cuscinetto ruota / *Roller bearing repair kit*			0980102720
21	**730743**	Paraolio interno mozzo / *Oil seal*	ø 136,7x115x8		0256645700
22	**728326**	Pernetto di fermo / *Lock pin*	ø 8 L=35		0308471170
23	**726359**	Rondella con dente / *Lock washer*	ø 43x61x6		0332073130
24	**727251**	Ruota fonica / *Impulse wheel*	ø 152x170x15 100 denti / *teeth*	HS - HZ	0331008150
25	**727269**	Ruota fonica / *Impulse wheel*	ø 105x156x22 100 denti/*teeth*	SKH	0531007300 0531007301
26	**790430**	Tamburo freni ventilato / *Brake drum*	mm. 180 H 226	9 TON / *TONS*	0310667620 0310967130 0310967820

I marchi ed i nominativi dei costruttori come pure i riferimenti originali sono esposti a solo titolo indicativo in quanto i nostri particolari non sono originali
Manufacturer's names and part numbers in this catalogue are used for cross reference purposes only and do not imply anything about the origin or manufacturer of product.

MOZZO SISTEMA ECO MAXX 6,5-9 TON SERIE HS - HZ - SKHS - SH - SKH
HS - HZ - SKHS - SH - SKH SERIES ECO MAXX HUB SYSTEM 6,5-9 TONS

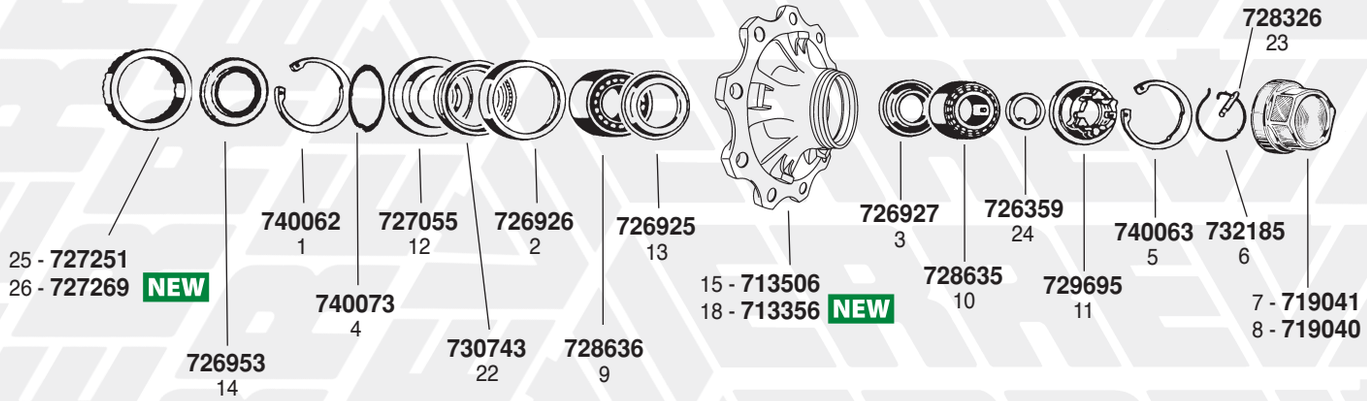

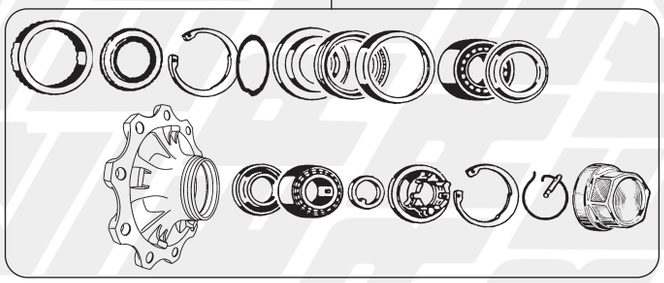

16 - **713934**
17 - **713954**

ASSEMBLATO COME L'ORIGINALE
ASSEMBLED AS O.E.

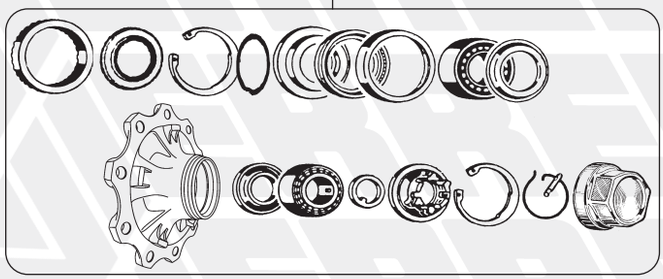

19 - **713398** NEW
20 - **713399** NEW

ASSEMBLATO COME L'ORIGINALE
ASSEMBLED AS O.E.

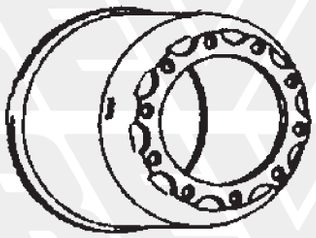

27 - **790441**
28 - **790496** NEW

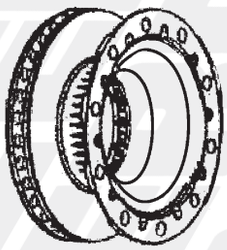

vedi pag. / *see page* 16-19

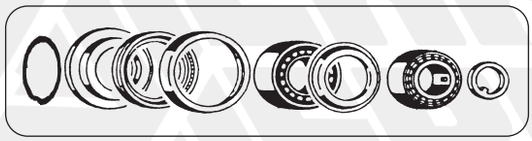

21 - **728771** NEW



Colonnette ruota (vedi pag. 22)
Wheel studs (see page 22)

MOZZO SISTEMA ECO MAXX 6,5-9 TON SERIE HS - HZ - SKHS - SH - SKH
HS - HZ - SKHS - SH - SKH SERIES ECO MAXX HUB SYSTEM 6,5-9 TONS

FIG. *ITEM*	RIF. ERREVI *ERREVI REF.*	DESCRIZIONE PARTICOLARI *DESCRIPTION*		TIPO *VEHICLE MODEL*	RIF. ORIGINALE *ORIGINAL REF.*
1	**740062**	Anello di sicurezza interno / *Inner circlip*			0256064090
2	**726926**	Anello distanziale per paraolio / *Spacer ring*			0256836200
3	**726927**	Anello tenuta assale / *Thrust washer*	ø 53/98		0337025160
4	**740073**	Anello tenuta / *O.ring*	ø 90x3		0256779040
5	**740063**	Anello di sicurezza esterno / *Outer circlip*			0256061290
6	**732185**	Anello elastico di fermo / *Spring ring*			0318803060
7	**719041**	Calotta coprimozzo filetto int. / *Hub cap*	M135x2	HS - HZ - SKHS - SH	0321225080
8	**719040**	Calotta coprimozzo filetto int. / *Hub cap*	M125x2	SKH	0321224250
9	**728636**	Cuscinetto interno mozzo / *Hub inner bearing*	ø 130x80x37		33116 0264088000
10	**728635**	Cuscinetto esterno mozzo / *Hub outer bearing*	ø 50x110x42		32310 0264065000
11	**729695**	Dado arresto cuscinetto mozzo / *Axle nut*	M42x2 H=42		0326646020
12	**727055**	Distanziale interno mozzo / *Hub spacer, inner*			0337007600
13	**726925**	Lamierino di protezione / *Dust cover*			0301093330
14	**726953**	Lamierino parapolvere / *Dust shield*	ø 103x147x15		0256819800
15	**713506**	Mozzo ruota nudo / *Wheel hub, bare*		HS - HZ - SKHS - SH	0327230950 0327230970
16	**713934**	Mozzo ruota completo / *Wheel hub assembly*		HS - HZ - SKHS - SH	0980106050
17	**713954**	Mozzo ruota completo (con cuscinetti SKF) *Wheel hub assembly (complete with SKF bearings)*		HS - HZ - SKHS - SH	0980106050
18	**713356**	Mozzo ruota nudo / *Wheel hub, bare*		SKH	0327232030
19	**713398**	Mozzo ruota completo / *Wheel hub assembly*		SKH	0980106640
20	**713399**	Mozzo ruota completo con cuscinetti SKF *Wheel hub assembly c/w SKF bearings*		SKH	0980106640
21	**728771**	Kit riparazione cuscinetto ruota / *Roller bearing repair kit*			0980102720
22	**730743**	Paraolio interno mozzo / *Oil seal*	ø 136,7x115x8		0256645700
23	**728326**	Pernetto di fermo / *Lock pin*	ø 8 L=35		0308471170
24	**726359**	Rondella con dente / *Lock washer*	ø 43x61x6		0332073130
25	**727251**	Ruota fonica / *Impulse wheel*	ø 152x170x15 100 denti / *teeth*	HS - HZ - SKHS - SH	0331008150
26	**727269**	Ruota fonica / *Impulse wheel*	ø 105x156x22 100 denti / *teeth*	SKH	0531007300 0531007301
27	**790441**	Tamburo freno / *Brake drum*		HS	0310967190 0310967790
28	**790496**	Tamburo freno / *Brake drum*		HZ	0310967780

I marchi ed i nominativi dei costruttori come pure i riferimenti originali sono esposti a solo titolo indicativo in quanto i nostri particolari non sono originali
Manufacturer's names and part numbers in this catalogue are used for cross reference purposes only and do not imply anything about the origin or manufacturer of product.

MOZZO SISTEMA ECO PLUS 8-9 TON SERIE HS-HZ-SKH-SH-SKHB-SHB
HS-HZ-SKH-SH-SKHB-SHB SERIES ECO PLUS HUB SYSTEM 8-9 TONS

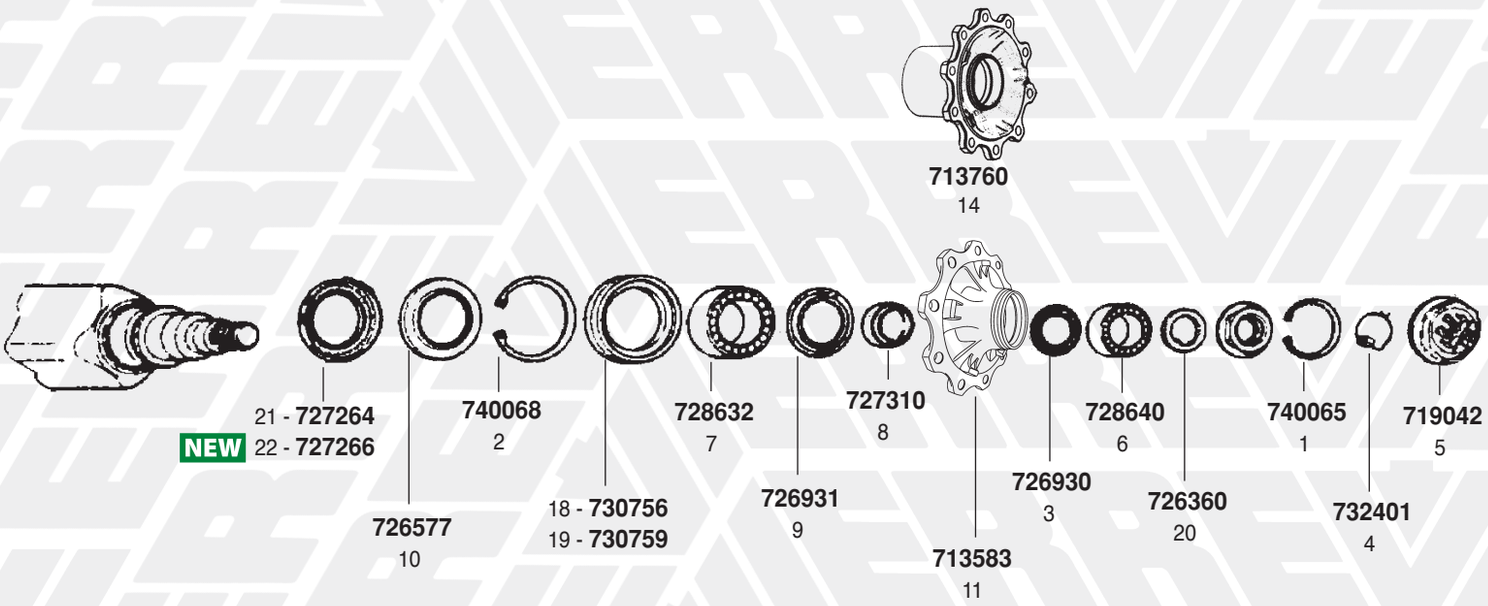

713760
14

21 - **727264**
NEW 22 - **727266**

740068
2

728632
7

727310
8

728640
6

740065
1

719042
5

726577
10

18 - **730756**
19 - **730759**

726931
9

713583
11

726930
3

726360
20

732401
4

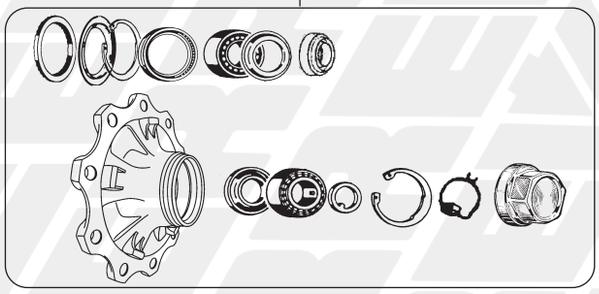

12 - **713935**
13 - **713956**

ASSEMBLATO COME L'ORIGINALE
ASSEMBLED AS O.E.

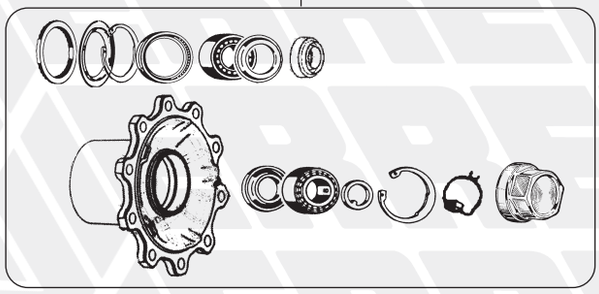

15 - **713936**
16 - **713957**

ASSEMBLATO COME L'ORIGINALE
ASSEMBLED AS O.E.

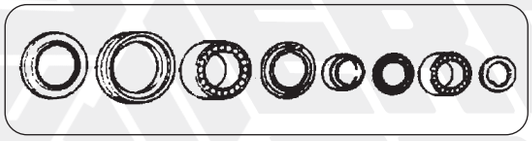

17 - **728773** NEW

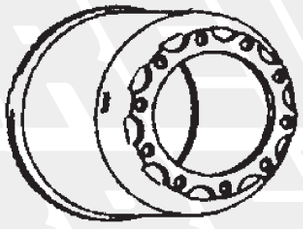

23 - **790441**
24 - **790496** NEW

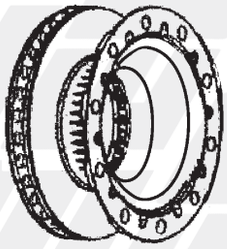

vedi pag. / *see page* 16-19



Colonnette ruota (vedi pag. 22)
Wheel studs (see page 22)

MOZZO SISTEMA ECO PLUS 8-9 TON SERIE HS-HZ-SKH-SH-SKHB-SHB
HS-HZ-SKH-SH-SKHB-SHB SERIES ECO PLUS HUB SYSTEM 8-9 TONS

FIG. *ITEM*	RIF. ERREVI *ERREVI REF.*	DESCRIZIONE PARTICOLARI *DESCRIPTION*		TIPO *VEHICLE MODEL*		RIF. ORIGINALE *ORIGINAL REF.*
1	**740065**	Anello di sicurezza esterno / *Outer circlip*	ø 122x4			0256062290
2	**740068**	Anello di sicurezza interno / *Inner circlip*	ø 158x4			0256065890
3	**726930**	Anello tenuta assale / *Thrust washer*	ø 71/108x8			0337026240
4	**732401**	Anello elastico di fermo / *Spring ring*	ø 62x1,8			0318804100
5	**719042**	Calotta coprimozzo / *Hub cap*	M136x2,5			0321225310 0321225330
6	**728640**	Cuscinetto esterno mozzo (33213) / *Hub outer bearing*	ø 65x120x41			0264076700
7	**728632**	Cuscinetto interno mozzo (33118) / *Hub inner bearing*	ø 90x150x45			0264089200
8	**727310**	Cartuccia grasso / *Grease cartridge*	ø 67x93x50			0312045150
9	**726931**	Lamierino di protezione / *Dust cover*	ø 94/149x8,5			0301093340
10	**726577**	Anello parapolvere / *Dust cover*	ø 122x160x8,7			0312048150
11	**713583**	Mozzo ruota nudo / *Wheel hub, bare*		HS - HZ - SKH - SH		0321243102 0327243100
12	**713935**	Mozzo ruota completo (**senza dado assale**) *Wheel hub assembly (**without axle nut**)*		HS - HZ - SKH - SH		0980106070
13	**713956**	Mozzo ruota completo senza dado assale (con cuscinetti SKF) *Wheel hub assembly without axle nut (c/w SKF bearings)*		HS - HZ - SKH - SH		0980106070
14	**713760**	Mozzo ruota nudo / *Wheel hub, bare*		SKHB - SHB		0327243140 0327243142
15	**713936**	Mozzo ruota completo (**senza dado assale**) *Wheel hub assembly (**w/o axle nut**)*		SKHB - SHB		0980106580
16	**713957**	Mozzo ruota completo senza dado assale (con cuscinetti SKF) *Wheel hub assembly without axle nut (c/w SKF bearings)*		SKHB - SHB		0980106580
17	**728773**	Kit riparazione cuscinetto ruota / *Roller bearing repair kit*				0980106260
18	**730756**	Paraolio interno mozzo / *Oil seal*	ø 120/157,5x20	(fino al / *until to* 09/2004)		0256646800
19	**730759**	Paraolio interno mozzo / *Oil seal*	ø 117,5x158x17,5	(da / *from* 10/2004)		0256647400
20	**726360**	Rondella con dente / *Lock washer*	ø 53x76x5,8			0332064010
21	**727264**	Ruota fonica / *Impulse wheel*	ø 125x156x8,8 100 denti / *teeth*			0331008510
22	**727266**	Ruota fonica / *Impulse wheel*	ø 192x220x21 100 denti / *teeth*			0331009340
23	**790441**	Tamburo freno / *Brake drum*		HS		0310967190 0310967790
24	**790496**	**Tamburo freno / *Brake drum***		**HZ**		**0310967780**

I marchi ed i nominativi dei costruttori come pure i riferimenti originali sono esposti a solo titolo indicativo in quanto i nostri particolari non sono originali
Manufacturer's names and part numbers in this catalogue are used for cross reference purposes only and do not imply anything about the origin or manufacturer of product.

MOZZO SISTEMA ECO PLUS 2 6,5/8-9 TON SERIE HS-HZ-SKH-SKHB-SH-SHB-SHSLL
HS-HZ-SKH-SKHB-SH-SHB-SHSLL SERIES ECO PLUS 2 HUB SYSTEM 6,5/8-9 TONS

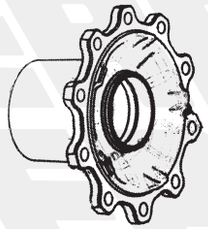

713761
10

730853
14
NEW



16 - **727264**
NEW 17 - **727269**

726907 *
6

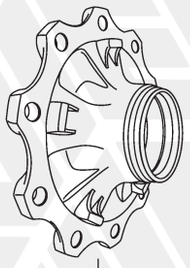



740068
2

730759
15

728632
5

713941
7

728640
4

740065
1

719100
3

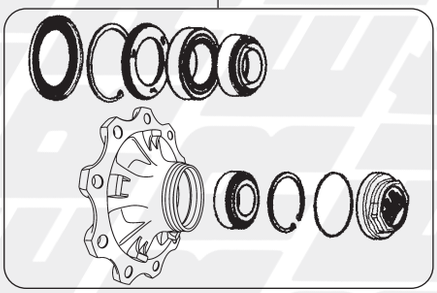

8 - **713942**
9 - **713959**

ASSEMBLATO COME L'ORIGINALE
ASSEMBLED AS O.E.

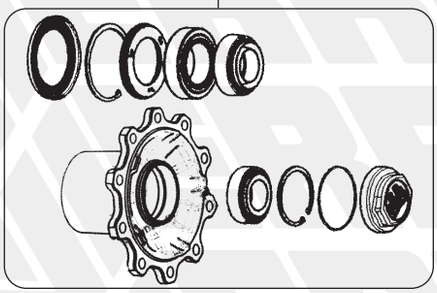

11 - **713937**
12 - **713958**

ASSEMBLATO COME L'ORIGINALE
ASSEMBLED AS O.E.

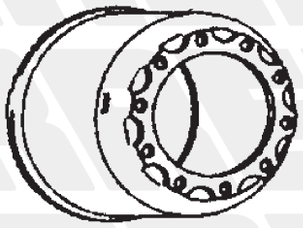

18 - **790441**
19 - **790496** **NEW**

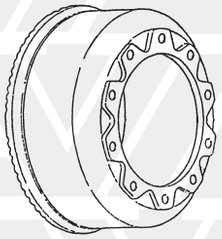

790600
20

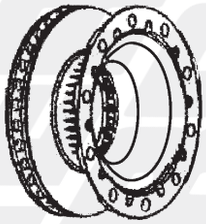

vedi pag. / *see page* 16-19



13 - **728775** **NEW**



Colonnette ruota (vedi pag. 22)
Wheel studs (see page 22)

*** Utilizzato per il montaggio del mozzo, non venduto sciolto / *Only used for hub assembly, not sold separately***

MOZZO SISTEMA ECO PLUS 2 6,5/8-9 TON SERIE HS-HZ-SKH-SKHB-SH-SHB-SHSLL
HS-HZ-SKH-SKHB-SH-SHB-SHSLL SERIES ECO PLUS 2 HUB SYSTEM 6,5/8-9 TONS

FIG. *ITEM*	RIF. ERREVI *ERREVI REF.*	DESCRIZIONE PARTICOLARI *DESCRIPTION*		TIPO *VEHICLE MODEL*		RIF. ORIGINALE *ORIGINAL REF.*
1	**740065**	Anello di sicurezza esterno / *Outer circlip*	ø 122x4			0256062290
2	**740068**	Anello di sicurezza interno / *Inner circlip*	ø 158x4			0256065890
3	**719100**	Calotta coprimozzo completo di anello / *Hub cap*				0521225780
4	**728640**	Cuscinetto esterno mozzo (33213) / *Hub outer bearing*	ø 65x120x41			0264076500 0264102200
5	**728632**	Cuscinetto interno mozzo (33118) / *Hub inner bearing*	ø 90x150x45			0264089000 0264102300
6	**726907**	Cartuccia grasso / *Grease cartridge*	ø 101x130x50			0312047080
7	**713941**	Mozzo ruota nudo / *Wheel hub bare*		HS - HZ - SH - SHSLL - SKH		0327243290
8	**713942**	Mozzo ruota completo (**senza dado assale**) *Wheel hub assembly (**without axle nut**)*		HS - HZ - SH - SHSLL - SKH		0980107350
9	**713959**	Mozzo ruota completo senza dado assale (con cuscinetti SKF) *Wheel hub assembly without axle nut (c/with SKF bearings)*		HS - HZ - SH - SHSLL - SKH		0980107350
10	**713761**	Mozzo ruota nudo / *Wheel hub, bare*		SHB - SKHB - SHB		0327243280
11	**713937**	Mozzo ruota completo (**senza dado assale**) *Wheel hub assembly (**without axle nut**)*		SHB - SKHB - SHB		0980107320
12	**713958**	Mozzo ruota completo senza dado assale (con cuscinetti SKF) *Wheel hub assembly without axle nut (c/w SKF bearings)*		SHB - SKHB - SHB		0980107320
13	**728775**	Kit riparazione cuscinetto ruota / *Roller bearing repair kit*				0980107340
14	**730853**	O.ring calotta / *Hub cap o.ring*	ø 128x3			0256786500
15	**730759**	Paraolio interno mozzo / *Oil seal*	ø 117,5x158x17,5			0256647400
16	**727264**	Ruota fonica / *Impulse wheel*	ø 125x156x8,8 100 denti/*teeth*			0331008510
17	**727269**	Ruota fonica / *Impulse wheel*	ø 105x156x22 100 denti/*teeth*			0531007300 0531007301
18	**790441**	Tamburo freno / *Brake drum*		HS		0310967190 0310967790
19	**790496**	Tamburo freno / *Brake drum*		HZ		0310967780
20	**790600**	Tamburo freno / *Brake drum*		HS - HZ		0310967290

I marchi ed i nominativi dei costruttori come pure i riferimenti originali sono esposti a solo titolo indicativo in quanto i nostri particolari non sono originali
Manufacturer's names and part numbers in this catalogue are used for cross reference purposes only and do not imply anything about the origin or manufacturer of product.

MOZZO SISTEMA ECO PLUS 3 6,5-9 TON SERIE HS - HZ - SH - SKH
HS - HZ - SH - SKH SERIES ECO PLUS 3 HUB SYSTEM 6,5-9 TONS

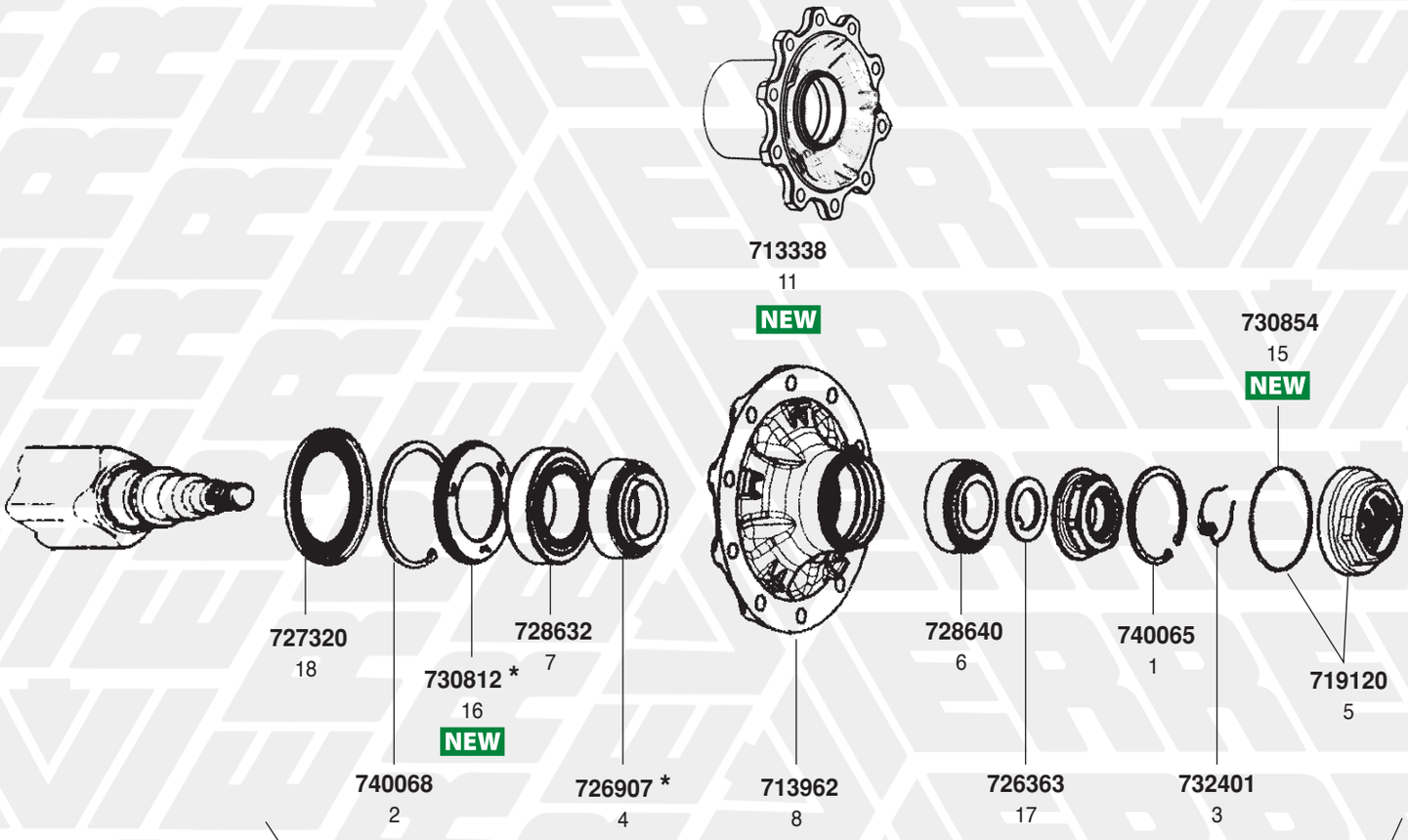

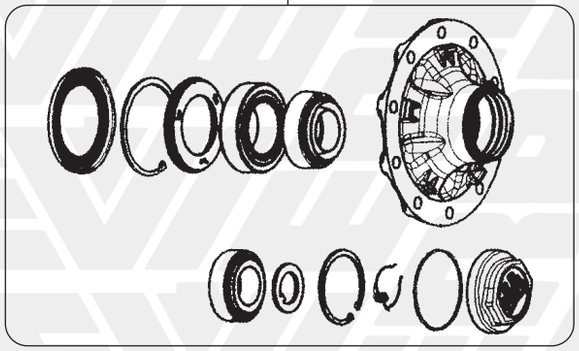

9 - **713379** NEW
10 - **713380** NEW

ASSEMBLATO COME L'ORIGINALE
ASSEMBLED AS O.E.

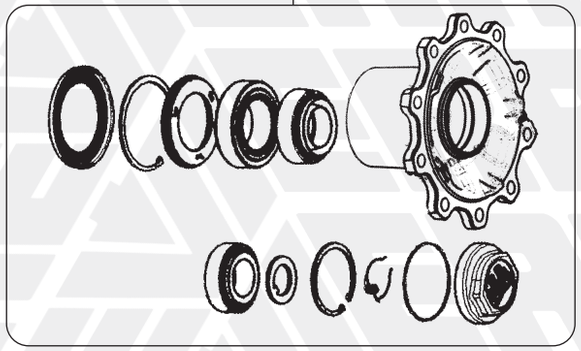

12 - **713381** NEW
13 - **713382** NEW

ASSEMBLATO COME L'ORIGINALE
ASSEMBLED AS O.E.

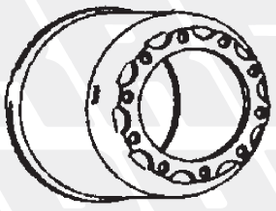

19 - **790441**
20 - **790496** NEW

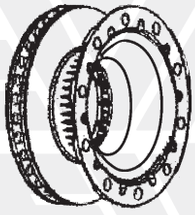

713480
21



713848
22

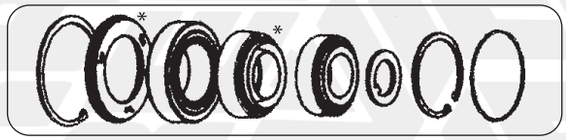

14 - **728776** NEW



Colonnette ruota (vedi pag. 22)
Wheel studs ***(see page 22)***

*** Utilizzato per il montaggio del mozzo, non venduto sciolto / *Only used for hub assembly, not sold separately***

MOZZO SISTEMA ECO PLUS 3 6,5-9 TON SERIE HS - HZ - SH - SKH
HS - HZ - SH - SKH SERIES ECO PLUS 3 HUB SYSTEM 6,5-9 TONS

FIG. *ITEM*	RIF. ERREVI *ERREVI REF.*	DESCRIZIONE PARTICOLARI *DESCRIPTION*		TIPO *VEHICLE MODEL*		RIF. ORIGINALE *ORIGINAL REF.*
1	**740065**	Anello di sicurezza esterno / *Outer circlip*	ø 122x4			0256062290
2	**740068**	Anello di sicurezza interno / *Inner circlip*	ø 158x4			0256065890
3	**732401**	Anello elastico di fermo / *Spring ring*	ø 62x1,8			0318804100
4	**726907**	Cartuccia grasso / *Grease cartridge*	ø 101x130x50			0312047080
5	**719120**	Calotta coprimozzo completa di o.ring *Hub cap complete with o.ring*	M135x2 H=48			0521225980
6	**728640**	Cuscinetto esterno mozzo / *Hub outer bearing*	ø 65x120x41			33213 0264076700
7	**728632**	Cuscinetto interno mozzo / *Hub inner bearing*	ø 90x150x45			33118 0264089200
8	**713962**	Mozzo ruota nudo / *Wheel hub, bare*				0327243420
9	**713379**	Mozzo ruota completo (**senza dado assale**) *Wheel hub assembly (**without axle nut**)*				0980108390
10	**713380**	Mozzo ruota completo senza dado assale (con cuscinetti SKF) *Wheel hub assembly without axle nut (c/w SKF bearings)*				0980108390
11	**713338**	Mozzo ruota nudo / *Wheel hub, bare*		SKRB - SKHB		0327243410
12	**713381**	Mozzo ruota completo (**senza dado assale**) *Wheel hub assembly (**without axle nut**)*		SKRB - SKHB		0980108360
13	**713382**	Mozzo ruota completo senza dado assale (con cuscinetti SKF) *Wheel hub assembly without axle nut (c/w SKF bearings)*		SKRB - SKHB		0980108360
14	**728776**	Kit riparazione cuscinetto ruota / *Roller bearing repair kit*				0980108410
15	**730854**	O.ring calotta / *Hub cap o.ring*	ø 126x3			0256787200
16	**730812**	Paraolio interno mozzo / *Oil seal, inner*	ø 117x158x15			0256647700
17	**726363**	Rondella con dente / *Lock washer*	ø 53x83x5,8			0332065050
18	**727320**	Ruota fonica / *Impulse wheel*	ø 121,5x170/178x14,5 90 denti / *teeth*			0331008570
19	**790441**	Tamburo freno / *Brake drum*		HS		0310967790
20	**790496**	Tamburo freno / *Brake drum*		HZ		0310967780
21	**713480**	Disco freno / *Brake disc*	ø 430x159,5 10 fori / *holes* ø 23	TS2 4309 / TSB 4309		0308835030 0308835050 0308835057
22	**713848**	Disco freno / *Brake disc*	ø 430 10 fori / *holes* ø 23	TS2 4309 / TSB 4309		0308835120 0308835127 0308835128

I marchi ed i nominativi dei costruttori come pure i riferimenti originali sono esposti a solo titolo indicativo in quanto i nostri particolari non sono originali
Manufacturer's names and part numbers in this catalogue are used for cross reference purposes only and do not imply anything about the origin or manufacturer of product.

ASSALE TIPO 11 TON
11 TONS AXLE PARTS

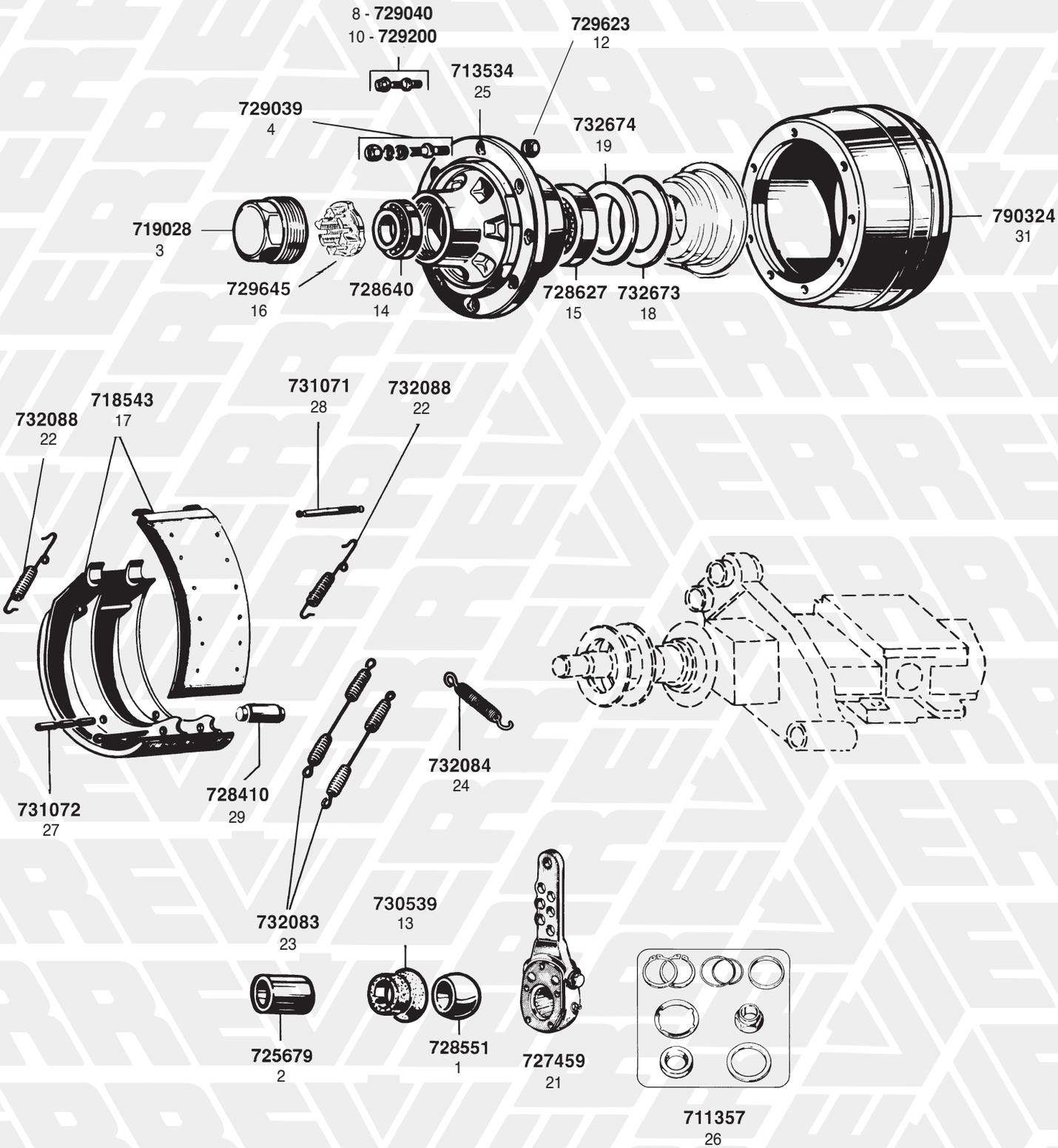

ASSALE TIPO 11 TON
11 TONS AXLE PARTS

FIG. *ITEM*	RIF. ERREVI *ERREVI REF.*	DESCRIZIONE PARTICOLARI *DESCRIPTION*		TIPO *VEHICLE MODEL*	RIF. ORIGINALE *ORIGINAL REF.*
1	**728551**	Boccola sferica int. perno a chiave *Spherical bush, inner*	ø 42x59,5x36,5		0311314010
2	**725679**	Boccola esterna per perno a chiave *Camshaft bush, outer*	ø 42x46x73		0311244340
3	**719028**	Calotta per raggiera e per mozzo / *Hub cap*	M125x3		0321224020
4	**729039**	Colonnetta fissaggio ruota c/dadi e rondelle (tipo DIN) *Wheel stud c/w nuts and washers*	M22x1,5/M22x2 L=111 tot.		0980623280
5	**729625**	Dado per colonnetta esagono 32 (tipo DIN) / *Wheel nut*	M22x1,5 H=25		0326004120
6	**729046**	Rondella spaccata per colonnetta (tipo DIN) *Spring washer*	ø 23x34x8		0256152290
7	**729048**	Rondella conica con bisello per colonnetta (tipo DIN) *Cone washer*	ø 22x32x5		-
8	**729040**	Colonnetta fiss. ruota c/dadi (tipo MICHELIN) *Wheel stud c/w nuts*	M22x1,5/M22x2 L=111 tot.		0980623220
9	**729629**	Dado p/colonnetta c/rondella incorporata es. 32 (tipo MICHELIN) / *Wheel nut*	M22x1,5 H=31		0252192310
10	**729200**	Colonnetta fissaggio ruota con dadi (per cerchi in lega leggera) *Wheel stud c/w nuts (Light Alloy rims)*	M22x1,5/M22x2 L=129 tot.		-
11	**729629**	Dado per colonnetta (per cerchi lega leggera) *Wheel nut (Light Alloy rims)*	M22x1,5 H=31		0252192310
12	**729623**	Dado per colonnetta / *Wheel nut*	M22x2 H=18		0326004060
13	**730539**	Cuffia parapolvere in gomma per snodo sferico *Dust cover boot*			0312043140
14	**728640**	Cuscinetto esterno mozzo / *Hub outer bearing*	ø 65x120x41		33213 0264076500
15	**728627**	Cuscinetto interno mozzo / *Hub inner bearing*	ø 85x150x49		33217 0264078500
16	**729645**	Dado arresto cuscinetti mozzo / *Axle nut*	M52x2 H=40		0326217120
17	**718543**	Ganascia freno completa di rullo e piastrine (senza ceppi) *Brake shoe c/w roller, unlined*	mm. 200		0509127542
18	**732673**	Guarnizione paraolio int. in nylon / *Nylon washer, inner*	ø 118,5x164,5x3,5		0331098140
19	**732674**	Guarnizione paraolio est. in nylon / *Nylon washer, outer*	ø 113,5x155x3,5		0331097150
20	**730839**	Guarnizione per calotta / *Hub cap gasket*			0331086070
21	**727459**	Leva registrabile comando freni Dx/Sx (7 fori) *Slack-adjuster (7 holes)*	10 CAVE *10 SPLINES*		0517465130
22	**732088**	Molla sup. richiamo ganasce / *Return spring, top*	L tot. 178		0339734110
23	**732083**	Molla inf. richiamo ganasce / *Return spring, bottom*	L tot. 265		0539746070
24	**732084**	Molla richiamo leva freni / *Release spring*	L tot. 148		0539726030
25	**713534**	Mozzo ruota nudo / *Wheel hub, bare*			0327248320 0327248330
26	**711357**	Kit revisione perno a chiave / *Camshaft repair kit*			0980100140
27	**731072**	Pernetto inf. per molla ganascia *Release spring pin, bottom*	ø 12x90		0300108050
28	**731071**	Pernetto sup. per molla ganascia / *Release spring pin, top*	ø 12x120		0308442020
29	**728410**	Rullo per ganascia / *Brake shoe roller*	ø 42 L=78		0333134050
30	**728351**	Spina fissaggio colonnetta mozzo / *Dowel*	ø 6 L=19,5		0260103560
31	**790324**	Tamburo freni / *Brake drum*			0310677040 0310677120 0310677190 0310677410

I marchi ed i nominativi dei costruttori come pure i riferimenti originali sono esposti a solo titolo indicativo in quanto i nostri particolari non sono originali
Manufacturer's names and part numbers in this catalogue are used for cross reference purposes only and do not imply anything about the origin or manufacturer of product.

1 MASSA FRENANTE ø 420x200 10-12 TON
10-12 TONS ø 420x200 BRAKE AXLES

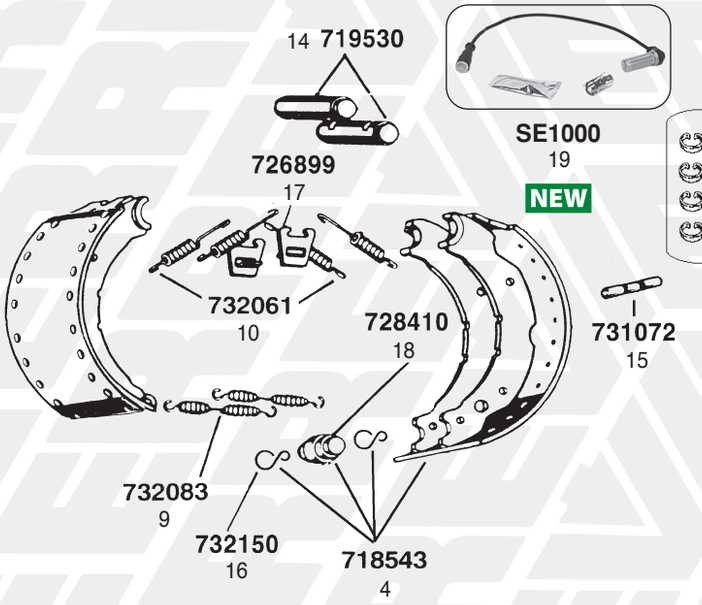

SE1000
19
NEW

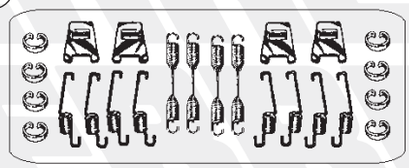

8 - **750981**

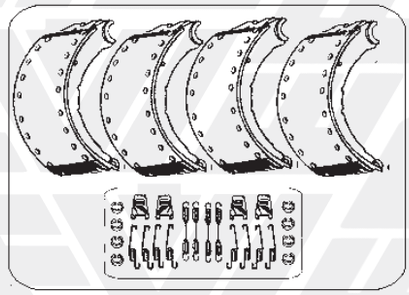

2 - **711863**
3 - **M11863** NEW

RIF. ERREVI *ERREVI REF.*	ø TAMBURO ø *DRUM*	Q.TÀ *Q.TY*	DIMENSIONI / *DIMENSIONS* A B C	RIVETTI / *RIVETS* Dim.
K11270	420	8	200 x 205 x 17.1/12.1	8 x 15
K11272			(+ 10/10)	
K11274			(+ 20/10)	

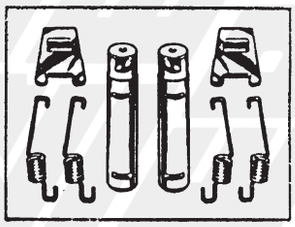

1 - **711326**

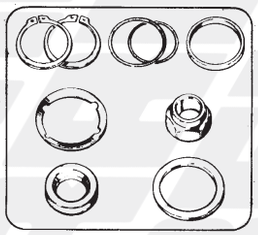

11 - **711357**

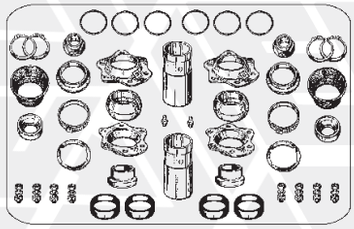

12 - **711700**

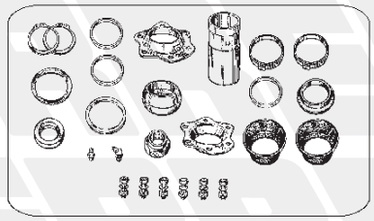

13 - **750977**

2 MASSA FRENANTE ø 420x200 10-12 TON DAL 1995
10-12 TONS ø 420x200 BRAKE AXLES 1995 >

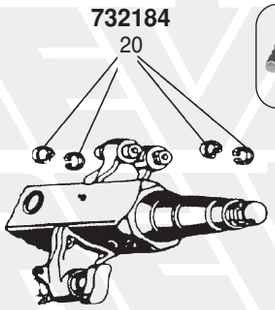



SE1000
38
NEW

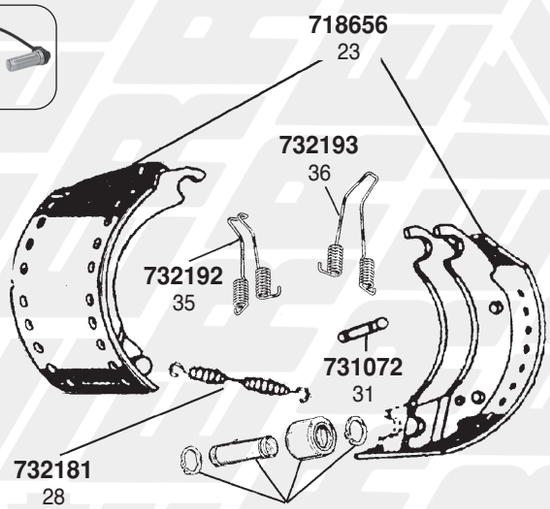

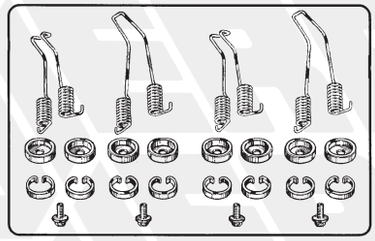

711948
32

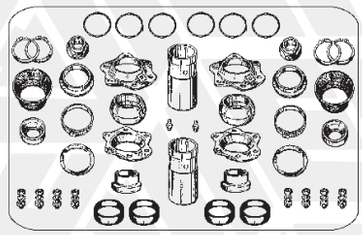

711700
34

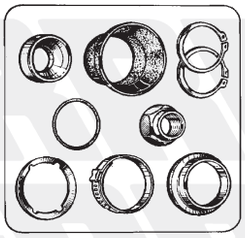

711910
33

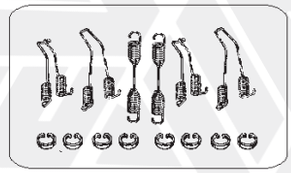

750982
27

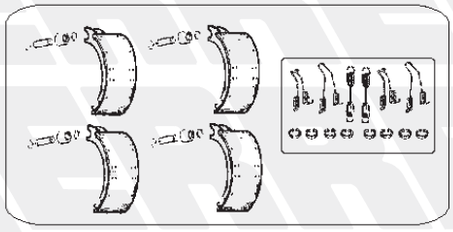

21 - **711864**
22 - **M11864** NEW

RIF. ERREVI *ERREVI REF.*	ø TAMBURO ø *DRUM*	Q.TÀ *Q.TY*	DIMENSIONI / *DIMENSIONS* A B C	RIVETTI / *RIVETS* Dim.
K11270	420	8	200 x 205 x 17.1/12.1	8 x 15
K11272			(+ 10/10)	
K11274			(+ 20/10)	

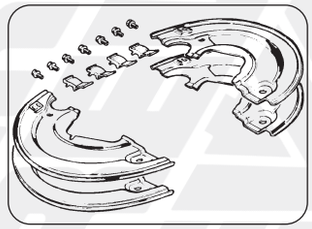

711733
37

FIG. *ITEM*	RIF. ERREVI *ERREVI REF.*	DESCRIZIONE PARTICOLARI *DESCRIPTION*		TIPO *VEHICLE MODEL*	RIF. ORIGINALE *ORIGINAL REF.*	
		1 MASSA FRENANTE ø 420x200 10-12 TON *10-12 TONS ø 420x200 BRAKE AXLES*				
1	**711326**	Complessivo perni sostegno ganasce *Brake shoe pin repair kit*				-
2	**711863**	Serie ganasce con ceppi STD ed accessori *Brake shoe set c/w STD linings and accessories*	ø 420x200			0509127542**S**
3	**M11863**	Serie ganasce con ceppi magg. 10/10 ed accessori *Brake shoe set c/w + 10/10 linings and accessories*	ø 420x200			0509127542**S**
4	**718543**	Ganascia freno completa di rullo e piastrina (senza ceppi) *Brake shoe c/w roller, unlined*				0509127542
5	**K11270**	Serie ceppi freno - STD - con rivetti *Brake linings set - STD - c/w rivets*			**19094**	0309227010 0309227020
6	**K11272**	(+ 10/10)				0309227060 0309227150
7	**K11274**	(+ 20/10)				0309227220
8	**750981**	Kit revisione ganasce (1 Assale) / *Brake shoe repair kit (1 Axle)*				-
9	**732083**	Molla inferiore richiamo ganasce / *Return spring, bottom*	L tot. 265			0539746070
10	**732061**	Molla superiore richiamo ganasce / *Return spring, top*	L tot. 103			0339744060
11	**711357**	Kit revisione perno a chiave / *Camshaft repair kit*				0980100140
12	**711700**	Kit completo revisione perni a chiave (2 perni) *Camshaft repair kit (2 pins)*				0980106090 0980106091
13	**750977**	Kit revisione perno a chiave / *Camshaft repair kit*				0980102130
14	**719530**	Perno sostegno ganasce / *Brake shoe pin*	ø 36x135			0308446220
15	**731072**	Pernetto inf. per molla ganascia /*Release spring pin, bottom*	ø 12x90			0300108050
16	**732150**	Molletta per rullo ganascia / *Roller clip*				0335000130
17	**726899**	Piastrina sup. per aggancio molla ganascia / *Locating plate*				0316723020
18	**728410**	Rullo per ganascia / *Brake shoe roller*	ø 42 L=78			0333134050
19	**SE1000**	Sensore ABS con boccola / *Sensor, ABS* **WABCO**: 4410325780, 4410326330, 4410328080, 4410329212	L = 400 mm			0233170100 0233170500
		2 MASSA FRENANTE ø 420x200 10-12 TON DAL 1995 *10-12 TONS ø 420x200 BRAKE AXLES 1995 >*				
20	**732184**	Anello elastico / *Circlip*				0318802020
21	**711864**	Serie ganasce con ceppi STD ed accessori *Brake shoe set c/w STD linings and accessories*	ø 420x200			0509127830**S** MBSK2010-4
22	**M11864**	Serie ganasce con ceppi magg. 10/10 ed accessori *Brake shoe set c/w + 10/10 linings and accessories*	ø 420x200			0509127830**S** MBSK2010-4
23	**718656**	Ganascia freno completa di rullo / *Brake-shoe c/w roller, unlined*				0509127830
24	**K11270**	Serie ceppi freno - STD - con rivetti *Brake linings set - STD - c/w rivets*			**19094**	0309227010 0309227020 0309227060
25	**K11272**	(+ 10/10)				0309227150
26	**K11274**	(+ 20/10)				0309227220
27	**750982**	Kit revisione ganasce (1 Assale) / *Brake shoe repair kit (1 Axle)*				0980106790
28	**732181**	Molla richiamo ganasce / *Return spring*	L tot. 267			0539758030
29	**728426**	Kit rullo ganasce / *Cam roller repair kit*				0980102910
30	**726902**	Piastrina sup. aggancio molla ganascia / *Locating plate*				0316723090
31	**731072**	Pernetto per molla ganascia / *Release spring, pin*	ø 12x90			0308458050
32	**711948**	Kit molle ganasce / *Return spring kit*		U.T.		0580152720
33	**711910**	Kit revisione perno a chiave / *Camshaft repair kit*		U.T.		0980100142
34	**711700**	Kit completo revisione perni a chiave (2 perni) *Camshaft repair kit (2 pins)*		U.T.		0980106090 0980106091
35	**732192**	Molla richiamo ganascia c/gancio / *Return spring c/w hook*		U.T.		0339733060
36	**732193**	Molla richiamo ganascia s/gancio / *Return spring w/o hook*		U.T.		0339733070
37	**711733**	Complessivo parapolvere per massa frenante / *Dust cover set*		ECO		9900000098
38	**SE1000**	Sensore ABS con boccola / *Sensor, ABS* **WABCO**: 4410325780, 4410326330, 4410328080, 4410329212	L = 400 mm			0233170100 0233170500

I marchi ed i nominativi dei costruttori come pure i riferimenti originali sono esposti a solo titolo indicativo in quanto i nostri particolari non sono originali
Manufacturer's names and part numbers in this catalogue are used for cross reference purposes only and do not imply anything about the origin or manufacturer of product.

MOZZO SISTEMA CONVENZIONALE 10-12 TON SERIE HS - HZ
HS - HZ SERIES CONVENTIONAL HUB SYSTEM 10-12 TONS

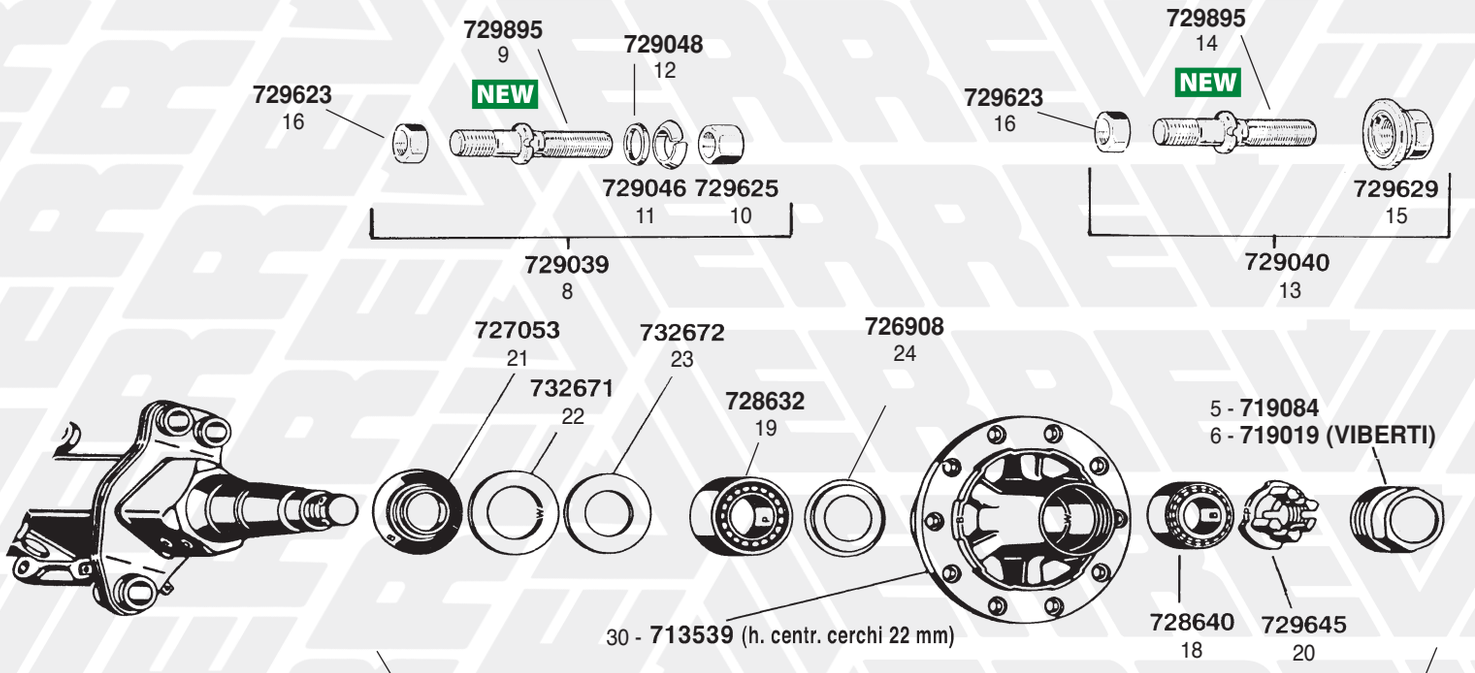

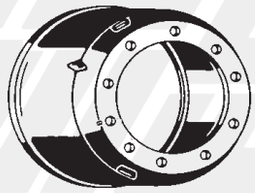

45 - **790395** per mozzo / *for hub*
46 - **790300** per mozzo / *for hub*

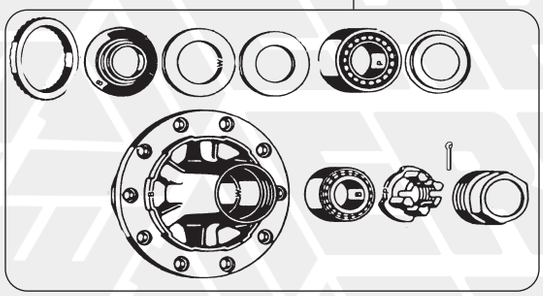

ASSEMBLATO COME L'ORIGINALE
ASSEMBLED AS O.E.

31 - **713939**
32 - **713383** NEW

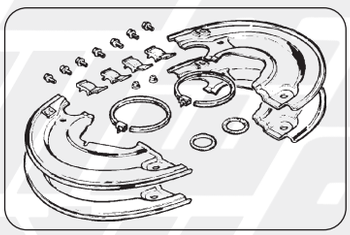

711363
7

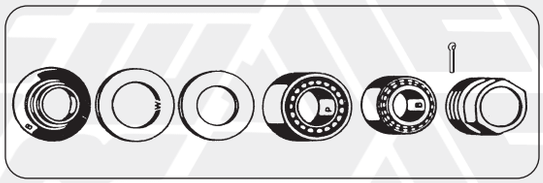

33 - **728769** NEW

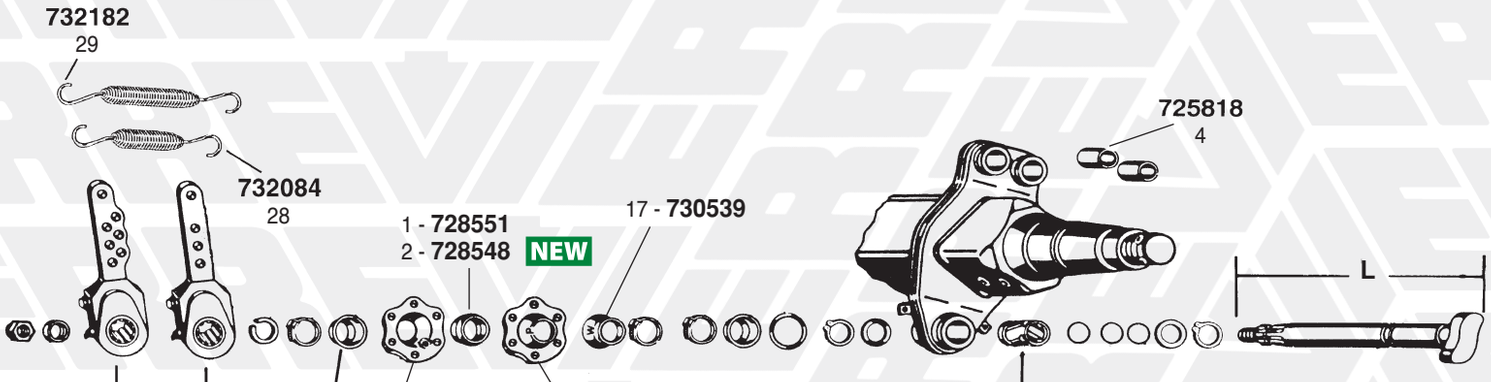

34 **719649 L 628**
35 **719648 L 628**
36 **719669 L 641**
37 **719670 L 641**
38 **719692 L 734**
39 **719693 L 734**

MOZZO SISTEMA CONVENZIONALE 10-12 TON SERIE HS - HZ
HS - HZ SERIES CONVENTIONAL HUB SYSTEM 10-12 TONS

FIG. *ITEM*	RIF. ERREVI *ERREVI REF.*	DESCRIZIONE PARTICOLARI *DESCRIPTION*		TIPO *VEHICLE MODEL*	RIF. ORIGINALE *ORIGINAL REF.*	
1	**728551**	Boccola sferica int. perno a chiave / *Spherical bush, inner*	ø 42x59,5x36,5			0311314010
2	**728548**	Boccola sferica int. perno a chiave / *Spherical bush, inner*				0311314040
3	**725679**	Boccola esterna per perno a chiave / *Camshaft bush, outer*	ø 42x46x73			0311244340
4	**725818**	Boccola per supporto perno ganascia / *Brake shoe bush*	ø 36x40x60			0311233080
5	**719084**	Calotta per mozzo / *Hub cap*	M125x2			0321224070
6	**719019**	Calotta per mozzo (con scritta VIBERTI) / *Hub cap*	M125x2			-
7	**711363**	Complessivo parapolvere per massa frenante / *Dust cover set*				9900000073
8	**729039**	Colonnetta fiss. ruota c/dadi e rondelle (tipo DIN) *Wheel stud c/w nuts and washers*	M22x1,5/M22x2 L=111 tot.			0980623280
9	**729895**	Colonnetta fiss. ruota / *Wheel stud*	M22x1,5 H=111			0329623170
10	**729625**	Dado per colonnetta esagono 32 (tipo DIN) / *Wheel nut*	M22x1,5 H=25			0326004120
11	**729046**	Rondella spaccata per colonnetta (tipo DIN) / *Spring washer*	ø 23x34x8			0256152290
12	**729048**	Rondella conica c/bisello per colonnetta (tipo DIN) / *Cone washer*	ø 22x32x5			-
13	**729040**	Colonnetta fissaggio ruota c/dadi (tipo MICHELIN) *Wheel stud c/w nuts*	M22x1,5/M22x2 L=111 tot.			0980623220
14	**729895**	Colonnetta fiss. ruota / *Wheel stud*	M22x1,5 H=111			0329623170
15	**729629**	Dado per colonnetta esagono 32 (tipo MICHELIN) / *Wheel nut*	M22x1,5 H=31			0526054090
16	**729623**	Dado per colonnetta / *Wheel nut*	M22x2 H=18			0326004060
17	**730539**	Cuffia parapolvere in gomma per snodo sferico /*Dust-cover boot*				0312043140
18	**728640**	Cuscinetto esterno mozzo (33213) / *Hub outer bearing*	ø 65x120x41			0264076500
19	**728632**	Cuscinetto interno mozzo (33118) / *Hub inner bearing*	ø 90x150x45			0264089000
20	**729645**	Dado arresto cuscinetto mozzo / *Axle nut*	M52x2 H=40			0326217120
21	**727053**	Distanziale interno mozzo / *Hub spacer, inner*				0537007430
22	**732671**	Guarnizione paraolio int. in nylon / *Nylon washer, inner*	ø 128x165x2,5			0331098210
23	**732672**	Guarnizione paraolio est. in nylon / *Nylon washer, outer*	ø 120x157x2,5			0331097300
24	**726908**	Lamierino di protezione per grasso / *Dust cover*				0301005220
25	**730839**	Guarnizione per calotta / *Hub cap gasket*				0331086070
26	**727554**	Leva registrabile comando freni Dx/Sx 4 fori / *Slack-adjuster (4 holes)*	10 cave / *splines*			0517452610
27	**727459**	Leva registrabile comando freni Dx/Sx 7 fori / *Slack-adjuster (7 holes)*	10 cave / *splines*			0517465130
28	**732084**	Molla richiamo leva freni **U.T.** / *Release spring*	L tot. 148			0539726030
29	**732182**	Molla richiamo leva freni / *Release spring*	L tot. 233			0539726020
30	**713539**	Mozzo ruota nudo (h. centraggio cerchi mm. 22) *Wheel hub, bare*				0327248460
31	**713939**	Mozzo ruota completo / *Wheel hub assembly*				0327248460**S**
32	**713383**	Mozzo ruota completo con cuscinetti SKF *Wheel hub assembly c/w SKF bearings*				0327248460**S**
33	**728769**	Kit riparazione cuscinetto ruota / *Roller bearing repair kit*				0980102180
34	**719649**	Perno a chiave Dx / *Camshaft RH*	L tot. 628			0509705221
35	**719648**	Perno a chiave Sx / *Camshaft LH*	L tot. 628			0509705211
36	**719669**	Perno a chiave Dx / *Camshaft RH*	L tot. 641			0509705241
37	**719670**	Perno a chiave Sx / *Camshaft LH*	L tot. 641			0509705231
38	**719692**	Perno a chiave Dx / *Camshaft RH*	L tot. 734			0509705301
39	**719693**	Perno a chiave Sx / *Camshaft LH*	L tot. 734			0509705291
40	**726950**	Scodellino per snodo sferico c/foro *Spherical bearing housing (with hole)*				0322902100
41	**726954**	Scodellino per snodo sferico c/foro *Spherical bearing housing (with hole)*				0322902190
42	**726951**	Scodellino per snodo sferico s/foro *Spherical bearing housing (without hole)*				0322902090
43	**726955**	Scodellino per snodo sferico s/foro *Spherical bearing housing (without hole)*				0322902180
44	**728351**	Spina fissaggio colonnetta sul mozzo / *Dowel*	ø 6x19,5			0260103560
45	**790395**	Tamburo freni / *Brake drum*		HS	0310677570 0310977160	0310977770
46	**790300**	Tamburo freni **VENTILATO** / *Brake drum*		HS - HZ	0310677520 0310677530	0310977440 0310977720

I marchi ed i nominativi dei costruttori come pure i riferimenti originali sono esposti a solo titolo indicativo in quanto i nostri particolari non sono originali
Manufacturer's names and part numbers in this catalogue are used for cross reference purposes only and do not imply anything about the origin or manufacturer of product.

MOZZO SISTEMA ECO 10-12 TON SERIE HS - HZ
HS - HZ SERIES ECO HUB SYSTEM 10-12 TONS

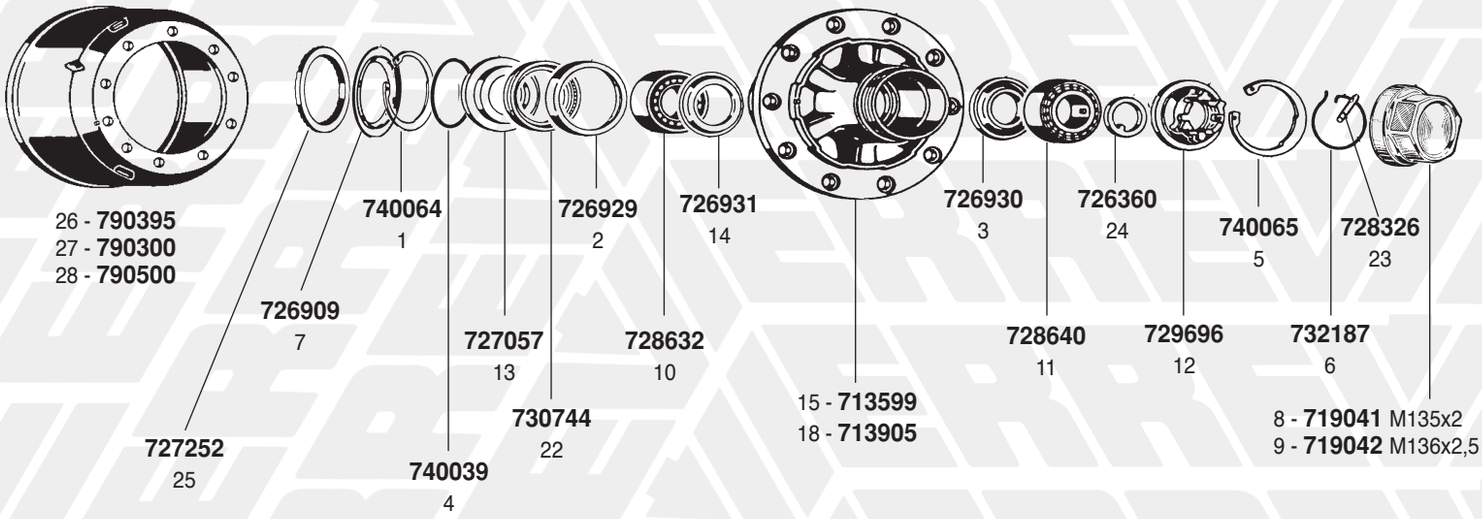

ASSEMBLATO COME L'ORIGINALE
ASSEMBLED AS O.E.

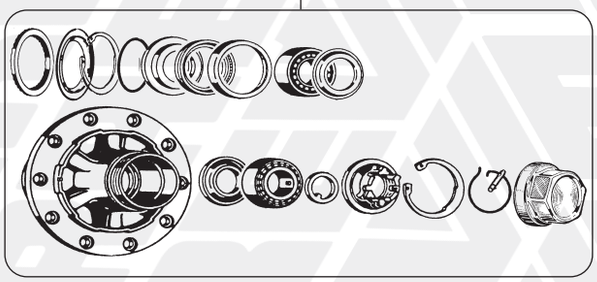

16 - **713943**
17 - **713384** NEW

19 - **713960**
20 - **713385** NEW

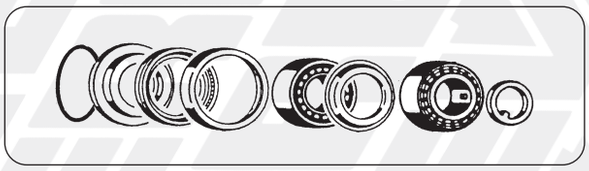

21 - **728772** NEW



Colonnette ruota (vedi pag. 22)
Wheel studs (see page 22)

MOZZO SISTEMA ECO 10-12 TON SERIE HS - HZ
HS - HZ SERIES ECO HUB SYSTEM 10-12 TONS

FIG. *ITEM*	RIF. ERREVI *ERREVI REF.*	DESCRIZIONE PARTICOLARI *DESCRIPTION*		TIPO *VEHICLE MODEL*	RIF. ORIGINALE *ORIGINAL REF.*
1	**740064**	Anello di sicurezza interno / *Inner circlip*			0256066090
2	**726929**	Anello distanziale per paraolio / *Spacer ring*			0256836300
3	**726930**	Anello tenuta assale / *Thrust washer*	ø 68/108		0337026220 0337026240
4	**740039**	Anello di tenuta / *O.ring*	ø 100x3		0256780000
5	**740065**	Anello di sicurezza esterno / *Outer circlip*			0256062290
6	**732187**	Anello elastico di fermo / *Spring ring*			0318804080
7	**726909**	Anello parapolvere / *Dust cover*	ø 133x168x15		0312048130
8	**719041**	Calotta coprimozzo / *Hub cap*	M135x2		0321225080
9	**719042**	Calotta coprimozzo / *Hub cap*	M136x2,5		0321225310 0321225330
10	**728632**	Cuscinetto interno mozzo / *Hub inner bearing*	ø 90x150x45		33118 0264089000
11	**728640**	Cuscinetto esterno mozzo / *Hub outer bearing*	ø 65x120x41		33213 0264076500
12	**729696**	Dado arresto cuscinetto mozzo / *Axle nut*	M52x2 H=42		0326647030
13	**727057**	Distanziale interno mozzo / *Hub spacer, inner*			0337007620
14	**726931**	Lamierino di protezione / *Dust cover*			0301093340
15	**713599**	Mozzo ruota nudo / *Wheel hub, bare*	M135x2		0327248780
16	**713943**	Mozzo ruota completo / *Wheel hub assembly*			0980106040
17	**713384**	Mozzo ruota completo con cuscinetti SKF *Wheel hub assembly c/w SKF bearings*			0980106040
18	**713905**	Mozzo ruota nudo / *Wheel hub, bare*	M136x2,5		0327243200
19	**713960**	Mozzo ruota completo / *Wheel hub assembly*			0980106720
20	**713385**	Mozzo ruota completo con cuscinetti SKF *Wheel hub assembly c/w SKF bearings*			0980106720
21	**728772**	Kit riparazione cuscinetto ruota / *Roller bearing repair kit*			0980106890
22	**730744**	Paraolio interno mozzo / *Oil seal*	ø 135x156,7x8		0256645800
23	**728326**	Pernetto di fermo per dado / *Lock pin*	ø 8x35		0308471170
24	**726360**	Rondella con dente / *Lock washer*	ø 53x76x6		0332064010
25	**727252**	Ruota fonica / *Impulse wheel*	ø 176x194x15 100 denti/*teeth*		0331008140
26	**790395**	Tamburo freni / *Brake drum*		HS	0310677570 0310977160 0310977770
27	**790300**	Tamburo freni per mozzo **VENTILATO** / *Brake drum*			0310677520 0310677530 0310977440 0310977720
28	**790500**	Tamburo freni per mozzo / *Brake drum*			0310977300

I marchi ed i nominativi dei costruttori come pure i riferimenti originali sono esposti a solo titolo indicativo in quanto i nostri particolari non sono originali
Manufacturer's names and part numbers in this catalogue are used for cross reference purposes only and do not imply anything about the origin or manufacturer of product.

MOZZO SISTEMA ECO MAXX 10-12 TON SERIE HSF - HZF - SHS
HSF - HZF - SHS SERIES ECO MAXX HUB SYSTEM 10-12 TONS

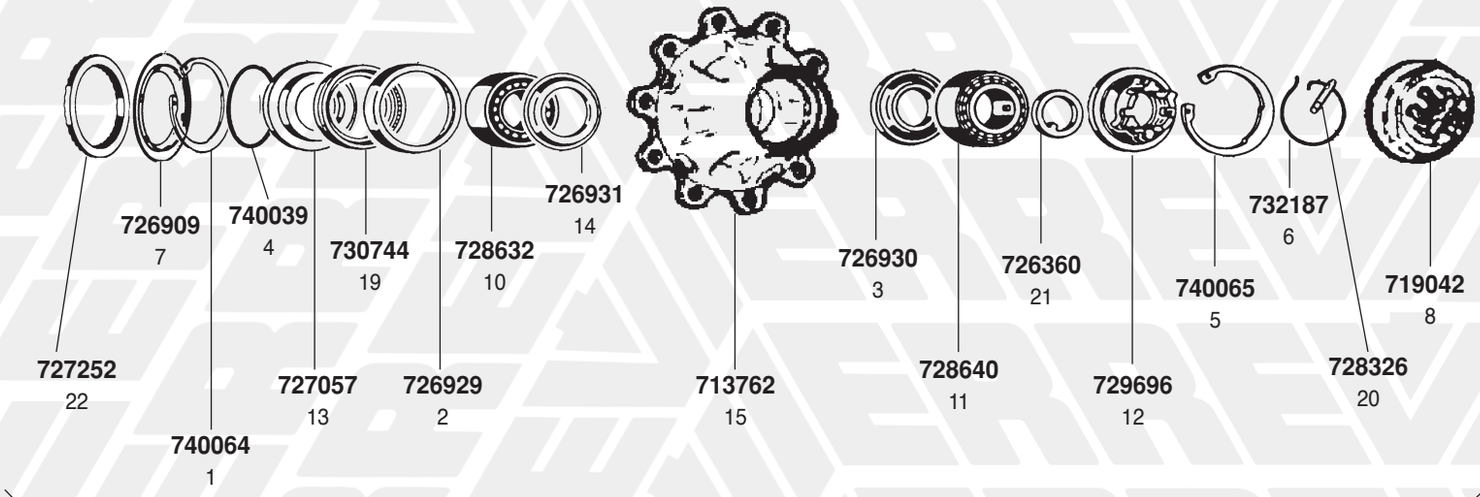

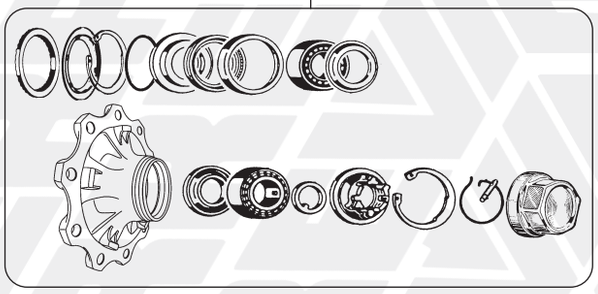

ASSEMBLATO COME L'ORIGINALE
ASSEMBLED AS O.E.

16 - **713961**
17 - **713386** NEW

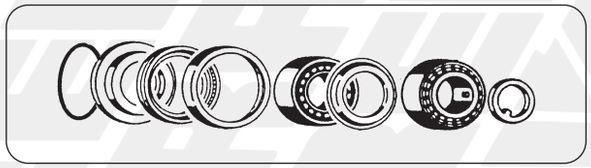

18 - **728772** NEW

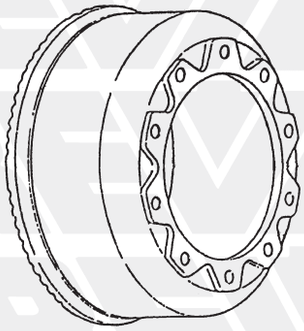

23 - **790440**

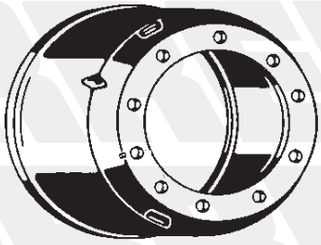

24 - **790399**

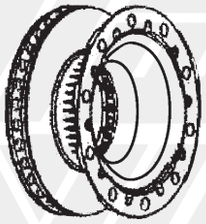

vedi pag. / *see page* 16-19

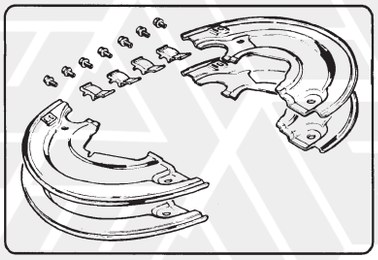

9 - **711733**



Colonnette ruota (vedi pag. 22)
Wheel studs (see page 22)

MOZZO SISTEMA ECO MAXX 10-12 TON SERIE HSF - HZF - SHS
HSF - HZF - SHS SERIES ECO MAXX HUB SYSTEM 10-12 TONS

FIG. *ITEM*	RIF. ERREVI *ERREVI REF.*	DESCRIZIONE PARTICOLARI *DESCRIPTION*		TIPO *VEHICLE MODEL*		RIF. ORIGINALE *ORIGINAL REF.*
1	**740064**	Anello di sicurezza interno / *Inner circlip*				0256066090
2	**726929**	Anello distanziale per paraolio / *Spacer ring*				0256836300
3	**726930**	Anello tenuta assale / *Thrust washer*	ø 68/108			0337026220 0337026240
4	**740039**	Anello di tenuta / *O.ring*	ø 100x3			0256780000
5	**740065**	Anello di sicurezza esterno / *Outer circlip*				0256062290
6	**732187**	Anello elastico di fermo / *Spring ring*				0318804080
7	**726909**	Anello parapolvere / *Dust cover*	ø 133x168x15			0312048130
8	**719042**	Calotta coprimozzo / *Hub cap*	M136x2,5			0321225310 0321225330
9	**711733**	Complessivo parapolvere per massa frenante / *Dust cover set*				9900000098
10	**728632**	Cuscinetto interno mozzo / *Hub inner bearing*	ø 90x150x45			33118 0264089000
11	**728640**	Cuscinetto esterno mozzo / *Hub outer bearing*	ø 65x120x41			33213 0264076500
12	**729696**	Dado arresto cuscinetto mozzo / *Axle nut*	M52x2 H=42			0326647030
13	**727057**	Distanziale interno mozzo / *Hub spacer, inner*				0337007620
14	**726931**	Lamierino di protezione / *Dust cover*				0301093340
15	**713762**	Mozzo ruota nudo / *Wheel hub bare*				0327243110 0327243120 0327248970
16	**713961**	Mozzo ruota completo / *Wheel hub assembly*				0980106060 0980106840
17	**713386**	Mozzo ruota completo con cuscinetti SKF *Wheel hub assembly c/w SKF bearings*				0980106060 0980106840
18	**728772**	Kit riparazione cuscinetto ruota / *Roller bearing repair kit*				0980106890
19	**730744**	Paraolio interno mozzo / *Oil seal*	ø 135x156,7x8			0256645800
20	**728326**	Pernetto di fermo / *Lock pin*	ø 8 L=35			0308471170
21	**726360**	Rondella con dente / *Lock washer*	ø 53x76x6			0332064010
22	**727252**	Ruota fonica / *Impulse wheel*	ø 176x194x15 100 denti/*teeth*	HSF - HZF		0331008140
23	**790440**	Tamburo freno / *Brake drum*		HZ		0310977180 0310977430
24	**790399**	Tamburo freni / *Brake drum*		HS		0310977170 0310977420

I marchi ed i nominativi dei costruttori come pure i riferimenti originali sono esposti a solo titolo indicativo in quanto i nostri particolari non sono originali
Manufacturer's names and part numbers in this catalogue are used for cross reference purposes only and do not imply anything about the origin or manufacturer of product.

MOZZO SISTEMA ECO PLUS 10-12 TON SERIE HS - HZ - SHS
HS - HZ - SHS SERIES ECO PLUS HUB SYSTEM 10-12 TONS

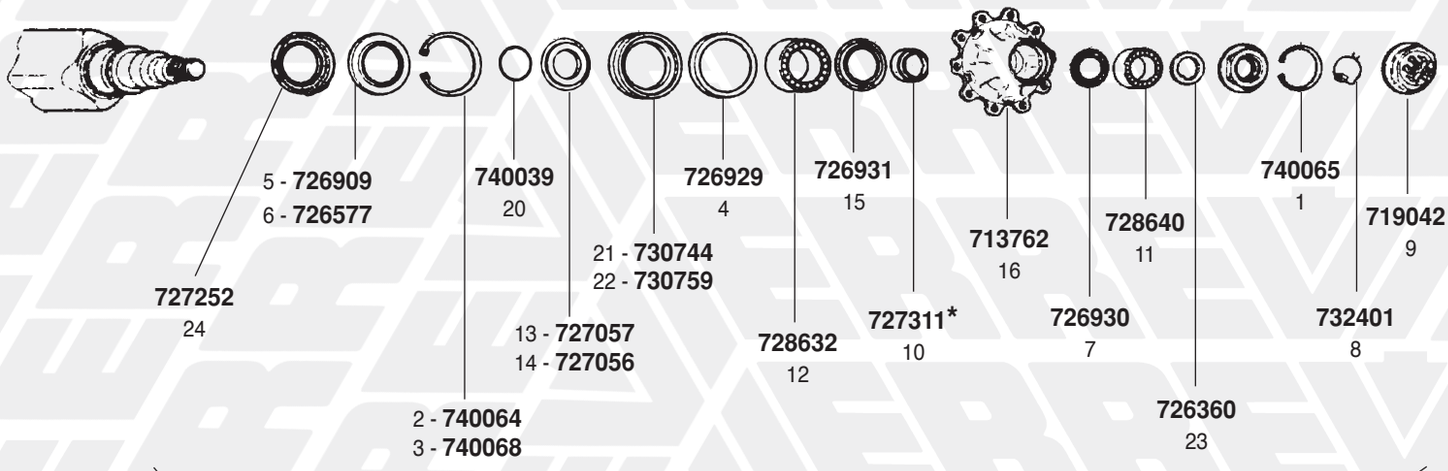

727252
24

5 - **726909**
6 - **726577**

2 - **740064**
3 - **740068**

740039
20

13 - **727057**
14 - **727056**

21 - **730744**
22 - **730759**

726929
4

728632
12

726931
15

727311*
10

713762
16

726930
7

728640
11

726360
23

740065
1

732401
8

719042
9

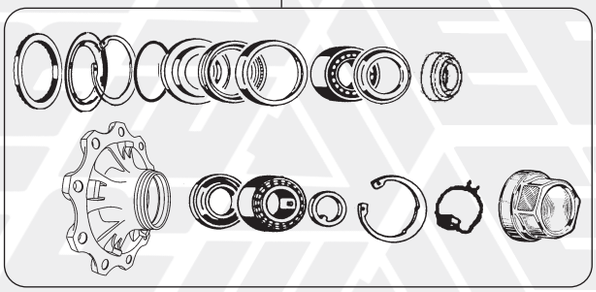

ASSEMBLATO COME L'ORIGINALE
ASSEMBLED AS O.E.

17 - **713940**
18 - **713387** **NEW**

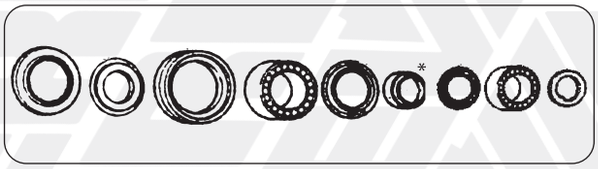

19 - **728774** **NEW**

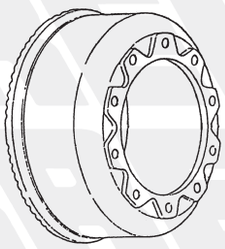

790440
25

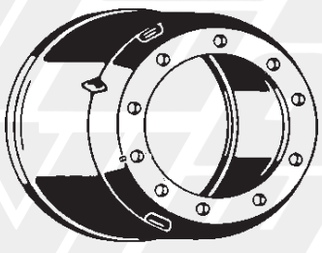

790399
26

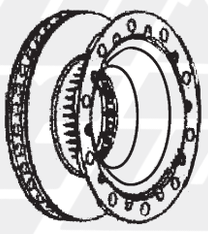

vedi pag. / ***see page*** **16-19**



Colonnette ruota (vedi pag. 22)
Wheel studs (see page 22)

*** Utilizzato per il montaggio del mozzo, non venduto sciolto** / ***Only used for hub assembly, not sold separately***

MOZZO SISTEMA ECO PLUS 10-12 TON SERIE HS - HZ - SHS
HS - HZ - SHS SERIES ECO PLUS HUB SYSTEM 10-12 TONS

FIG. *ITEM*	RIF. ERREVI *ERREVI REF.*	DESCRIZIONE PARTICOLARI *DESCRIPTION*		TIPO *VEHICLE MODEL*	RIF. ORIGINALE *ORIGINAL REF.*	
1	**740065**	Anello di sicurezza esterno / *Outer circlip*	ø 122x4			0256062290
2	**740064**	Anello di sicurezza interno / *Inner circlip*	ø 160x4	(fino a 01/2005) *(until to 01/2005)*		0256066090
3	**740068**	Anello di sicurezza interno / *Inner circlip*	ø 158x4	(fino a 01/2005) *(until to 01/2005)*		0256065890
4	**726929**	Anello distanziale per paraolio / *Spacer ring*	ø 151/160x12,5			0256836300
5	**726909**	Anello parapolvere / *Dust cover*	ø 133x168x15	(fino a 01/2005) *(until to 01/2005)*		0312048130
6	**726577**	Anello parapolvere / *Dust cover*	ø 122x160x8,7	(da 01/2005) *(from 01/2005)*		0312048150
7	**726930**	Anello tenuta assale / *Thrust washer*	ø 71/108x8			0337026240
8	**732401**	Anello elastico di fermo / *Spring ring*	ø 62x1,8			0318804100
9	**719042**	Calotta coprimozzo / *Hub cap*	M136x2,5			0321225310 0321225330
10	**727311**	Cartuccia grasso / *Grease cartrigde*	ø 67x93x90,5			0312045160
11	**728640**	Cuscinetto esterno mozzo / *Hub outer bearing*	ø 65x120x41		33213	0264076700 0264102200
12	**728632**	Cuscinetto interno mozzo / *Hub inner bearing*	ø 90x150x45		33118	0264089200 0264102300
13	**727057**	Distanziale interno mozzo / *Hub spacer, inner*	ø 97x135/159x22	(fino a 01/2005) *(until to 01/2005)*		0337007620 0537007650
14	**727056**	Distanziale interno mozzo / *Hub spacer, inner*	ø 96x117,5/132x22	(da 01/2005) *(from 01/2005)*		0337007720
15	**726931**	Lamierino di protezione / *Dust cover*	ø 94/149x8,5			0301093340
16	**713762**	Mozzo ruota nudo / *Wheel hub, bare*				0327243110 0327243120
17	**713940**	Mozzo ruota completo (senza dado assale) *Wheel hub assembly (without axle nut)*				0980106082 0980106620
18	**713387**	Mozzo ruota completo senza dado assale e con cuscinetti SKF *Wheel hub assembly without axle nut and c/w SKF bearings*				0980106082 0980106620
19	**728774**	Kit riparazione cuscinetto ruota / *Roller bearing repair kit*				0980107040
20	**740039**	Anello di tenuta / *O.ring*	ø 100x3			0256780000
21	**730744**	Paraolio interno mozzo / *Oil seal*	ø 135/156,7x12	(fino a 01/2005) *(until to 01/2005)*		0256645800
22	**730759**	Paraolio interno mozzo / *Oil seal*	ø 117,5x158x17,5	(da 01/2005) *(from 01/2005)*		0256647400
23	**726360**	Rondella con dente / *Lock washer*	ø 53x76x5,8			0332064010
24	**727252**	Ruota fonica / *Impulse wheel*	ø 176x194x15 100 denti / *teeth*	HS - HZ		0331008140
25	**790440**	Tamburo freno / *Brake drum*		HZ		0310977180 0310977430
26	**790399**	Tamburo freni / *Brake drum*		HS		0310977170 0310977420

I marchi ed i nominativi dei costruttori come pure i riferimenti originali sono esposti a solo titolo indicativo in quanto i nostri particolari non sono originali
Manufacturer's names and part numbers in this catalogue are used for cross reference purposes only and do not imply anything about the origin or manufacturer of product.

MASSA FRENANTE ø 420x200 13-14-16 TON
13-14-16 TONS ø 420x200 BRAKE AXLES

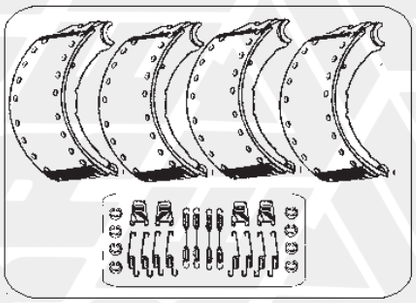

7 - **711863**
8 - **M11863** NEW

RIF. ERREVI *ERREVI REF.*	ø TAMBURO *ø DRUM*	Q.TÀ *Q.TY*	DIMENSIONI / *DIMENSIONS* A B C	RIVETTI / *RIVETS* Dim.
K11270	420	8	200 x 205 x 17.1/12.1	8 x 15
K11272			(+ 10/10)	
K11274			(+ 20/10)	

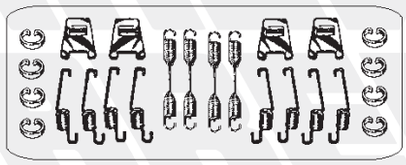

13 - **750981**

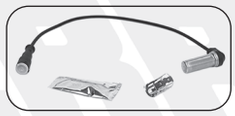

SE1000
38
NEW

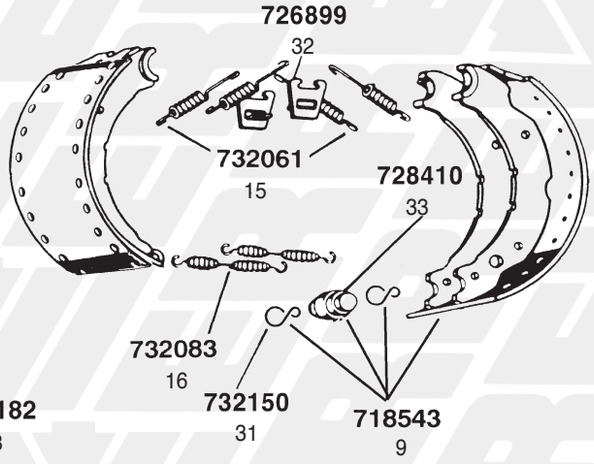

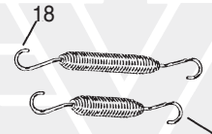

732182
18
732084
17

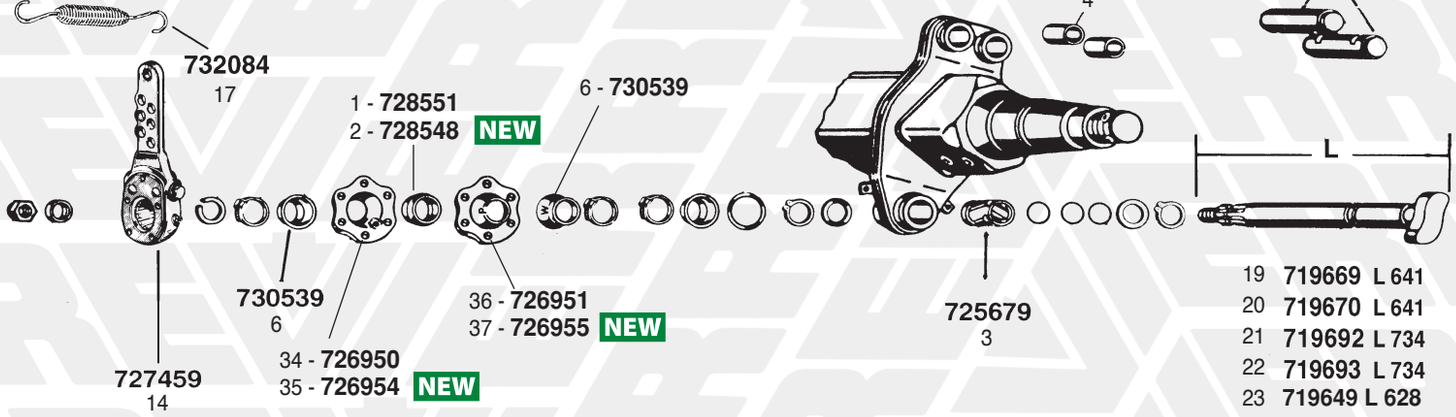

725818
4

719530
29

19 **719669** L 641
20 **719670** L 641
21 **719692** L 734
22 **719693** L 734
23 **719649** L 628
24 **719648** L 628



711910
26

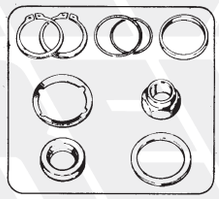

711357
25

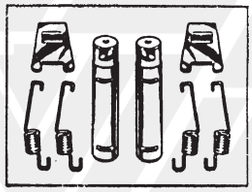

711326
5

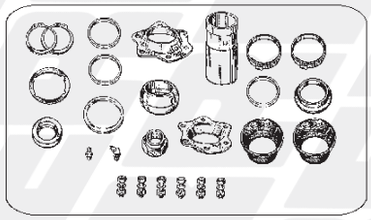

750977
28

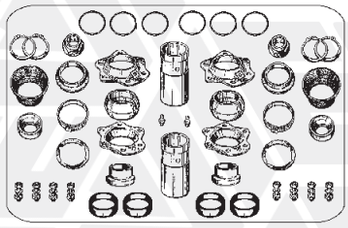

711700
27

FIG. *ITEM*	RIF. ERREVI *ERREVI REF.*	DESCRIZIONE PARTICOLARI *DESCRIPTION*		TIPO *VEHICLE MODEL*	RIF. ORIGINALE *ORIGINAL REF.*	
		MASSA FRENANTE ø 420x200 13-14-16 TON ***13-14-16 TONS ø 420x200 BRAKE AXLES***				
1	**728551**	Boccola sferica int. perno a chiave / *Spherical bush, inner*	ø 42x59,5x36,5			0311314010
2	**728548**	Boccola sferica int. perno a chiave / *Spherical bush, inner*				0311314040
3	**725679**	Boccola esterna per perno a chiave / *Camshaft bush, outer*	ø 42x46x73			0311244340
4	**725818**	Boccola per supporto perno ganascia / *Brake shoe bush*	ø 36x40x60			0311233080
5	**711326**	Complessivo perni sostegno ganasce *Brake shoe pin repair kit*				-
6	**730539**	Cuffia parapolvere per snodo perno a chiave / *Dust cover boot*				0312043140
7	**711863**	Serie ganasce con ceppi STD ed accessori *Brake shoe set c/w STD linings and accessories*				0509127542**S**
8	**M11863**	Serie ganasce con ceppi magg. 10/10 ed accessori *Brake shoe set c/w + 10/10 linings and accessories*	ø 420x200			0509127542**S**
9	**718543**	Ganascia freno c/rullo e piastrine (s/ceppi) *Brake shoe c/w roller, unlined*				0509127542
10	**K11270**	Serie ceppi freno - STD - con rivetti *Brake linings set - STD - c/w rivets*			**19094**	0309227010 0309227020 0309227060
11	**K11272**	(+ 10/10)				0309227150
12	**K11274**	(+ 20/10)				0309227220
13	**750981**	Kit revisione ganasce (1 Assale) *Brake shoe repair kit (1 Axle)*				-
14	**727459**	Leva registrabile comando freni D/S (7 fori) *Slack-adjuster (7 holes)*	10 cave / *splines*			0517465130
15	**732061**	Molla sup. richiamo ganasce / *Return spring, top*	L tot. 103			0339744060
16	**732083**	Molla inf. richiamo ganasce / *Return spring, bottom*	L tot. 265			0539746070
17	**732084**	Molla richiamo leva freni / *Release spring*	L tot. 148			0539726030
18	**732182**	Molla richiamo leva freni / *Release spring*	L tot. 233			0539726020
19	**719669**	Perno a chiave Dx / *Camshaft RH*	L tot. 641	13-14 TON		0509705241
20	**719670**	Perno a chiave Sx / *Camshaft LH*	L tot. 641	13-14 TON		0509705231
21	**719692**	Perno a chiave Dx / *Camshaft RH*	L tot. 734	13-14 TON		0509705301
22	**719693**	Perno a chiave Sx / *Camshaft LH*	L tot. 734	13-14 TON		0509705291
23	**719649**	Perno a chiave Dx / *Camshaft RH*	L tot. 628	16 TON		0509705221
24	**719648**	Perno a chiave Sx / *Camshaft LH*	L tot. 628	16 TON		0509705211
25	**711357**	Kit revisione perno a chiave / *Camshaft repair kit*				0980100140
26	**711910**	Kit revisione perno a chiave / *Camshaft repair kit*		**U.T.**		0980100142
27	**711700**	Kit completo revisione perni a chiave (2 perni) *Camshaft repair kit (2 pins)*		**U.T.**		0980106090 0980106091
28	**750977**	Kit revisione perno a chiave / *Camshaft repair kit*				0980102130
29	**719530**	Perno sostegno ganasce / *Brake shoe pin*	ø 36x135			0308446220
30	**731072**	Pernetto inf. per molla ganascia *Release spring pin, bottom*	ø 12x90			0300108050
31	**732150**	Molletta per rullo ganascia / *Roller clip*				0335000130
32	**726899**	Piastrina sup. per aggancio molla ganascia *Locating plate*				0316723020
33	**728410**	Rullo ganascia / *Brake shoe, roller*	ø 42 L=78			0333134050
34	**726950**	Scodellino per snodo sferico c/foro *Spherical bearing housing (with hole)*				0322902100
35	**726954**	Scodellino per snodo sferico c/foro *Spherical bearing housing (with hole)*				0322902190
36	**726951**	Scodellino per snodo sferico s/foro *Spherical bearing housing (without hole)*				0322902090
37	**726955**	Scodellino per snodo sferico s/foro *Spherical bearing housing (without hole)*				0322902180
38	**SE1000**	Sensore ABS con boccola / *Sensor, ABS* **WABCO**: 4410325780, 4410326330, 4410328080, 4410329212	L = 400 mm			0233170100 0233170500
		MASSA FRENANTE ø 420x200 U.T. DOPO 1995 (VEDERE 12 TON) / *(420x200 BRAKE) 1995 › (SEE 12 TONS MODEL)*				

I marchi ed i nominativi dei costruttori come pure i riferimenti originali sono esposti a solo titolo indicativo in quanto i nostri particolari non sono originali
Manufacturer's names and part numbers in this catalogue are used for cross reference purposes only and do not imply anything about the origin or manufacturer of product.

1 MOZZO SISTEMA CONVENZIONALE 13-14 TON SERIE HS - HZ
HS - HZ SERIES CONVENTIONAL HUB SYSTEM 13-14 TONS

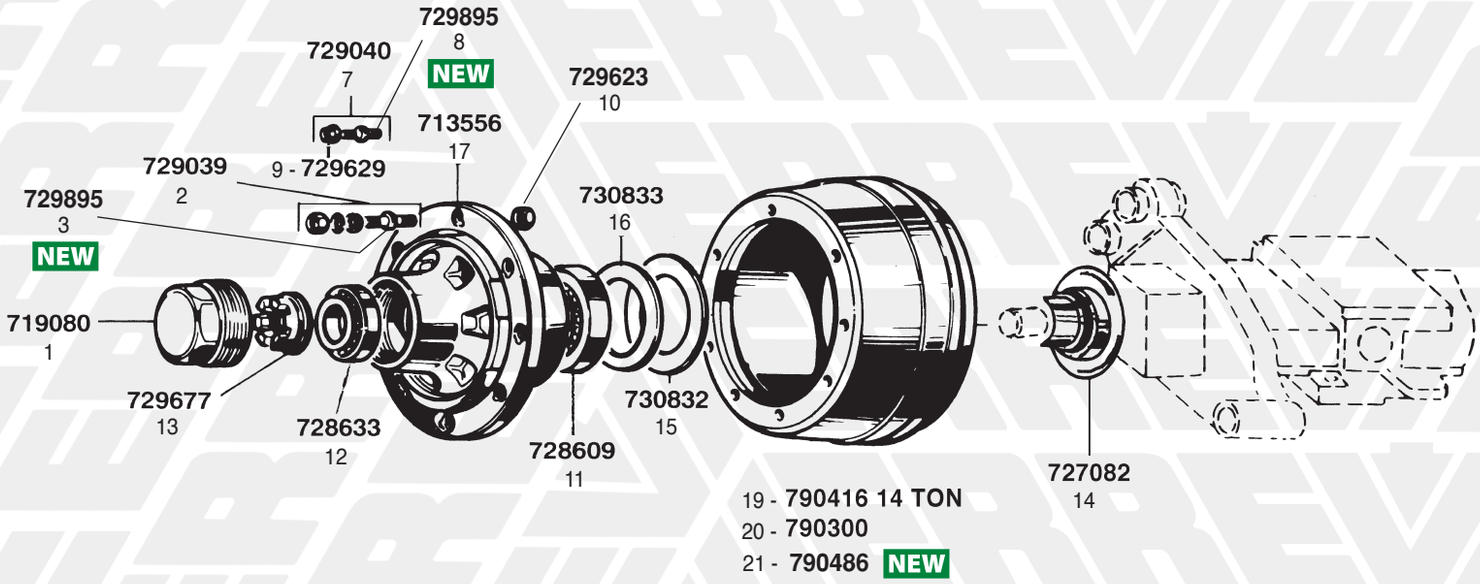

2 MOZZO SISTEMA CONVENZIONALE 16-18 TON SERIE HS - HZ
HS - HZ SERIES CONVENTIONAL HUB SYSTEM 16-18 TONS

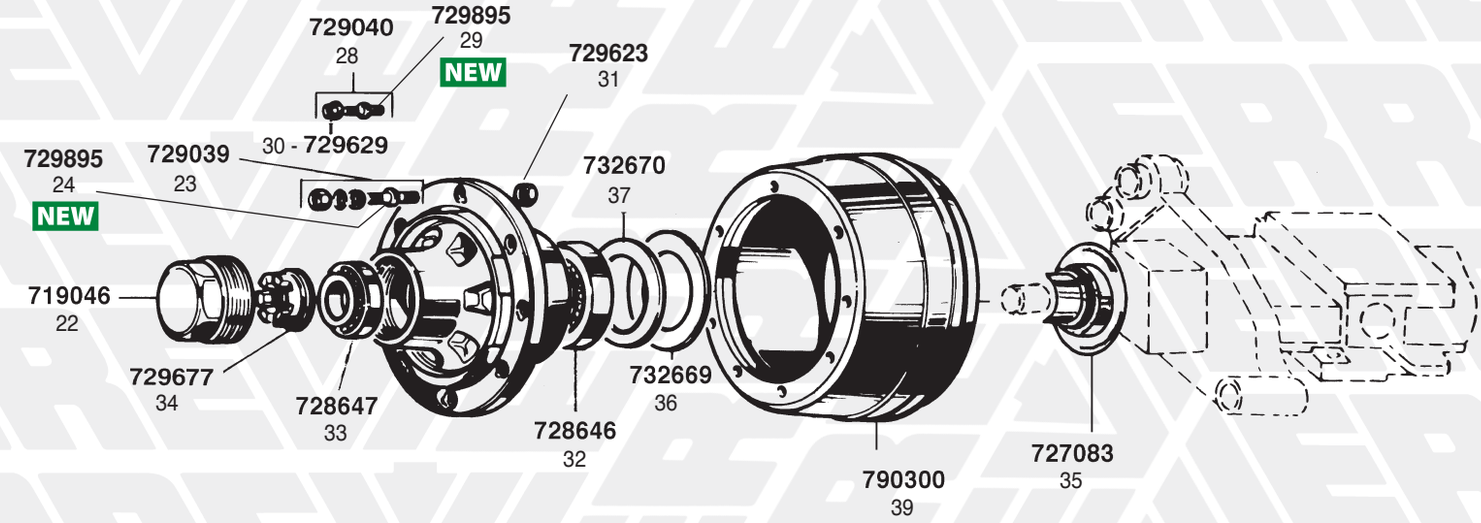

FIG. *ITEM*	RIF. ERREVI *ERREVI REF.*	DESCRIZIONE PARTICOLARI *DESCRIPTION*		TIPO *VEHICLE MODEL*	RIF. ORIGINALE *ORIGINAL REF.*	
		1 MOZZO SISTEMA CONVENZIONALE 13-14 TON SERIE HS - HZ *HS - HZ SERIES CONVENTIONAL HUB SYSTEM 13-14 TONS*				
1	**719080**	Calotta per mozzo e raggiera / *Hub cap*	M135x3		0321205010	0321225020
2	**729039**	Colonnetta fiss. ruota c/dadi e rondelle (tipo DIN) *Wheel stud c/w nuts and washers*	M22x1,5/M22x2 L=111			0980623280
3	**729895**	Colonnetta fiss. ruota / *Wheel stud*	M22x1,5 H=111			0329623170
4	**729625**	Dado per colonnetta esagono 32 (tipo DIN) / *Wheel nut*	M22x1,5 H=25			0526004120
5	**729046**	Rondella spaccata per colonnetta (tipo DIN) / *Spring washer*	ø 23x34x8			0256152290
6	**729048**	Rondella conica con bisello per colonnetta / *Cone washer*	ø 22x32x5			-
7	**729040**	Colonnetta fiss. ruota c/dadi / *Wheel stud c/w nuts*	M22x1,5/M22x2 L=111			0980623220
8	**729895**	Colonnetta fiss. ruota / *Wheel stud*	M22x1,5 H=111			0329623170
9	**729629**	Dado p/colonnetta esag. 32 (tipo MICHELIN) / *Wheel nut*	M22x1,5 H=31			0252192310
10	**729623**	Dado per colonnetta / *Wheel nut*	M22x2 H=18			0326004060
11	**728609**	Cuscinetto interno mozzo / *Hub inner bearing*	ø 95x170x45,5		32219	0264059500
12	**728633**	Cuscinetto esterno mozzo / *Hub outer bearing*	ø 75x130x42		33215	0264077500
13	**729677**	Dado arresto cuscinetto mozzo / *Axle nut*	M60x2 H=55			0326217110
14	**727082**	Distanziale interno mozzo / *Hub spacer, inner*				0537007200
15	**730832**	Guarnizione paraolio interna in nylon / *Nylon washer, inner*	ø 130x186x4			0331038210
16	**730833**	Guarnizione paraolio esterna in nylon / *Nylon washer, outer*	ø 124x181x4			0331038200
17	**713556**	Mozzo ruota nudo / *Wheel hub, bare*				0327262270
18	**728351**	Spina fissaggio colonnetta sul mozzo / *Dowel*	ø 6x19,5			0260103560
19	**790416**	Tamburo freni / *Brake drum*	10 fori / *holes* ø23	14 TON/TONS		0310677590
20	**790300**	Tamburo freni **VENTILATO** / *Brake drum*	10 fori / *holes* ø23		0310677520 0310677530	0310977720 0310977440
21	**790486**	Tamburo freni / *Brake drum*	10 fori / *holes* ø23	14 TON/TONS		0310677630 0310977460
		2 MOZZO SISTEMA CONVENZIONALE 16-18 TON SERIE HS - HZ *HS - HZ SERIES CONVENTIONAL HUB SYSTEM 16-18 TONS*				
22	**719046**	Calotta per mozzo e raggiera / *Hub cap*	M155x3			0321226010
23	**729039**	Colonnetta fiss. ruota c/dadi e rondelle (tipo DIN) *Wheel stud c/w nuts and washers*	M22x1,5/ M22x2 L=111			0980623280
24	**729895**	Colonnetta fiss. ruota / *Wheel stud*	M22x1,5 H=111			0329623170
25	**729625**	Dado per colonnetta esagono 32 (tipo DIN) / *Wheel nut*	M22x1,5 H=25			0526004120
26	**729046**	Rondella spaccata per colonnetta (tipo DIN) *Spring washer*	ø 23x34x8			0256152290
27	**729048**	Rondella conica con bisello per colonnetta (tipo DIN) *Cone washer*	ø 22x32x5			-
28	**729040**	Colonnetta fiss. ruota c/dadi (tipo MICHELIN) *Wheel stud c/w nuts*	M22x1,5/M22x2 L=111			0980623220
29	**729895**	Colonnetta fiss. ruota / *Wheel stud*	M22x1,5 H=111			0329623170
30	**729629**	Dado p/colonnetta esag. 32 (tipo MICHELIN) / *Wheel nut*	M22x1,5 H=31			0252192310
31	**729623**	Dado per colonnetta / *Wheel nut*	M22x2 H=18			0326004060
32	**728646**	Cuscinetto interno mozzo / *Hub inner bearing*			32222	0264051100 0264102600
33	**728647**	Cuscinetto esterno mozzo / *Hub outer bearing*			32314	0264067000 0264102700
34	**729677**	Dado arresto cuscinetto mozzo / *Axle nut*	M60x2 H=55			0326217110
35	**727083**	Distanziale interno mozzo / *Hub spacer, inner*				0537007040
36	**732669**	Guarnizione paraolio interna in nylon / *Nylon washer, inner*	ø 149x212x3,5			0331099010
37	**732670**	Guarnizione paraolio esterna in nylon / *Nylon washer, outer*	ø 144x205x3,5			0331099020
38	**728351**	Spina fissaggio colonnetta sul mozzo / *Dowel*	ø 6x19,5			0260103560
39	**790300**	Tamburo freni **VENTILATO** / *Brake drum*	mm. 200 10 fori / *holes* ø23		0310677520 0310677530	0310977720 0310977440

I marchi ed i nominativi dei costruttori come pure i riferimenti originali sono esposti a solo titolo indicativo in quanto i nostri particolari non sono originali
Manufacturer's names and part numbers in this catalogue are used for cross reference purposes only and do not imply anything about the origin or manufacturer of product.

1 MASSA FRENANTE ø 360x160/200 (fino al 1995)
ø 360x160/200 BRAKE SYSTEM (until 1995)

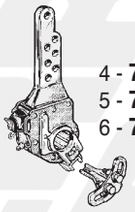

4 - **727611**
5 - **727614**
6 - **727662**

719530
9



732061
8

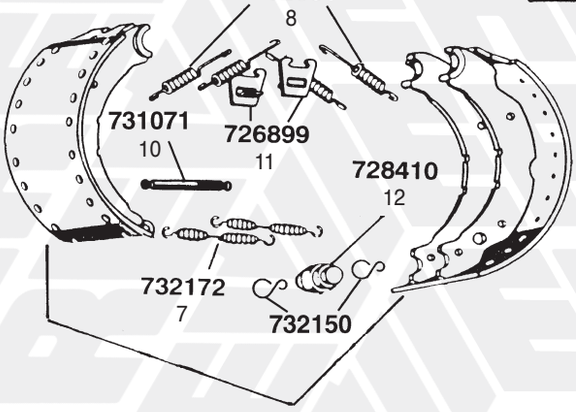

731071
10

726899
11

728410
12

732172
7

732150

3 - **718650** (ø 360x200)

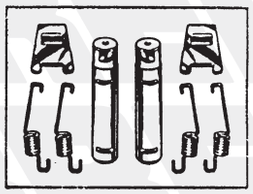

711326
2

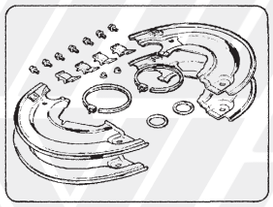

733065
1

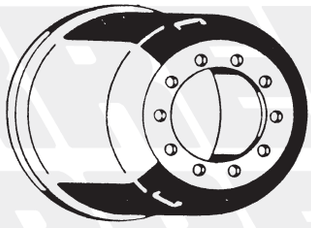

14 - **790369**
15 - **790370**
16 - **790495** NEW



SE1000
13

NEW

2 MASSA FRENANTE ø 360x160/200 (dal 1995)
ø 360x160/200 BRAKE SYSTEM 1995 (from 1995)

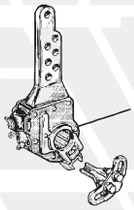

26 - **727611**
27 - **727614**
28 - **727662**



732196
30

732192
32

732193
33

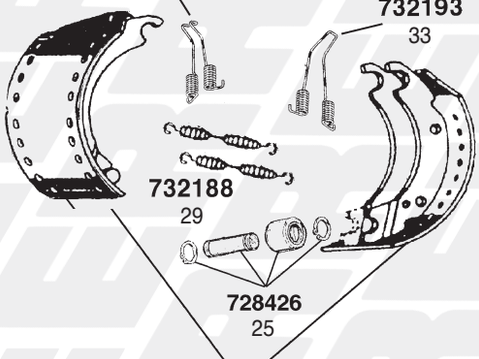

732188
29

728426
25

21 - **718654** (ø 360x200)

732184
17

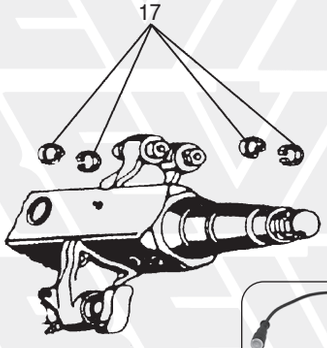



SE1000
34

NEW

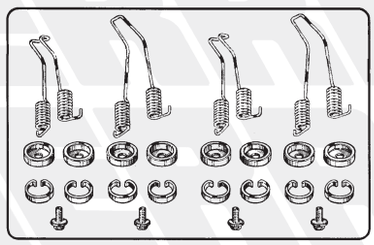

711948
31

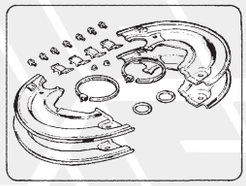

733065
18



750985
24

RIF. ERREVI *ERREVI REF.*	ø TAMBURO ø *DRUM*	Q.TÀ *Q.TY*	DIMENSIONI / *DIMENSIONS* A B C	RIVETTI / *RIVETS* Dim.
K02030	360	4 4	200 x 159 x 17.6/12.9 200 x 189.5 x 17.6/12.9	8 x 15
K02032			(+ 10/10)	

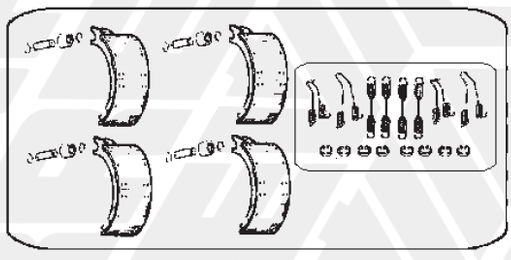

19 - **711878**
20 - **M11878** NEW

SERIE KH../KR.. *SERIES* - 19"½

1 MASSA FRENANTE ø 360x160/200 (fino al 1995)
ø 360x160/200 BRAKE SYSTEM (until 1995)

FIG. *ITEM*	RIF. ERREVI *ERREVI REF.*	DESCRIZIONE PARTICOLARI *DESCRIPTION*		TIPO *VEHICLE MODEL*	RIF. ORIGINALE *ORIGINAL REF.*	
1	**733065**	Complessivo parapolvere per massa frenante / *Dust cover set*				9900000081
2	**711326**	Complessivo perni sostegno ganasce /*Brake-shoe pin repair kit*				-
3	**718650**	Ganascia freno nuda completa di rullo / *Brake-shoe, unlined*	ø 360x200			0509119070
4	**727611**	Leva freni autoregistrante Dx/Sx / *Self-adjuster lever*	10 cave / *splines*			0517482633
5	**727614**	Leva freni autoregistrante Dx/Sx / *Self-adjuster lever*	8 cave / *splines*			-
6	**727662**	Leva freno autoregistrante / *Automatic slack adjuster*	10 cave / *splines*		80019	0517482240 0517482242 0517482243
7	**732172**	Molla inf. richiamo ganasce / *Return spring, bottom*	L tot. 215			0539745140
8	**732061**	Molla sup. richiamo ganasce / *Return spring, top*	L tot. 103			0339744060
9	**719530**	Perno sostegno ganascia / *Brake-shoe pin*	ø 36x135			0308446220
10	**731071**	Pernetto inf. per molla ganascia / *Release spring pin, bottom*	ø 12x120			0308442020
11	**726899**	Piastrina sup. aggancio molla ganascia / *Locating plate*				0316723020
12	**728410**	Rullo per ganascia / *Brake-shoe roller*	ø 42 L=78			0333134050
13	**SE1000**	Sensore ABS con boccola / *Sensor, ABS* **WABCO**: 4410325780, 4410326330, 4410328080, 4410329212	L = 400 mm			0233170100 0233170500
14	**790369**	Tamburo freno / *Brake drum*	mm. 200 8 fori/*holes* ø 23			0310590020 0310990220
15	**790370**	Tamburo freno / *Brake drum*	mm. 200 10 fori/*holes* ø 23	13 TON / *TONS*		0310590040 0310990240
16	**790495**	Tamburo freno / *Brake drum*	mm. 200 8 fori/*holes* ø 23			0310990030

2 MASSA FRENANTE ø 360x160/200 (dal 1995)
ø 360x160/200 BRAKE SYSTEM 1995 (from 1995)

17	**732184**	Anello elastico / *Circlip*				0318802020
18	**733065**	Complessivo parapolvere per massa frenante / *Dust cover set*				9900000081
19	**711878**	Serie ganasce con ceppi STD ed accessori *Brake shoe set c/w STD linings and accessories*	ø 360x200			0980102400 MBSK2440-4
20	**M11878**	Serie ganasce con ceppi magg. 10/10 ed accessori *Brake shoe set c/w + 10/10 linings and accessories*	ø 360x200	Dal 1995 / *1995 on*		0980102400 MBSK2440-4
21	**718654**	Ganascia freno completa di rullo / *Brake-shoe, unlined*	ø 360x200			0509119340
22	**K02030**	Serie ceppi freno - STD - con rivetti *Brake linings set - STD - c/w rivets*			**19902** **19903**	0309219540 0309219550
23	**K02032**	(+ 10/10)				
24	**750985**	Kit revisione ganasce (1 Assale) / *Brake shoe repair kit (1 Axle)*				0980106810
25	**728426**	Kit rullo ganascia / *Cam roller kit*				-
26	**727611**	Leva freni autoregistrante Dx/Sx / *Self-adjuster lever*	10 cave / *splines*			0517482633
27	**727614**	Leva freni autoregistrante Dx/Sx / *Self-adjuster lever*	8 cave / *splines*			-
28	**727662**	Leva freno autoregistrante / *Automatic slack adjuster*	10 cave / *splines*		80019	0517482240 0517482242 0517482243
29	**732188**	Molla richiamo ganasce / *Return spring*	L tot. 235			0539746130
30	**732196**	Molla richiamo ganasce (aggancio piastrina) / *Return spring*	L= 108			0339745100
31	**711948**	Kit molle ganasce / *Return spring kit*		**U.T.**		0580152720
32	**732192**	Molla richiamo ganascia c/gancio / *Return spring c/w hook*		**U.T.**		0339733060
33	**732193**	Molla richiamo ganascia s/gancio / *Return spring w/o hook*		**U.T.**		0339733070
34	**SE1000**	Sensore ABS con boccola / *Sensor, ABS* **WABCO**: 4410325780, 4410326330, 4410328080, 4410329212	L = 400 mm			0233170100 0233170500

I marchi ed i nominativi dei costruttori come pure i riferimenti originali sono esposti a solo titolo indicativo in quanto i nostri particolari non sono originali
Manufacturer's names and part numbers in this catalogue are used for cross reference purposes only and do not imply anything about the origin or manufacturer of product.

MOZZO SISTEMA CONVENZIONALE 6,4-9 TON SERIE K
K SERIES CONVENTIONAL HUB SYSTEM 6,4-9 TONS

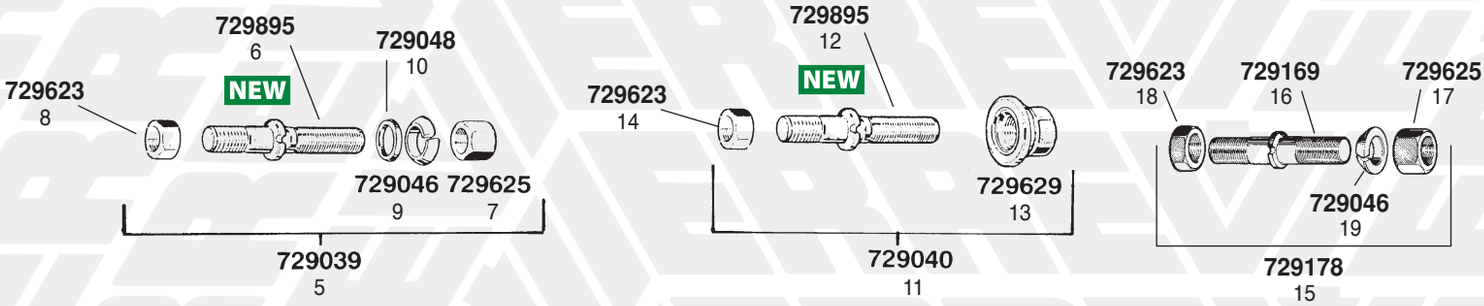

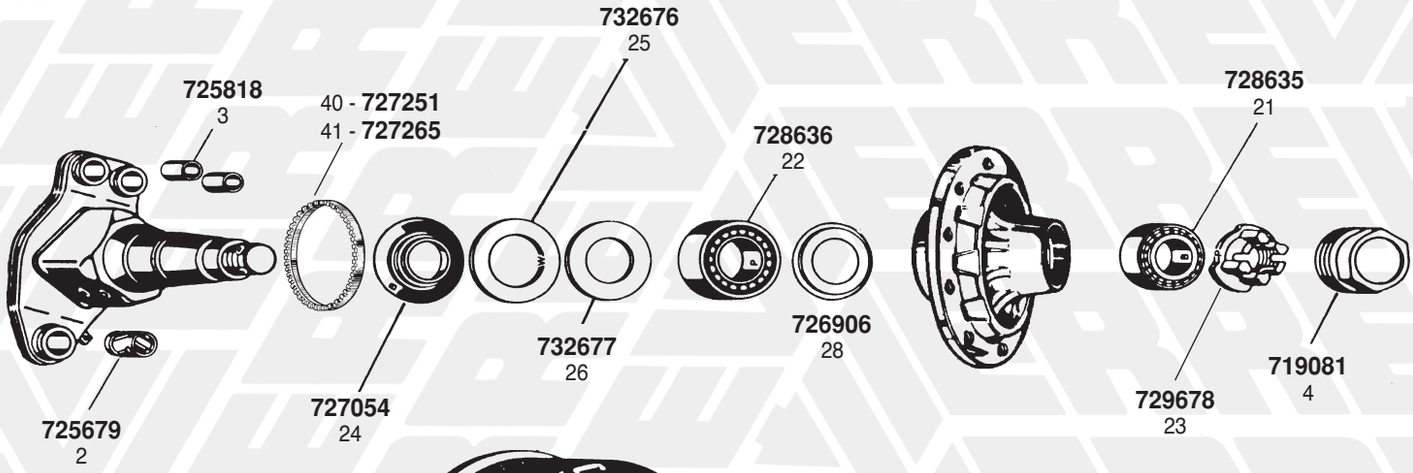

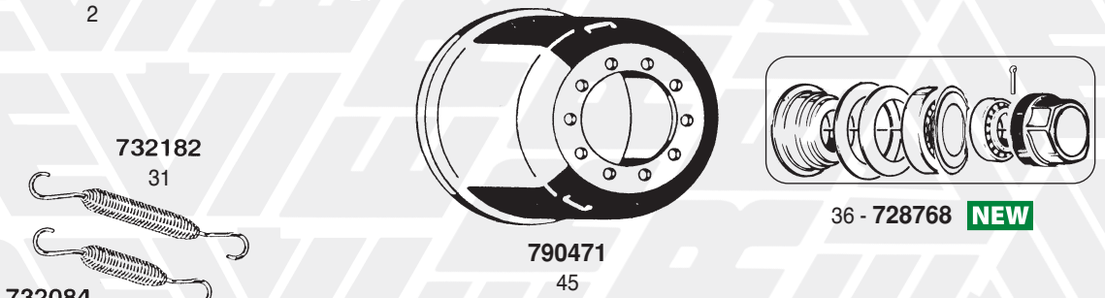

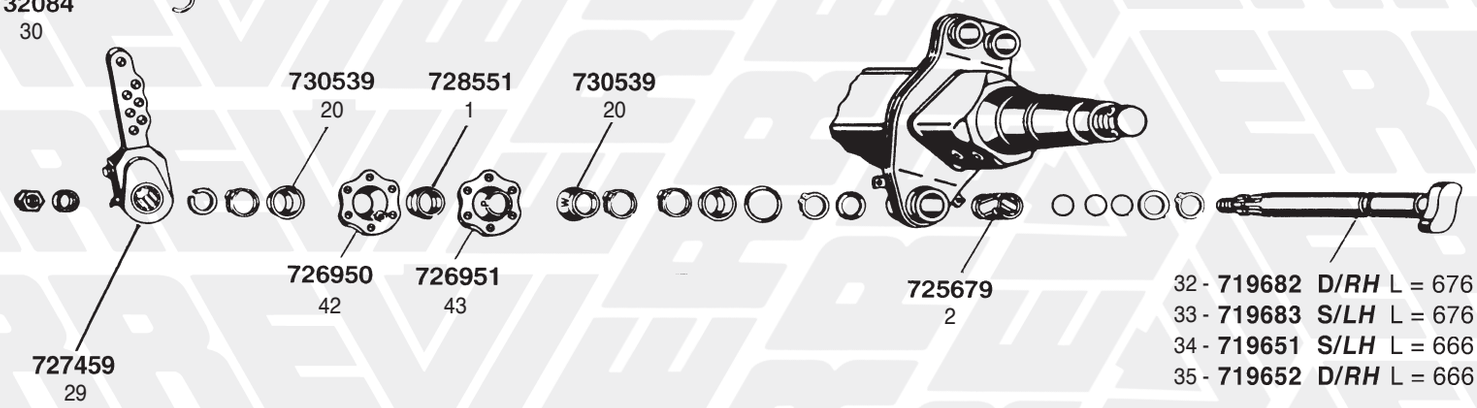

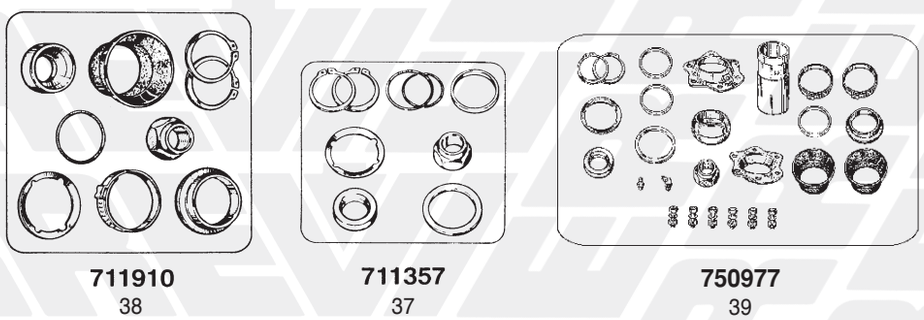

MOZZO SISTEMA CONVENZIONALE 6,4-9 TON SERIE K
K SERIES CONVENTIONAL HUB SYSTEM 6,4-9 TONS

FIG. *ITEM*	RIF. ERREVI *ERREVI REF.*	DESCRIZIONE PARTICOLARI *DESCRIPTION*		TIPO *VEHICLE MODEL*	RIF. ORIGINALE *ORIGINAL REF.*	
1	**728551**	Boccola sferica int. perno a chiave / *Spherical bush, inner*	ø 42x59,5x36.,5			0311314010
2	**725679**	Boccola esterna per perno a chiave / *Camshaft bush, outer*	ø 42x46x73			0311244340
3	**725818**	Boccola per supporto perno ganascia / *Brake shoe bush*	ø 36x40x60			0311233080
4	**719081**	Calotta per mozzo / *Hub cap*	M115x2			0321223090
5	**729039**	Colonnetta fiss. ruota con dadi e rondelle (tipo DIN) *Wheel stud c/w nuts and washers*	M22x1,5/M22x2 L=111			0980623280
6	**729895**	Colonnetta fiss. ruota / *Wheel stud*	M22x1,5 L=111			0329623170
7	**729625**	Dado per colonnetta esagono 32 (tipo DIN) / *Wheel nut*	M22x1,5 H=25			0326004120
8	**729623**	Dado per colonnetta / *Wheel nut*	M22x2 H=18			0326004060
9	**729046**	Rondella spaccata per colonnetta (tipo DIN) / *Spring washer*	ø 23x34x8			0256152290
10	**729048**	Rondella conica c/bisello per colonnetta (tipo DIN) / *Cone washer*	ø 22x32x5			-
11	**729040**	Colonnetta fiss. ruota con dadi (tipo MICHELIN) *Wheel stud c/w nuts*	M22x1,5/M22x2 L=111			0980623220
12	**729895**	Colonnetta fiss. ruota / *Wheel stud*	M22x1,5 L=111			0329623170
13	**729629**	Dado per colonnetta c/rondella incorp. es. 32 (tipo MICHELIN) *Wheel nut*	M22x1,5 H=31			0252192310
14	**729623**	Dado per colonnetta / *Wheel nut*	M22x2 H=18			0326004060
15	**729178**	Colonnetta fiss. ruota con dadi e rondella (tipo DIN) *Wheel stud c/w nuts and washer*	M22x1,5/M22x2 L=97 tot.			0980623270
16	**729169**	Colonnetta fiss. ruota (tipo MICHELIN) / *Wheel stud*	M22x1,5/M22x2 L=97			0980623180
17	**729625**	Dado per colonnetta esagono 32 (tipo DIN) / *Wheel nut*	M22x1,5 H=25			0326004120
18	**729623**	Dado per colonnetta / *Wheel nut*	M22x2 H=18			0326004060
19	**729046**	Rondella spaccata per colonnetta (tipo DIN) / *Spring washer*	ø 23x34x8			0256152290
20	**730539**	Cuffia parapolvere per snodo sferico perno a chiave *Dust cover boot*				0312043140
21	**728635**	Cuscinetto esterno mozzo (32310) / *Hub outer bearing*	ø 50x110x42			0264065000
22	**728636**	Cuscinetto interno mozzo (33116) / *Hub inner bearing*	ø 80x130x37			0264088000
23	**729678**	Dado arresto cuscinetto mozzo / *Axle nut*	M42x2 H=40			0326216080
24	**727054**	Distanziale interno mozzo / *Hub spacer, inner*				0537006480
25	**732676**	Guarnizione paraolio int. in nylon / *Nylon washer, inner*	ø 110x141x2,5			0331097310
26	**732677**	Guarnizione paraolio est. in nylon / *Nylon washer, outer*	ø 104x136x2,5			0331097320
27	**730839**	Guarnizione per calotta / *Hub cap gasket*				0331086070
28	**726906**	Lamierino di protezione / *Dust cover*				0301004150
29	**727459**	Leva registrabile comando freni Dx/Sx (7 fori) *Slack-adjuster (7 holes)*	10 cave / *splines*			0517465130
30	**732084**	Molla richiamo leva freno / *Release spring*	L tot. 148			0539726030
31	**732182**	Molla richiamo leva freno / *Release spring*	L tot. 233	**U.T.**		0539726020
32	**719682**	Perno a chiave Dx / *Camshaft RH*	L tot. 676			0509705401
33	**719683**	Perno a chiave Sx / *Camshaft LH*	L tot. 676			0509705391
34	**719651**	Perno a chiave Sx / *Camshaft LH*	L tot. 666			0509705251
35	**719652**	Perno a chiave Dx / *Camshaft RH*	L tot. 666			0509705261
36	**728768**	Kit riparazione cuscinetto ruota / *Roller bearing repair kit*				0980102170
37	**711357**	Kit revisione perno a chiave / *Camshaft repair kit*				0980100140
38	**711910**	Kit revisione perno a chiave / *Camshaft repair kit*		**U.T.**		0980100142
39	**750977**	Kit revisione perno a chiave / *Camshaft repair kit*				0980102130
40	**727251**	Ruota fonica / *Impulse wheel*	ø 152x170x15 100 denti / *teeth*			0331008150
41	**727265**	Ruota fonica / *Impulse wheel*	ø 152x170x15 80 denti / *teeth*			0331008180
42	**726950**	Scodellino per snodo sferico c/foro *Spherical bearing housing (with hole)*				0322902100
43	**726951**	Scodellino per snodo sferico s/foro *Spherical bearing housing (without hole)*				0322902090
44	**728351**	Spina fissaggio colonnetta mozzo / *Dowel*	ø 6x19,5			0260103560
45	**790471**	Tamburo freno / *Brake drum*	mm. 160 8 fori / *holes* ø 23			0310590050

I marchi ed i nominativi dei costruttori come pure i riferimenti originali sono esposti a solo titolo indicativo in quanto i nostri particolari non sono originali
Manufacturer's names and part numbers in this catalogue are used for cross reference purposes only and do not imply anything about the origin or manufacturer of product.

1 MOZZO SISTEMA ECO 8-9 TON SERIE K
K SERIES ECO HUB SYSTEM 8-9 TONS

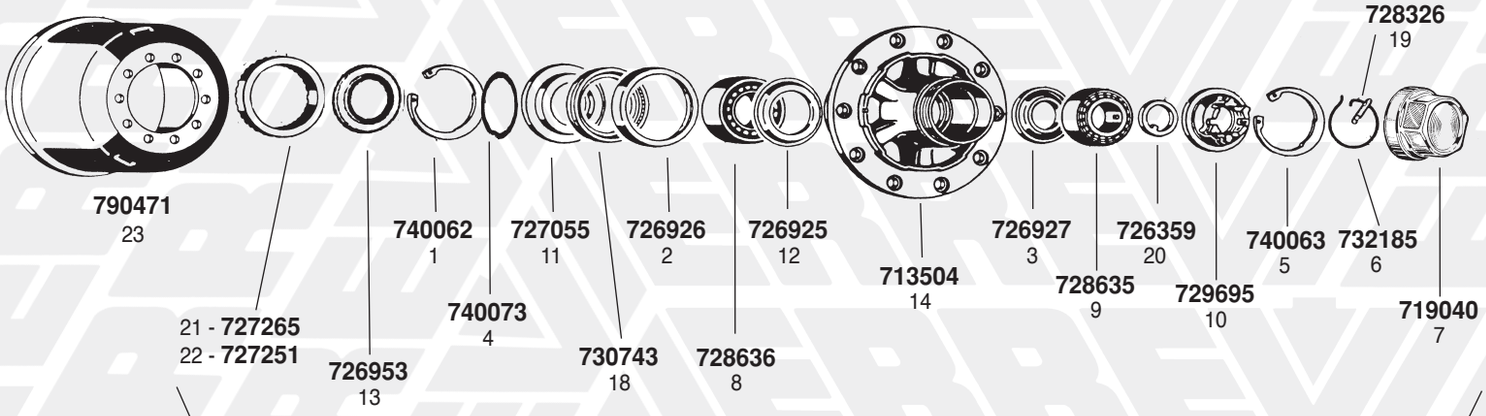

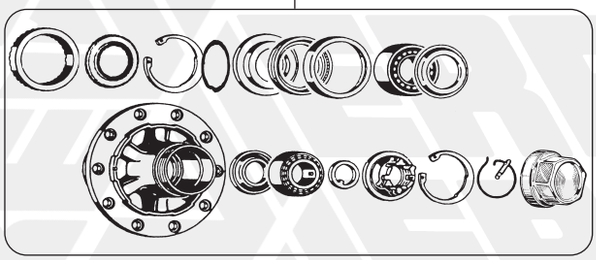

ASSEMBLATO COME L'ORIGINALE
ASSEMBLED AS O.E.

15 - **713390** NEW
16 - **713391** NEW

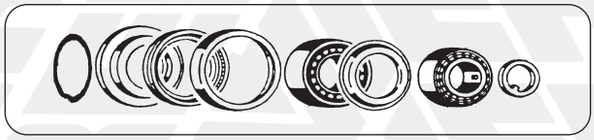

17 - **728771** NEW



Colonnette ruota (vedi pag. 22)
Wheel studs (see page 22)

2 MOZZO SISTEMA ECO MAXX 8-9 TON SERIE K
K SERIES ECO MAXX HUB SYSTEM 8-9 TONS

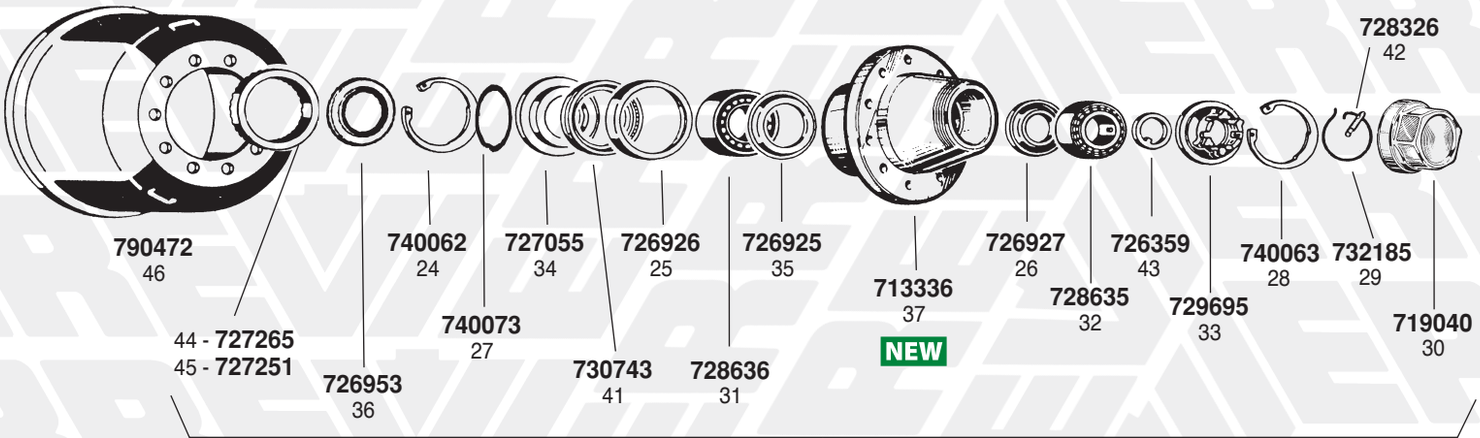

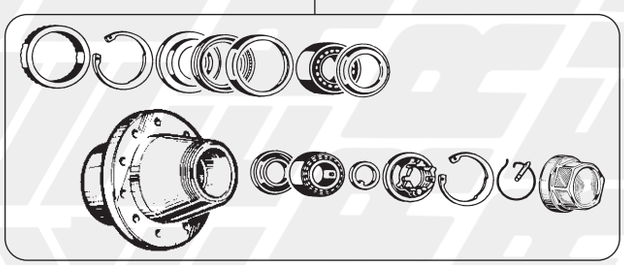

ASSEMBLATO COME L'ORIGINALE
ASSEMBLED AS O.E.

38 - **713394** NEW
39 - **713395** NEW

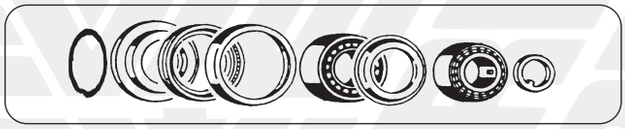

40 - **728771** NEW



Colonnette ruota (vedi pag. 22)
Wheel studs (see page 22)

FIG. *ITEM*	RIF. ERREVI *ERREVI REF.*	DESCRIZIONE PARTICOLARI *DESCRIPTION*		TIPO *VEHICLE MODEL*		RIF. ORIGINALE *ORIGINAL REF.*
		1 MOZZO SISTEMA ECO 8-9 TON SERIE K *K SERIES ECO HUB SYSTEM 8-9 TONS*				
1	**740062**	Anello di sicurezza interno / *Inner circlip*				0256064090
2	**726926**	Anello distanziale per paraolio / *Spacer ring*				0256836200
3	**726927**	Anello tenuta assale / *Thrust washer*	ø 53/98			0337025160
4	**740073**	Anello tenuta / *O.ring*	ø 90x3			0256779040
5	**740063**	Anello di sicurezza esterno / *Outer circlip*				0256061290
6	**732185**	Anello elastico di fermo / *Spring ring*				0318803060
7	**719040**	Calotta coprimozzo (filetto interno) / *Hub cap*	M125x2			0321224250
8	**728636**	Cuscinetto interno mozzo (33116) / *Hub inner bearing*	ø 80x130x37			0264088000
9	**728635**	Cuscinetto esterno mozzo (32310) / *Hub outer bearing*	ø 50x110x42			0264065000
10	**729695**	Dado arresto cuscinetto mozzo / *Axle nut*	M42x2 H=42			0326646020
11	**727055**	Distanziale interno mozzo / *Hub spacer, inner*				0337007600
12	**726925**	Lamierino di protezione / *Dust cover*				0301093330
13	**726953**	Lamierino parapolvere / *Dust shield*	ø 103x147x15			0256819800
14	**713504**	Mozzo ruota nudo / *Wheel hub, bare*				0327227410
15	**713390**	Mozzo ruota completo / *Wheel hub assembly*				0980106500
16	**713391**	Mozzo ruota completo con cuscinetti SKF *Wheel hub assembly c/w SKF bearings*				0980106500
17	**728771**	Kit riparazione cuscinetto ruota / *Roller bearing repair kit*				0980102720
18	**730743**	Paraolio interno mozzo / *Oil seal*	ø 136,7x115x8			0256645700
19	**728326**	Pernetto di fermo / *Lock pin*	ø 8x35			0308471170
20	**726359**	Rondella con dente / *Lock washer*	ø 43x61x6			0332073130
21	**727265**	Ruota fonica / *Impulse wheel*	ø152x170x15 80 denti / *teeth*			0331008180
22	**727251**	Ruota fonica / *Impulse wheel*	ø 152x170x15 100 denti / *teeth*			0331008150
23	**790471**	Tamburo freno / *Brake drum*	mm. 160 8 fori/*holes* ø 23			0310590050
		2 MOZZO SISTEMA ECO MAXX 8-9 TON SERIE K *K SERIES ECO MAXX HUB SYSTEM 8-9 TONS*				
24	**740062**	Anello di sicurezza interno / *Inner circlip*				0256064090
25	**726926**	Anello distanziale per paraolio / *Spacer ring*				0256836200
26	**726927**	Anello tenuta assale / *Thrust washer*	ø 53/98			0337025160
27	**740073**	Anello tenuta / *O.ring*	ø 90x3			0256779040
28	**740063**	Anello di sicurezza esterno / *Outer circlip*				0256061290
29	**732185**	Anello elastico di fermo / *Spring ring*				0318803060
30	**719040**	Calotta coprimozzo (filetto interno) / *Hub cap*	M125x2			0321224250
31	**728636**	Cuscinetto interno mozzo (33116) / *Hub inner bearing*	ø 80x130x37			0264088000
32	**728635**	Cuscinetto esterno mozzo (32310) / *Hub outer bearing*	ø 50x110x42			0264065000
33	**729695**	Dado arresto cuscinetto mozzo / *Axle nut*	M42x2 H=42			0326646020
34	**727055**	Distanziale interno mozzo / *Hub spacer, inner*				0337007600
35	**726925**	Lamierino di protezione / *Dust cover*				0301093330
36	**726953**	Lamierino parapolvere / *Dust shield*	ø 103x147x15			0256819800
37	**713336**	Mozzo ruota nudo / *Wheel hub, bare*				0327227480
38	**713394**	Mozzo ruota completo / *Wheel hub assembly*				0980106540
39	**713395**	Mozzo ruota completo con cuscinetti SKF *Wheel hub assembly c/w SKF bearings*				0980106540
40	**728771**	Kit riparazione cuscinetto ruota / *Roller bearing repair kit*				0980102720
41	**730743**	Paraolio interno mozzo / *Oil seal*	ø 136,7x115x8			0256645700
42	**728326**	Pernetto di fermo / *Lock pin*	ø 8x35			0308471170
43	**726359**	Rondella con dente / *Lock washer*	ø 43x61x6			0332073130
44	**727265**	Ruota fonica / *Impulse wheel*	ø152x170x15 80 denti / *teeth*			0331008180
45	**727251**	Ruota fonica / *Impulse wheel*	ø 152x170x15 100 denti / *teeth*			0331008150
46	**790472**	Tamburo freno / *Brake drum*	mm. 200 10 fori/*holes* ø 23			0310990040

I marchi ed i nominativi dei costruttori come pure i riferimenti originali sono esposti a solo titolo indicativo in quanto i nostri particolari non sono originali
Manufacturer's names and part numbers in this catalogue are used for cross reference purposes only and do not imply anything about the origin or manufacturer of product.

1 MOZZO SISTEMA ECO PLUS 8-9 TON SERIE KH
KH SERIES ECO PLUS HUB SYSTEM 8-9 TONS

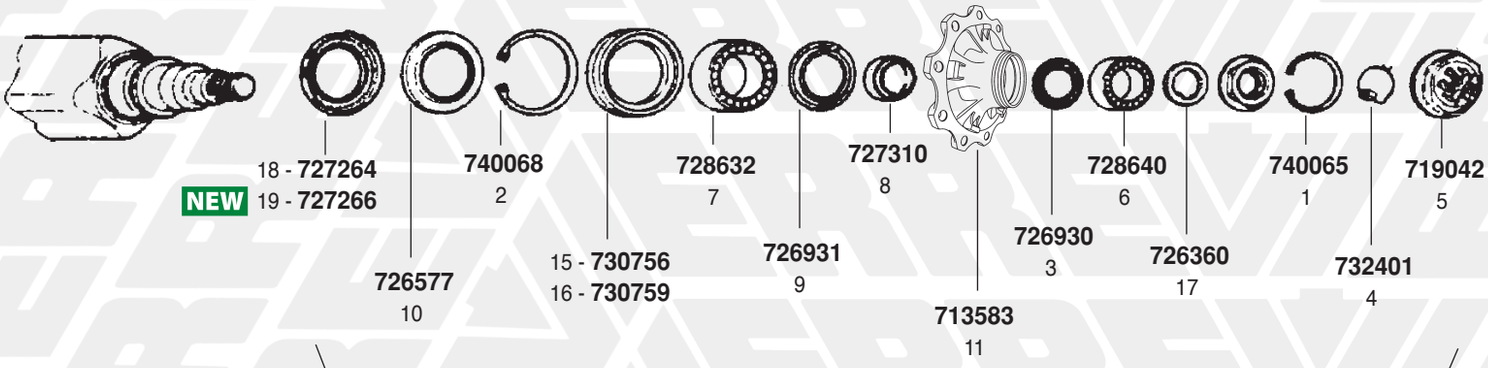

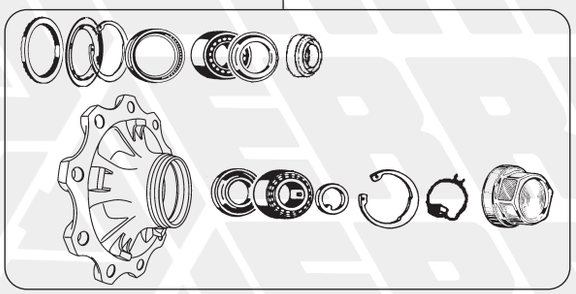

ASSEMBLATO COME L'ORIGINALE / *ASSEMBLED AS O.E.*

12 - **713935**
13 - **713956**



14 - **728773** NEW



Colonnette ruota (vedi pag. 22)
Wheel studs (see page 22)

2 MOZZO SISTEMA ECO PLUS 2 8-9 TON SERIE KH
KH SERIES ECO PLUS 2 HUB SYSTEM 8-9 TONS

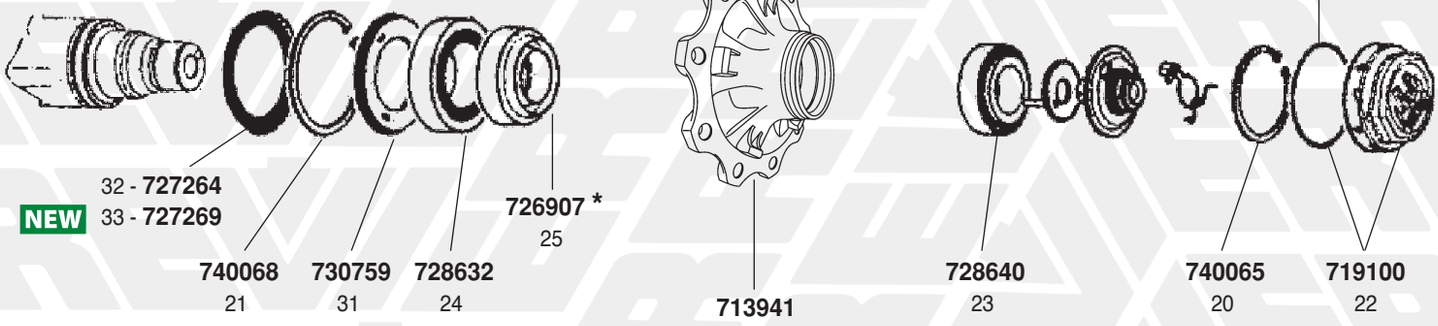



29 - **728775** NEW

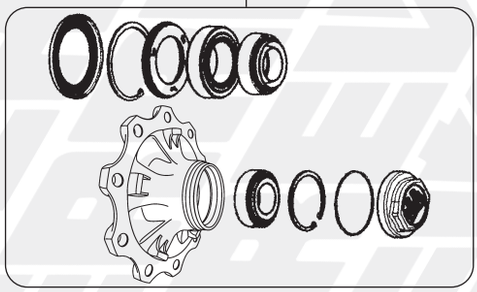

ASSEMBLATO COME L'ORIGINALE / *ASSEMBLED AS O.E.*

27 - **713942**
28 - **713959**



Colonnette ruota (vedi pag. 22)
Wheel studs (see page 22)

*** Utilizzato per il montaggio del mozzo, non venduto sciolto** / ***Only used for hub assembly, not sold separately***

FIG. *ITEM*	RIF. ERREVI *ERREVI REF.*	DESCRIZIONE PARTICOLARI *DESCRIPTION*		TIPO *VEHICLE MODEL*		RIF. ORIGINALE *ORIGINAL REF.*
		1 MOZZO SISTEMA ECO PLUS 8-9 TON SERIE KH *KH SERIES ECO PLUS HUB SYSTEM 8-9 TONS*				
1	**740065**	Anello di sicurezza esterno / *Outer circlip*	ø 122x4			0256062290
2	**740068**	Anello di sicurezza interno / *Inner circlip*	ø 158x4			0256065890
3	**726930**	Anello tenuta assale / *Thrust washer*	ø 71/108x8			0337026240
4	**732401**	Anello elastico di fermo / *Spring ring*	ø 62x1,8			0318804100
5	**719042**	Calotta coprimozzo / *Hub cap*	M136x2,5			0321225310 0321225330
6	**728640**	Cuscinetto esterno mozzo (33213) / *Hub outer bearing*	ø 65x120x41			0264076700
7	**728632**	Cuscinetto interno mozzo (33118) / *Hub inner bearing*	ø 90x150x45			0264089200
8	**727310**	Cartuccia grasso / *Grease cartridge*	ø 67x93x50			0312045150
9	**726931**	Lamierino di protezione / *Dust cover*	ø 94/149x8,5			0301093340
10	**726577**	Anello parapolvere / *Dust cover*	ø 122x160x8,7			0312048150
11	**713583**	Mozzo ruota nudo / *Wheel hub, bare*				0327243100 0327243102
12	**713935**	Mozzo ruota completo (**senza dado assale**) *Wheel hub assembly (**without axle nut**)*				0980106070
13	**713956**	Mozzo ruota completo senza dado assale (con cuscinetti SKF) *Wheel hub assembly without axle nut (c/w SKF bearings)*				0980106070
14	**728773**	Kit riparazione cuscinetto ruota / *Roller bearing repair kit*				0980106260
15	**730756**	Paraolio interno mozzo / *Oil seal*	ø 120/157,5x20	(fino al / *until to* 09/2004)		0256646800
16	**730759**	Paraolio interno mozzo / *Oil seal*	ø 117,5x158x17,5	(da / *from* 10/2004)		0256647400
17	**726360**	Rondella con dente / *Lock washer*	ø 53x76x5,8			0332064010
18	**727264**	Ruota fonica / *Impulse wheel*	ø 125x156x8,8 100 denti/*teeth*			0331008510
19	**727266**	Ruota fonica / *Impulse wheel*	ø 192x220x21 100 denti/*teeth*			0331009340
		2 MOZZO SISTEMA ECO PLUS 2 8-9 TON SERIE KH *KH SERIES ECO PLUS 2 HUB SYSTEM 8-9 TONS*				
20	**740065**	Anello di sicurezza esterno / *Outer circlip*	ø 122x4			0256062290
21	**740068**	Anello di sicurezza interno / *Inner circlip*	ø 158x4			0256065890
22	**719100**	Calotta coprimozzo completo di anello / *Hub cap*				0521225780
23	**728640**	Cuscinetto esterno mozzo (33213) / *Hub outer bearing*	ø 65x120x41			0264076500 0264102200
24	**728632**	Cuscinetto interno mozzo (33118) / *Hub inner bearing*	ø 90x150x45			0264089000 0264102300
25	**726907**	Cartuccia grasso / *Grease cartridge*	ø 101x130x50			0312047080
26	**713941**	Mozzo ruota nudo / *Wheel hub bare*				0327243290
27	**713942**	Mozzo ruota completo (**senza dado assale**) *Wheel hub assembly (**without axle nut**)*				0980107350
28	**713959**	Mozzo ruota completo senza dado assale (con cuscinetti SKF) *Wheel hub assembly without axle nut (c/with SKF bearings)*				0980107350
29	**728775**	Kit riparazione cuscinetto ruota / *Roller bearing repair kit*				0980107340
30	**730853**	O.ring calotta / *Hub cap o.ring*	ø 128x3			0256786500
31	**730759**	Paraolio interno mozzo / *Oil seal*	ø 117,5x158x17,5			0256647400
32	**727264**	Ruota fonica / *Impulse wheel*	ø 125x156x8,8 100 denti/*teeth*			0331008510
33	**727269**	Ruota fonica / *Impulse wheel*	ø 105x156x22 100 denti/*teeth*			0531007300 0531007301

I marchi ed i nominativi dei costruttori come pure i riferimenti originali sono esposti a solo titolo indicativo in quanto i nostri particolari non sono originali
Manufacturer's names and part numbers in this catalogue are used for cross reference purposes only and do not imply anything about the origin or manufacturer of product.

1 MOZZO SISTEMA ECO PLUS 3 8-9 TON SERIE KH
KH SERIES ECO PLUS 3 HUB SYSTEM 8-9 TONS

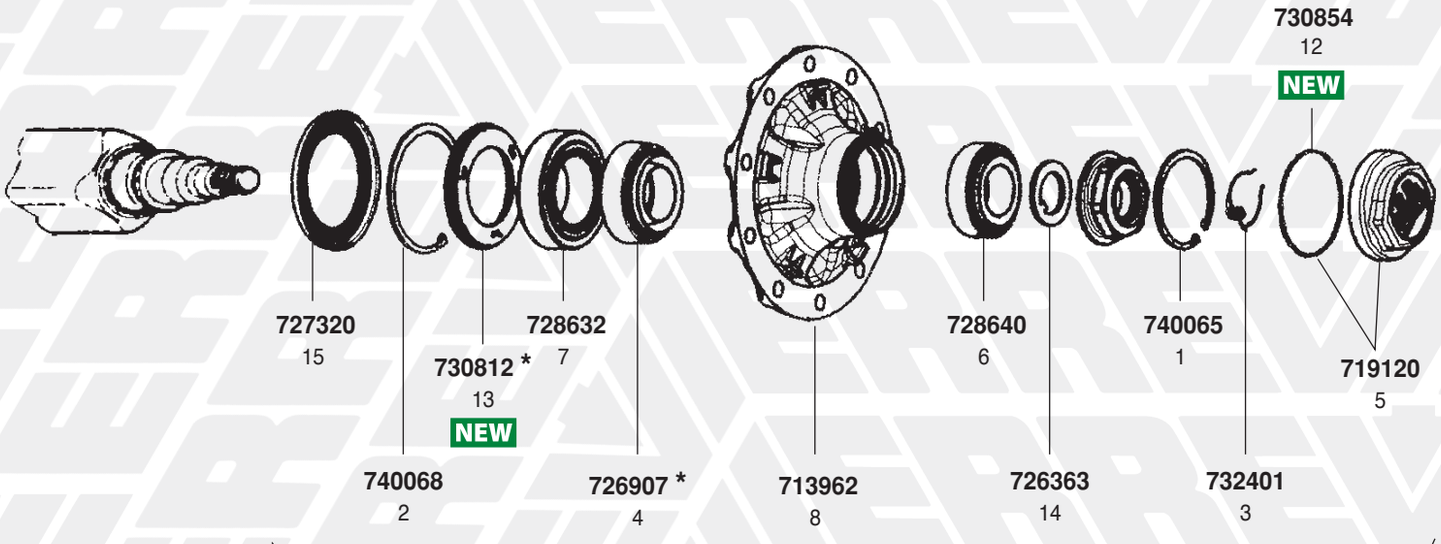

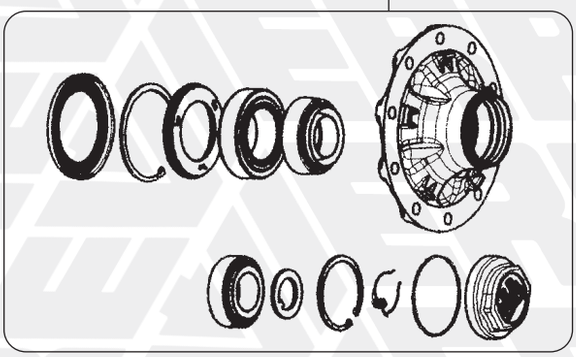

ASSEMBLATO COME L'ORIGINALE
ASSEMBLED AS O.E.

9 - **713379** NEW
10 - **713380** NEW

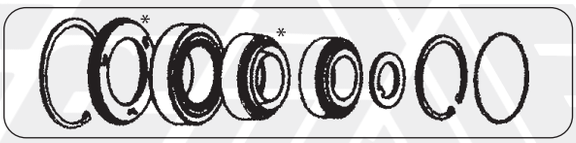

11 - **728776** NEW



Colonnette ruota **(vedi pag. 22)**
Wheel studs ***(see page 22)***

*** Utilizzato per il montaggio del mozzo, non venduto sciolto** / ***Only used for hub assembly, not sold separately***

FIG. *ITEM*	RIF. ERREVI *ERREVI REF.*	DESCRIZIONE PARTICOLARI *DESCRIPTION*		TIPO *VEHICLE MODEL*	RIF. ORIGINALE *ORIGINAL REF.*	
		1 MOZZO SISTEMA ECO PLUS 3 8-9 TON SERIE KH *KH SERIES ECO PLUS 3 HUB SYSTEM 8-9 TONS*				
1	**740065**	Anello di sicurezza esterno / *Outer circlip*	ø 122x4			0256062290
2	**740068**	Anello di sicurezza interno / *Inner circlip*	ø 158x4			0256065890
3	**732401**	Anello elastico di fermo / *Spring ring*	ø 62x1,8			0318804100
4	**726907**	Cartuccia grasso / *Grease cartridge*	ø 101x130x50			0312047080
5	**719120**	Calotta coprimozzo completa di o.ring *Hub cap complete with o.ring*	M135x2 H=48			0521225980
6	**728640**	Cuscinetto esterno mozzo / *Hub outer bearing*	ø 65x120x41			33213 0264076700
7	**728632**	Cuscinetto interno mozzo / *Hub inner bearing*	ø 90x150x45			33118 0264089200
8	**713962**	Mozzo ruota nudo / *Wheel hub, bare*				0327243420
9	**713379**	Mozzo ruota completo (**senza dado assale**) *Wheel hub assembly (**without axle nut**)*				0980108390
10	**713380**	Mozzo ruota completo senza dado assale (con cuscinetti SKF) *Wheel hub assembly without axle nut (c/w SKF bearings)*				0980108390
11	**728776**	Kit riparazione cuscinetto ruota / *Roller bearing repair kit*				0980108410
12	**730854**	O.ring calotta / *Hub cap o.ring*	ø 126x3			0256787200
13	**730812**	Paraolio interno mozzo / *Oil seal, inner*	ø 117x158x15			0256647700
14	**726363**	Rondella con dente / *Lock washer*	ø 53x83x5,8			0332065050
15	**727320**	Ruota fonica / *Impulse wheel*	ø 121,5x170/178x14,5 90 denti/*teeth*			0331008570

I marchi ed i nominativi dei costruttori come pure i riferimenti originali sono esposti a solo titolo indicativo in quanto i nostri particolari non sono originali
Manufacturer's names and part numbers in this catalogue are used for cross reference purposes only and do not imply anything about the origin or manufacturer of product.

MOZZO SISTEMA CONVENZIONALE 10-12 TON SERIE K
K SERIES CONVENTIONAL HUB SYSTEM 10-12 TONS

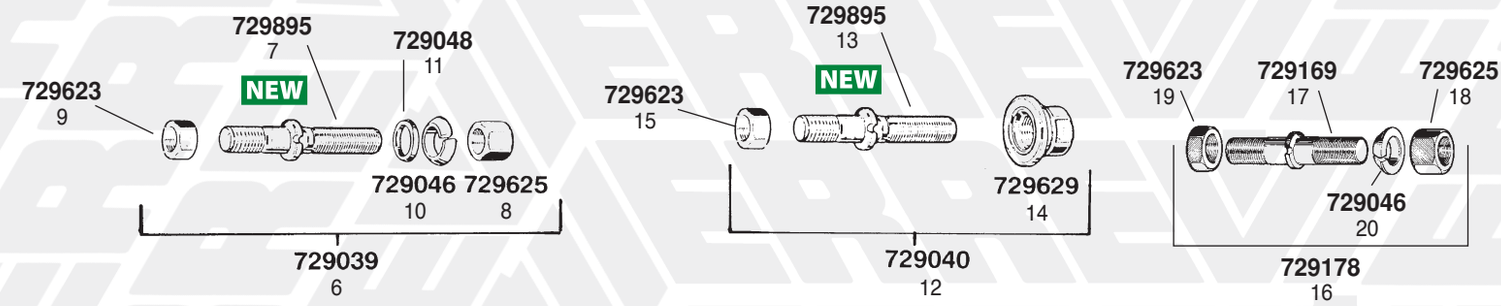

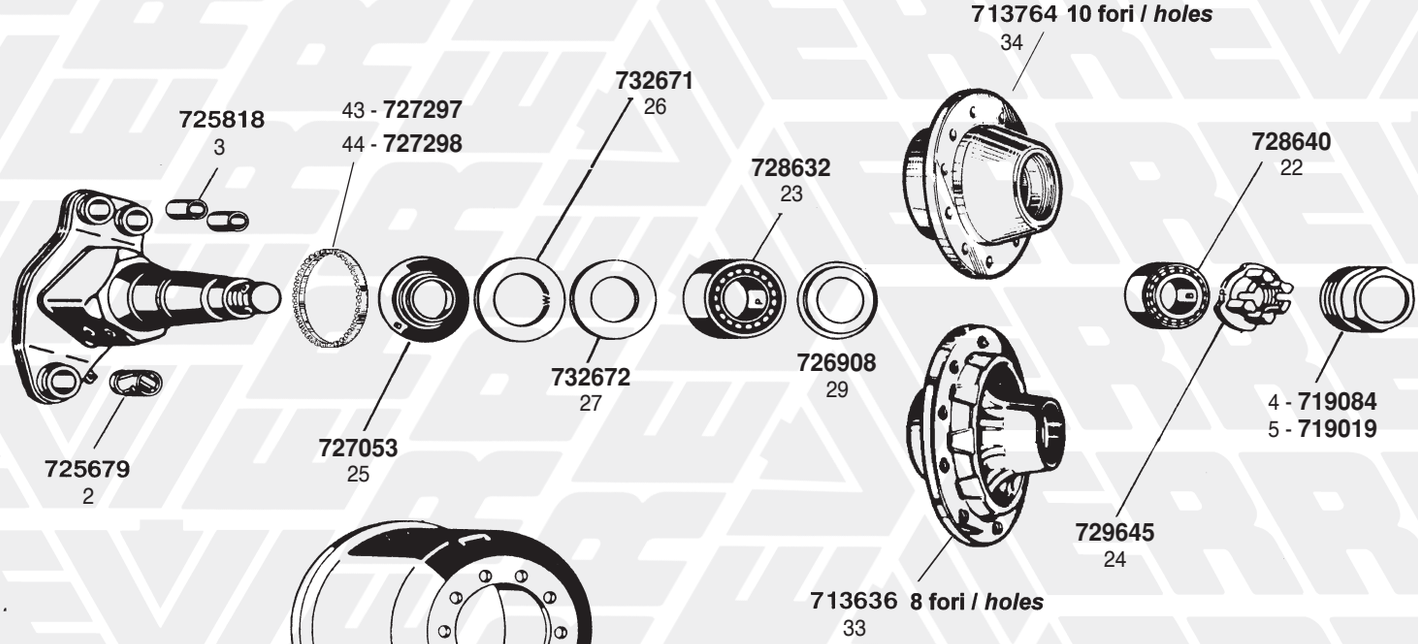



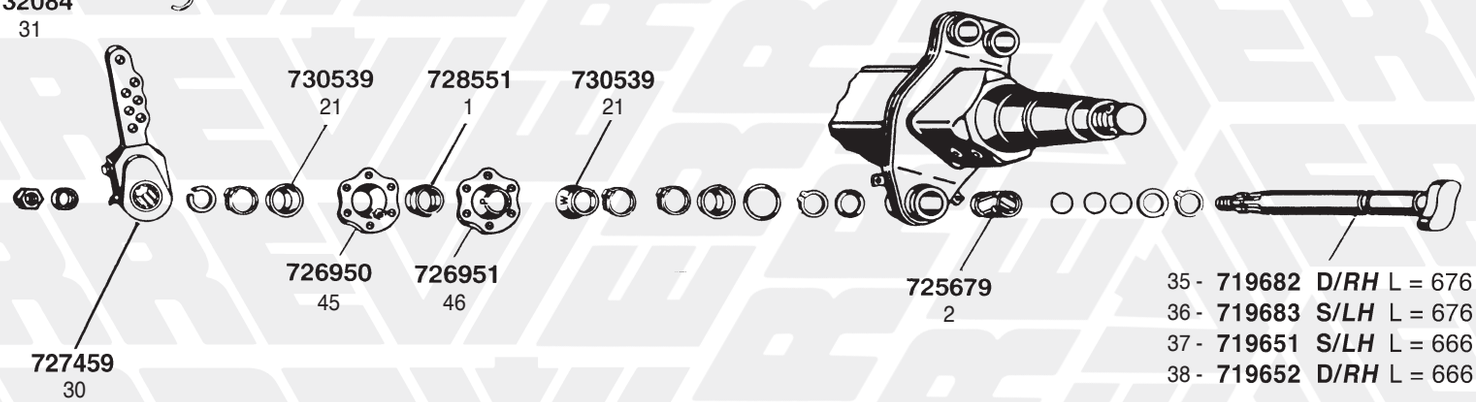

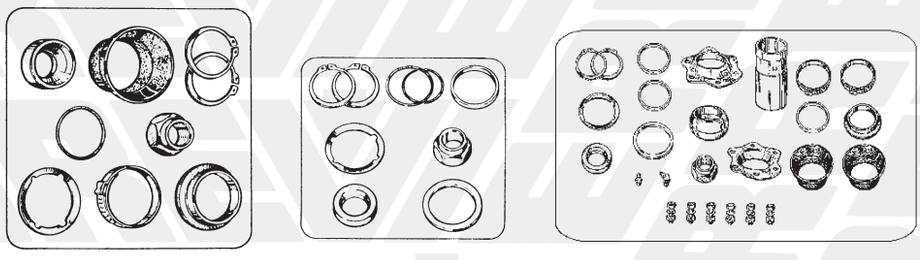

MOZZO SISTEMA CONVENZIONALE 10-12 TON SERIE K
K SERIES CONVENTIONAL HUB SYSTEM 10-12 TONS

FIG. *ITEM*	RIF. ERREVI *ERREVI REF.*	DESCRIZIONE PARTICOLARI *DESCRIPTION*		TIPO *VEHICLE MODEL*		RIF. ORIGINALE *ORIGINAL REF.*
1	**728551**	Boccola sferica int. perno a chiave / *Spherical bush, inner*	ø 42x59,5x36,5			0311314010
2	**725679**	Boccola esterna per perno a chiave / *Camshaft bush, outer*	ø 42x46x73			0311244340
3	**725818**	Boccola per supporto perno ganascia / *Brake shoe bush*	ø 36x40x60			0311233080
4	**719084**	Calotta per mozzo / *Hub cap*	M125x2			0321224070
5	**719019**	Calotta per mozzo (con scritta VIBERTI) / *Hub cap*	M125x2			-
6	**729039**	Colonnetta fiss. ruota con dadi e rondelle (tipo DIN) *Wheel stud c/w nuts and washers*	M22x1,5/M22x2 L=111			0980623280
7	**729895**	Colonnetta fiss. ruota / *Wheel stud*	M22x1,5 L=111			0329623170
8	**729625**	Dado per colonnetta esagono 32 (tipo DIN) / *Wheel nut*	M22x1,5 H=25			0326004120
9	**729623**	Dado per colonnetta / *Wheel nut*	M22x2 H=18			0326004060
10	**729046**	Rondella spaccata per colonnetta (tipo DIN) / *Spring washer*	ø 23x34x8			0256152290
11	**729048**	Rondella conica c/bisello per colonnetta (tipo DIN) / *Cone washer*	ø 22x32x5			-
12	**729040**	Colonnetta fiss. ruota con dadi (tipo MICHELIN) *Wheel stud c/w nuts*	M22x1,5/M22x2 L=111			0980623220
13	**729895**	Colonnetta fiss. ruota / *Wheel stud*	M22x1,5 L=111			0329623170
14	**729629**	Dado per colonnetta c/rondella incorp. es. 32 (tipo MICHELIN) *Wheel nut*	M22x1,5 H=31			0252192310
15	**729623**	Dado per colonnetta / *Wheel nut*	M22x2 H=18			0326004060
16	**729178**	Colonnetta fiss. ruota con dadi e rondella (tipo DIN) *Wheel stud c/w nuts and washer*	M22x1,5/M22x2 L=97 tot.			0980623270
17	**729169**	Colonnetta fiss. ruota (tipo MICHELIN) / *Wheel stud*	M22x1,5/M22x2 L=97			0980623180
18	**729625**	Dado per colonnetta esagono 32 (tipo DIN) / *Wheel nut*	M22x1,5 H=25			0326004120
19	**729623**	Dado per colonnetta / *Wheel nut*	M22x2 H=18			0326004060
20	**729046**	Rondella spaccata per colonnetta (tipo DIN) / *Spring washer*	ø 23x34x8			0256152290
21	**730539**	Cuffia parapolvere per snodo sferico perno a chiave / *Dust cover boot*				0312043140
22	**728640**	Cuscinetto esterno mozzo (33213) / *Hub outer bearing*	ø 65x120x41			0264076500
23	**728632**	Cuscinetto interno mozzo (33118) / *Hub inner bearing*	ø 90x150x45			0264089000
24	**729645**	Dado arresto cuscinetto mozzo / *Axle nut*	M52x2 H=40			0326217120
25	**727053**	Distanziale interno mozzo / *Hub spacer, inner*				0537007430
26	**732671**	Guarnizione paraolio int. in nylon / *Nylon washer, inner*	ø 128x165x2,5			0331098210
27	**732672**	Guarnizione paraolio est. in nylon / *Nylon washer, outer*	ø 120x157x2,5			0331097300
28	**730839**	Guarnizione per calotta / *Hub cap gasket*				0331086070
29	**726908**	Lamierino di protezione / *Dust cover*				0301005220
30	**727459**	Leva registrabile comando freni Dx/Sx (7 fori) *Slack-adjuster (7 holes)*	10 cave / *splines*			0517465130
31	**732084**	Molla richiamo leva freno / *Release spring*	L tot. 148			0539726030
32	**732182**	Molla richiamo leva freno / *Release spring*	L tot. 233	**U.T.**		0539726020
33	**713636**	Mozzo ruota nudo / *Wheel hub, bare*	8 fori / *holes*			0327246110
34	**713764**	Mozzo ruota nudo / *Wheel hub, bare*	10 fori / *holes*			0327244240
35	**719682**	Perno a chiave Dx / *Camshaft RH*	L tot. 676			0509705401
36	**719683**	Perno a chiave Sx / *Camshaft LH*	L tot. 676			0509705391
37	**719651**	Perno a chiave Sx / *Camshaft LH*	L tot. 666			0509705251
38	**719652**	Perno a chiave Dx / *Camshaft RH*	L tot. 666			0509705261
39	**728769**	Kit riparazione cuscinetto ruota / *Roller bearing repair kit*				0980102180
40	**711357**	Kit revisione perno a chiave / *Camshaft repair kit*				0980100140
41	**711910**	Kit revisione perno a chiave / *Camshaft repair kit*		**U.T.**		0980100142
42	**750977**	Kit revisione perno a chiave / *Camshaft repair kit*				0980102130
43	**727297**	Ruota fonica / *Impulse wheel*	ø 170/176/194x17,5 3xM6 80 denti / *teeth*			0331008240 0331008241
44	**727298**	Ruota fonica / *Impulse wheel*	ø 170/176/194x17,5 80 denti / *teeth*			0331008260 0331008261
45	**726950**	Scodellino per snodo sferico c/foro *Spherical bearing housing (with hole)*				0322902100
46	**726951**	Scodellino per snodo sferico s/foro *Spherical bearing housing (without hole)*				0322902090
47	**728351**	Spina fissaggio colonnetta mozzo / *Dowel*	ø 6x19,5			0260103560
48	**790471**	Tamburo freno / *Brake drum*	mm. 160 8 fori/*holes* ø 23			0310590050

I marchi ed i nominativi dei costruttori come pure i riferimenti originali sono esposti a solo titolo indicativo in quanto i nostri particolari non sono originali
Manufacturer's names and part numbers in this catalogue are used for cross reference purposes only and do not imply anything about the origin or manufacturer of product.

1 MOZZO SISTEMA ECO 10-12 TON SERIE K
K SERIES ECO HUB SYSTEM 10-12 TONS

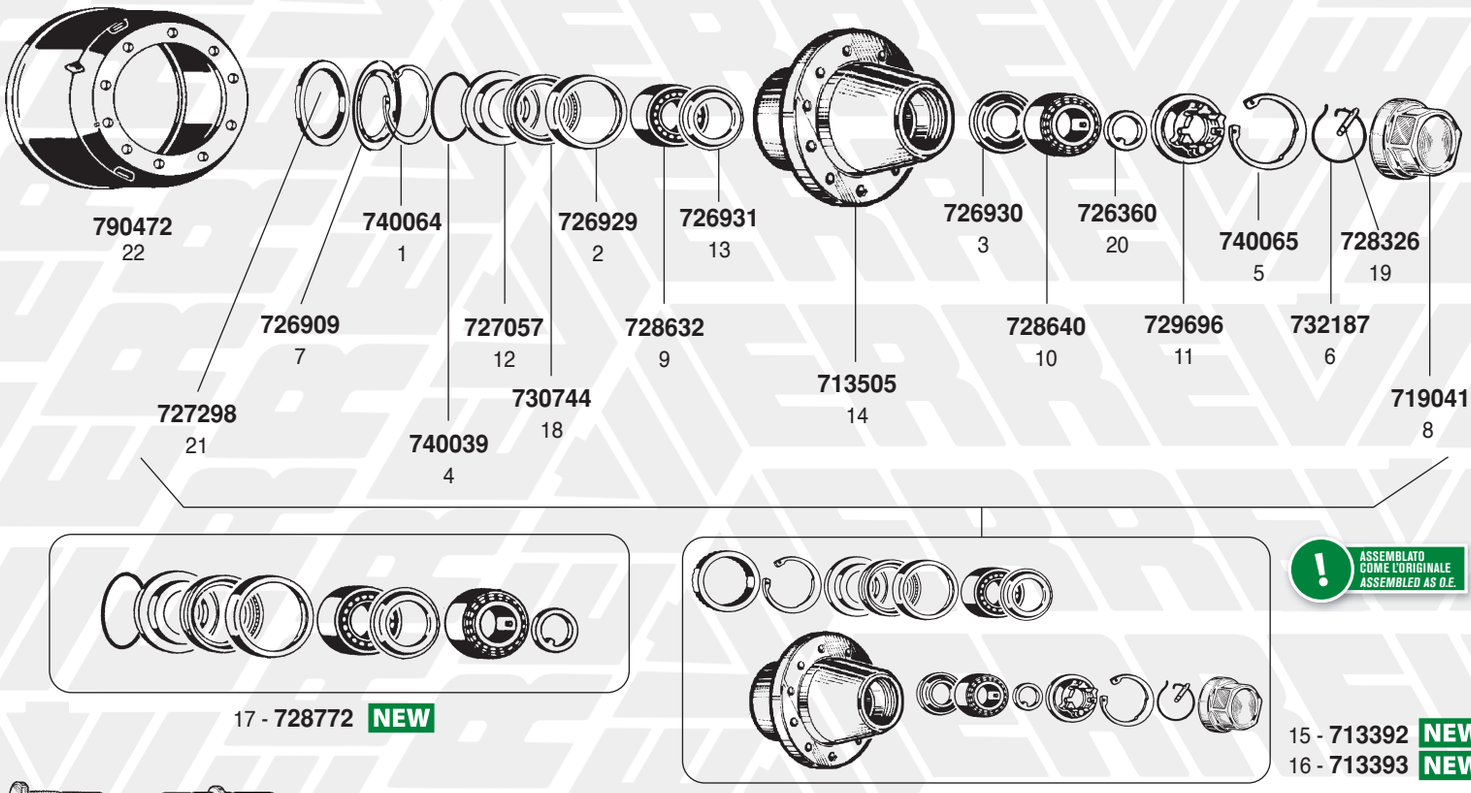

17 - **728772** NEW

ASSEMBLATO COME L'ORIGINALE
ASSEMBLED AS O.E.

15 - **713392** NEW
16 - **713393** NEW



Colonnette ruota (vedi pag. 22) / ***Wheel studs (see page 22)***

2 MOZZO SISTEMA ECO MAXX 10-12 TON SERIE K
K SERIES ECO MAXX HUB SYSTEM 10-12 TONS

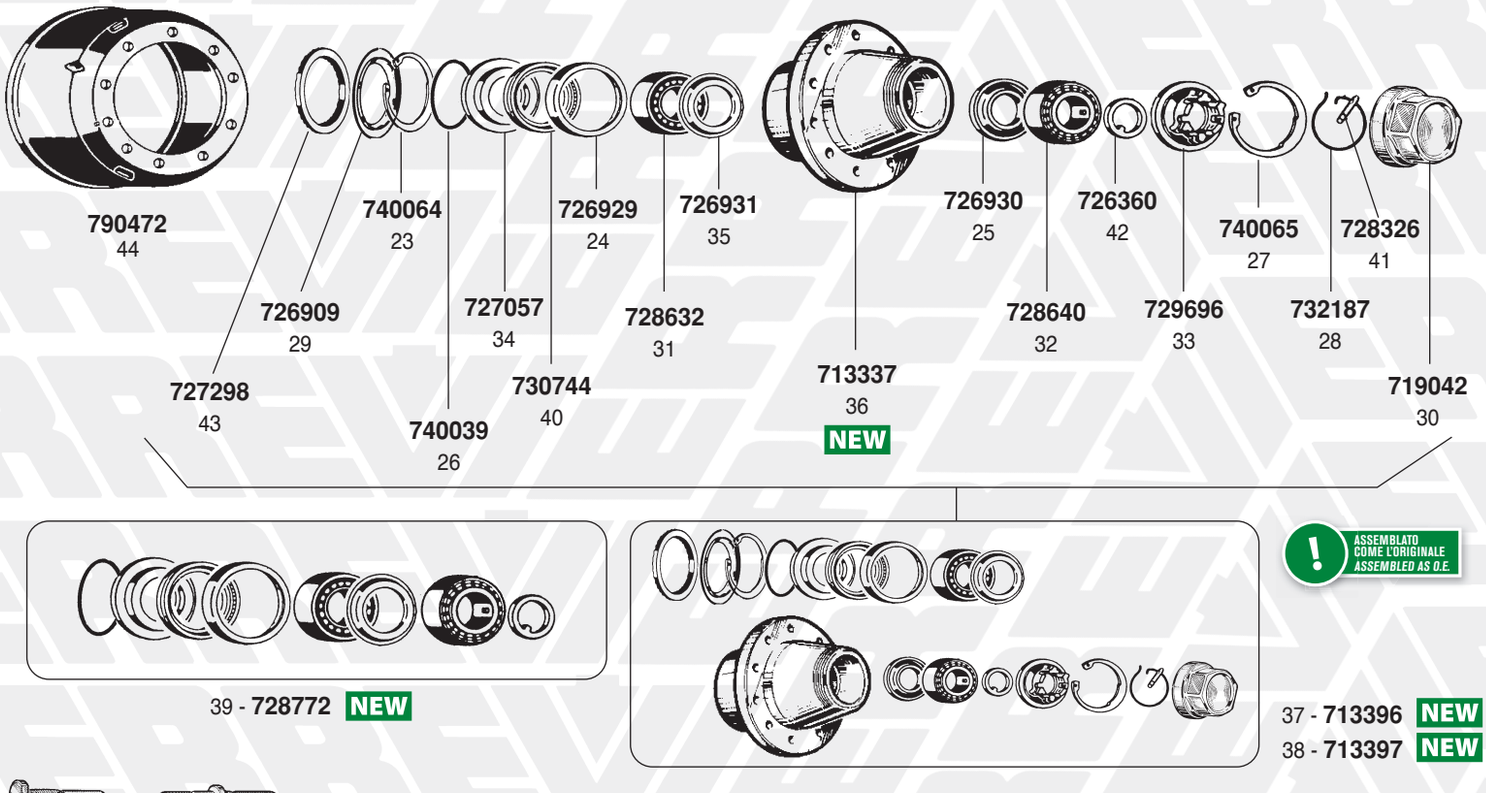

39 - **728772** NEW

ASSEMBLATO COME L'ORIGINALE
ASSEMBLED AS O.E.

37 - **713396** NEW
38 - **713397** NEW



Colonnette ruota (vedi pag. 22) / ***Wheel studs (see page 22)***

FIG. *ITEM*	RIF. ERREVI *ERREVI REF.*	DESCRIZIONE PARTICOLARI *DESCRIPTION*		TIPO *VEHICLE MODEL*	RIF. ORIGINALE *ORIGINAL REF.*	
		1 MOZZO SISTEMA ECO 10-12 TON SERIE K *K SERIES ECO HUB SYSTEM 10-12 TONS*				
1	**740064**	Anello di sicurezza interno / *Inner circlip*				0256066090
2	**726929**	Anello distanziale per paraolio / *Spacer ring*				0256836300
3	**726930**	Anello tenuta assale / *Thrust washer*	ø 68/108		0337026220	0337026240
4	**740039**	Anello di tenuta / *O.ring*	ø 100x3			0256780000
5	**740065**	Anello di sicurezza esterno / *Outer circlip*				0256062290
6	**732187**	Anello elastico di fermo / *Spring ring*				0318804080
7	**726909**	Anello parapolvere / *Dust cover*	ø 133x168x15			0312048130
8	**719041**	Calotta coprimozzo / *Hub cap*	M135x2			0321225080
9	**728632**	Cuscinetto interno mozzo / *Hub inner bearing*	ø 90x150x45		33118	0264089000
10	**728640**	Cuscinetto esterno mozzo / *Hub outer bearing*	ø 65x120x41		33213	0264076500
11	**729696**	Dado arresto cuscinetto mozzo / *Axle nut*	M52x2 H=42			0326647030
12	**727057**	Distanziale interno mozzo / *Hub spacer, inner*				0337007620
13	**726931**	Lamierino di protezione / *Dust cover*				0301093340
14	**713505**	Mozzo ruota nudo / *Wheel hub, bare*	10 fori / *holes* M135x2			0327244340
15	**713392**	Mozzo ruota completo / *Wheel hub assembly*				0980106520
16	**713393**	Mozzo ruota completo con cuscinetti SKF *Wheel hub assembly c/w SKF bearings*				0980106520
17	**728772**	Kit riparazione cuscinetto ruota / *Roller bearing repair kit*				0980106890
18	**730744**	Paraolio interno mozzo / *Oil seal*	ø 135x156,7x8			0256645800
19	**728326**	Pernetto di fermo per dado / *Lock pin*	ø 8x35			0308471170
20	**726360**	Rondella con dente / *Lock washer*	ø 53x76x6			0332064010
21	**727298**	Ruota fonica / *Impulse wheel*	ø 170/176/194x17,5 80 denti / *teeth*			0331008260 0331008261
22	**790472**	Tamburo freno / *Brake drum*	mm. 200 10 fori/*holes* ø 23			0310990040
		2 MOZZO SISTEMA ECO MAXX 10-12 TON SERIE K *K SERIES ECO MAXX HUB SYSTEM 10-12 TONS*				
23	**740064**	Anello di sicurezza interno / *Inner circlip*				0256066090
24	**726929**	Anello distanziale per paraolio / *Spacer ring*				0256836300
25	**726930**	Anello tenuta assale / *Thrust washer*	ø 68/108		0337026220	0337026240
26	**740039**	Anello di tenuta / *O.ring*	ø 100x3			0256780000
27	**740065**	Anello di sicurezza esterno / *Outer circlip*				0256062290
28	**732187**	Anello elastico di fermo / *Spring ring*				0318804080
29	**726909**	Anello parapolvere / *Dust cover*	ø 133x168x15			0312048130
30	**719042**	Calotta coprimozzo / *Hub cap*	M136x2,5		0321225310	0321225330
31	**728632**	Cuscinetto interno mozzo / *Hub inner bearing*	ø 90x150x45		33118	0264089000
32	**728640**	Cuscinetto esterno mozzo / *Hub outer bearing*	ø 65x120x41		33213	0264076500
33	**729696**	Dado arresto cuscinetto mozzo / *Axle nut*	M52x2 H=42			0326647030
34	**727057**	Distanziale interno mozzo / *Hub spacer, inner*				0337007620
35	**726931**	Lamierino di protezione / *Dust cover*				0301093340
36	**713337**	Mozzo ruota nudo / *Wheel hub, bare*				0327244400
37	**713396**	Mozzo ruota completo / *Wheel hub assembly*				0980106560
38	**713397**	Mozzo ruota completo con cuscinetti SKF *Wheel hub assembly c/w SKF bearings*				0980106560
39	**728772**	Kit riparazione cuscinetto ruota / *Roller bearing repair kit*				0980106890
40	**730744**	Paraolio interno mozzo / *Oil seal*	ø 135x156,7x8			0256645800
41	**728326**	Pernetto di fermo per dado / *Lock pin*	ø 8x35			0308471170
42	**726360**	Rondella con dente / *Lock washer*	ø 53x76x6			0332064010
43	**727298**	Ruota fonica / *Impulse wheel*	ø 170/176/194x17,5 80 denti / *teeth*			0331008260 0331008261
44	**790472**	Tamburo freno / *Brake drum*	mm. 200 10 fori/*holes* ø 23			0310990040

I marchi ed i nominativi dei costruttori come pure i riferimenti originali sono esposti a solo titolo indicativo in quanto i nostri particolari non sono originali
Manufacturer's names and part numbers in this catalogue are used for cross reference purposes only and do not imply anything about the origin or manufacturer of product.

MOZZO SISTEMA ECO PLUS 10-12 TON SERIE K
K SERIES ECO PLUS HUB SYSTEM 10-12 TONS

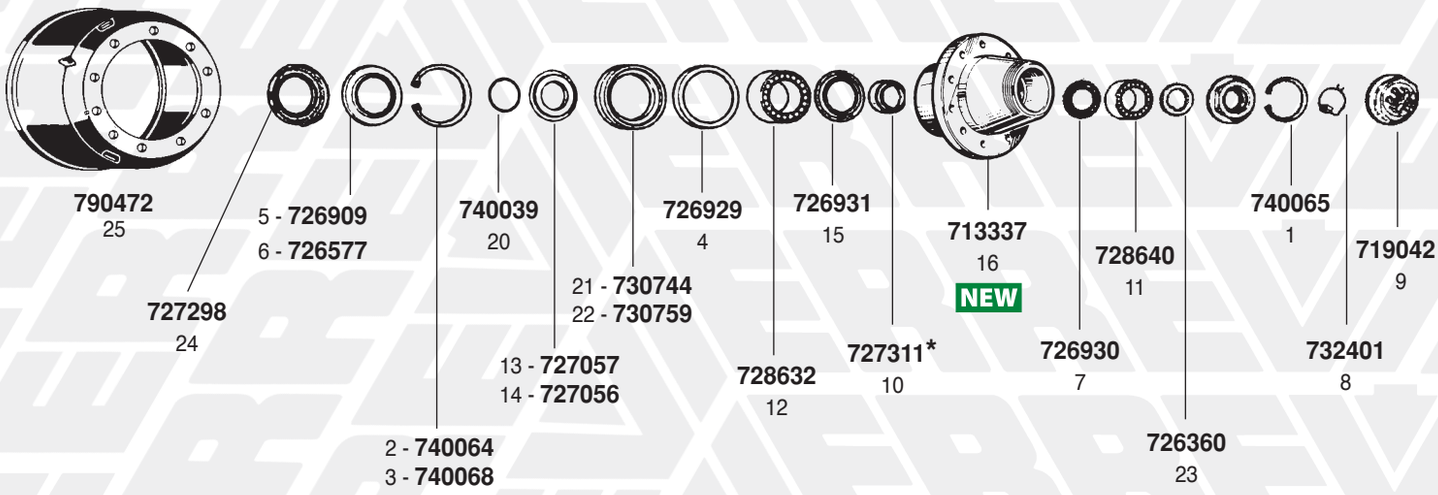

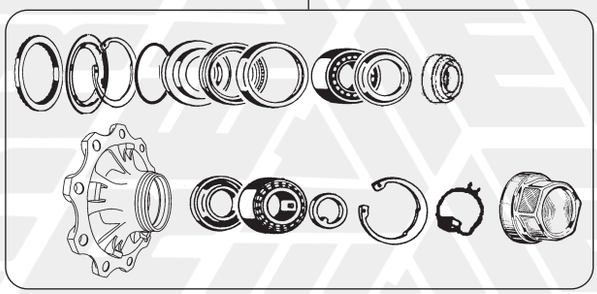

ASSEMBLATO COME L'ORIGINALE
ASSEMBLED AS O.E.

17 - **713155** NEW
18 - **713156** NEW

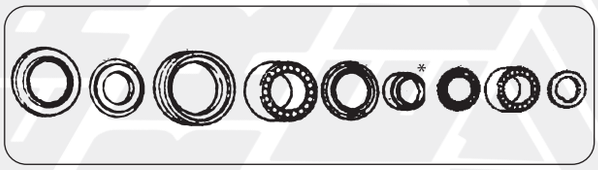

19 - **728774** NEW



Colonnette ruota **(vedi pag. 22)**
Wheel studs ***(see page 22)***

*** Utilizzato per il montaggio del mozzo, non venduto sciolto** / ***Only used for hub assembly, not sold separately***

MOZZO SISTEMA ECO PLUS 10-12 TON SERIE K
K SERIES ECO PLUS HUB SYSTEM 10-12 TONS

FIG. *ITEM*	RIF. ERREVI *ERREVI REF.*	DESCRIZIONE PARTICOLARI *DESCRIPTION*		TIPO *VEHICLE MODEL*	RIF. ORIGINALE *ORIGINAL REF.*	
1	**740065**	Anello di sicurezza esterno / *Outer circlip*	ø 122x4			0256062290
2	**740064**	Anello di sicurezza interno / *Inner circlip*	ø 160x4	(fino a 01/2005) *(until to 01/2005)*		0256066090
3	**740068**	Anello di sicurezza interno / *Inner circlip*	ø 158x4	(fino a 01/2005) *(until to 01/2005)*		0256065890
4	**726929**	Anello distanziale per paraolio / *Spacer ring*	ø 151/160x12,5			0256836300
5	**726909**	Anello parapolvere / *Dust cover*	ø 133x168x15	(fino a 01/2005) *(until to 01/2005)*		0312048130
6	**726577**	Anello parapolvere / *Dust cover*	ø 122x160x8,7	(da 01/2005) *(from 01/2005)*		0312048150
7	**726930**	Anello tenuta assale / *Thrust washer*	ø 71/108x8			0337026240
8	**732401**	Anello elastico di fermo / *Spring ring*	ø 62x1,8			0318804100
9	**719042**	Calotta coprimozzo / *Hub cap*	M136x2,5			0321225310 0321225330
10	**727311**	Cartuccia grasso / *Grease cartrigde*	ø 67x93x90,5			0312045160
11	**728640**	Cuscinetto esterno mozzo / *Hub outer bearing*	ø 65x120x41		33213	0264076700 0264102200
12	**728632**	Cuscinetto interno mozzo / *Hub inner bearing*	ø 90x150x45		33118	0264089200 0264102300
13	**727057**	Distanziale interno mozzo / *Hub spacer, inner*	ø 97x135/159x22	(fino a 01/2005) *(until to 01/2005)*		0337007620 0537007650
14	**727056**	Distanziale interno mozzo / *Hub spacer, inner*	ø 96x117,5/132x22	(da 01/2005) *(from 01/2005)*		0337007720
15	**726931**	Lamierino di protezione / *Dust cover*	ø 94/149x8,5			0301093340
16	**713337**	Mozzo ruota nudo / *Wheel hub, bare*				0327244400
17	**713155**	Mozzo ruota completo (senza dado assale) *Wheel hub assembly (without axle nut)*				0980106602
18	**713156**	Mozzo ruota completo senza dado assale e con cuscinetti SKF *Wheel hub assembly without axle nut and c/w SKF bearings*				0980106602
19	**728774**	Kit riparazione cuscinetto ruota / *Roller bearing repair kit*				0980107040
20	**740039**	Anello di tenuta / *O.ring*	ø 100x3			0256780000
21	**730744**	Paraolio interno mozzo / *Oil seal*	ø 135/156,7x12	(fino a 01/2005) *(until to 01/2005)*		0256645800
22	**730759**	Paraolio interno mozzo / *Oil seal*	ø 117,5x158x17,5	(da 01/2005) *(from 01/2005)*		0256647400
23	**726360**	Rondella con dente / *Lock washer*	ø 53x76x5,8			0332064010
24	**727298**	Ruota fonica / *Impulse wheel*	ø 170/176/194x17,5 80 denti / *teeth*			0331008260 0331008261
25	**790472**	Tamburo freno / *Brake drum*	mm. 200 10 fori / *holes* ø 23			0310990040

I marchi ed i nominativi dei costruttori come pure i riferimenti originali sono esposti a solo titolo indicativo in quanto i nostri particolari non sono originali
Manufacturer's names and part numbers in this catalogue are used for cross reference purposes only and do not imply anything about the origin or manufacturer of product.

MASSA FRENANTE ø 300x150/200 *BRAKES*

1ª SERIE fino al 1989 (ganascia occhio chiuso) *(Standard type)*

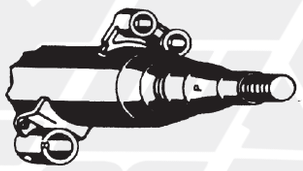

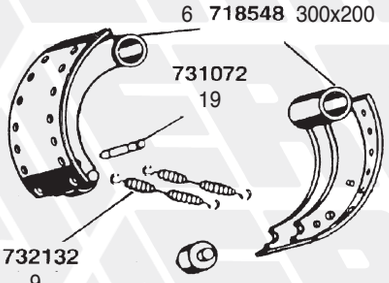



SE1000
23
NEW

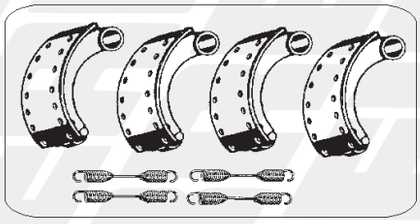

4 - **711867**
5 - **M11867** **NEW**

RIF. ERREVI *ERREVI REF.*	ø TAMBURO ø *DRUM*	Q.TÀ *Q.TY*	DIMENSIONI / *DIMENSIONS* A B C	RIVETTI / *RIVETS* Dim.
K11420	300	8	200 x 147 x 17/13.4	8 x 15
K11422			(+ 10/10)	

2ª SERIE dal 1990 (ganascia occhio aperto) *(Quick change type)*

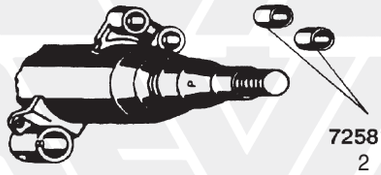

725818
2

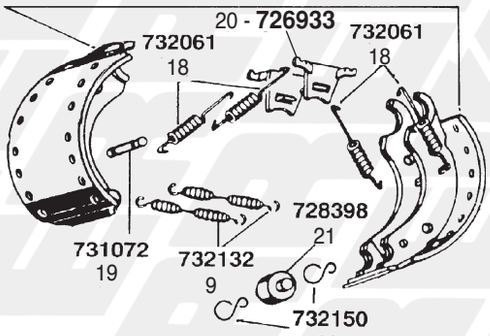

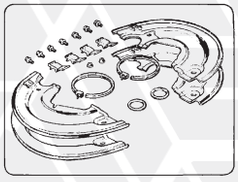

733063
3



SE1000
23
NEW

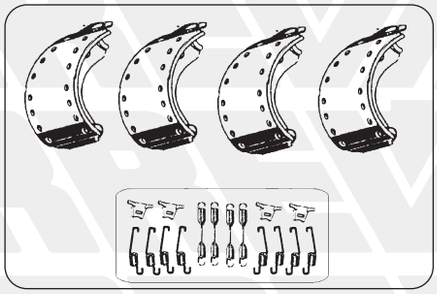

10 - **711868**
11 - **M11868** **NEW**

RIF. ERREVI *ERREVI REF.*	ø TAMBURO ø *DRUM*	Q.TÀ *Q.TY*	DIMENSIONI / *DIMENSIONS* A B C	RIVETTI / *RIVETS* Dim.
K11420	300	8	200 x 147 x 17/13.4	8 x 15
K11422			(+ 10/10)	

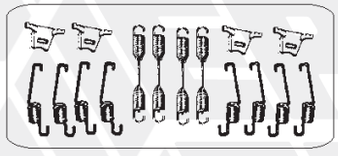

750983
15

RIF. ERREVI *ERREVI REF.*	ø TAMBURO ø *DRUM*	Q.TÀ *Q.TY*	DIMENSIONI / *DIMENSIONS* A B C	RIVETTI / *RIVETS* Dim.
K11450	300	8	150 x 146 x 18	8 x 15

Serie NH../NR.. *Series* - 15”

MASSA FRENANTE ø 300x150/200 *BRAKES*

FIG. *ITEM*	RIF. ERREVI *ERREVI REF.*	DESCRIZIONE PARTICOLARI *DESCRIPTION*		TIPO *VEHICLE MODEL*	RIF. ORIGINALE *ORIGINAL REF.*	
1	**725692**	Boccola per ganascia / *Brake shoe bush*	ø 32x36x54	1ª Serie / *1st Series*		0311222240
2	**725818**	Boccola per supporto perno ganascia / *Brake shoe bush*	ø 36x40x60	2ª Serie / *2nd Series*		0311233080
3	**733063**	Complessivo parapolvere per massa frenante / *Dust cover set*		2ª Serie / *2nd Series*		9900000084
4	**711867**	Serie ganasce con ceppi STD ed accessori *Brake shoe set c/w STD linings and accessories*	ø 300x200	1ª Serie / *1st Series*		0509114190**S**
5	**M11867**	Serie ganasce con ceppi magg. 10/10 ed accessori *Brake shoe set c/w + 10/10 linings and accessories*	ø 300x200	1ª Serie / *1st Series*		0509114190**S**
6	**718548**	Ganascia freno completa di rullo (occhio chiuso) *Brake shoe c/w roller, unlined*	ø 300x200	1ª Serie / *1st Series*		0509114190
7	**K11420**	Serie ceppi freno - STD - con rivetti *Brake linings set - STD - c/w rivets*			**19574**	0309214450
8	**K11422**	(+ 10/10)				
9	**732132**	Molla richiamo ganasce / *Return spring*	L tot. 160	1ª Serie / *1st Series*		0539735030
10	**711868**	Serie ganasce con ceppi STD ed accessori *Brake shoe set c/w STD linings and accessories*	ø 300x200	2ª Serie / *2nd Series*		0509114460**S**
11	**M11868**	Serie ganasce con ceppi magg. 10/10 ed accessori *Brake shoe set c/w + 10/10 linings and accessories*	ø 300x200	2ª Serie / *2nd Series*		0509114460**S**
12	**718652**	Ganascia freno completa di rullo (occhio aperto) *Brake shoe c/w roller, unlined*	ø 300x200	2ª Serie / *2nd Series*		0509114460
13	**K11420**	Serie ceppi freno - STD - con rivetti *Brake linings set - STD - c/w rivets*			**19574**	0309214450
14	**K11422**	(+ 10/10)				
15	**750983**	Kit revisione ganasce (1 Assale) *Brake shoe repair kit (1 Axle)*		2ª Serie / *2nd Series*		0980102470
16	**718674**	Ganascia freno completa di rullo (occhio aperto) *Brake shoe c/w roller, unlined*	ø 300x150	2ª Serie / *2nd Series*		0509113530
17	**K11450**	Serie ceppi freno - STD - con rivetti *Brake linings set - STD - c/w rivets*			**19573**	0309213440
18	**732061**	Molla superiore richiamo ganasce / *Return spring, top*	L tot. 103	2ª Serie / *2nd Series*		0339744060
19	**731072**	Pernetto per molla ganascia / *Release spring pin*	ø 12x90	1ª - 2ª Serie / *1st - 2nd Series*		0300108050
20	**726933**	Piastrina sup. aggancio molla ganascia / *Locating plate*		2ª Serie / *2nd Series*		0316724010
21	**728398**	Rullo per ganascia / *Brake shoe roller*	ø 42 L=59	1ª - 2ª Serie / *1st - 2nd Series*		0333134010
22	**732150**	Fermaglio per rullo ganascia / *Roller clip*		2ª Serie / *2nd Series*		0335000140
23	**SE1000**	Sensore ABS con boccola / *Sensor, ABS* **WABCO**: 4410325780, 4410326330, 4410328080, 4410329212	L = 400 mm			0233170100 0233170500

I marchi ed i nominativi dei costruttori come pure i riferimenti originali sono esposti a solo titolo indicativo in quanto i nostri particolari non sono originali
Manufacturer's names and part numbers in this catalogue are used for cross reference purposes only and do not imply anything about the origin or manufacturer of product.

MASSA FRENANTE ø 300x150/200 *BRAKES*

3ª SERIE dal 1995

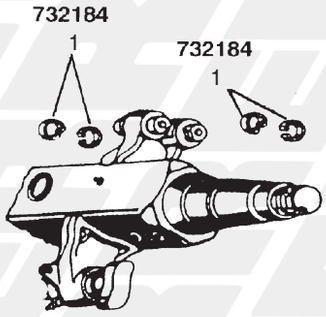



SE1000
33

NEW



727280
30

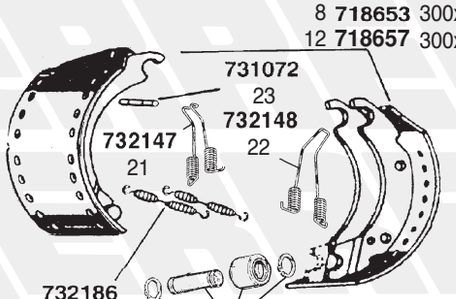

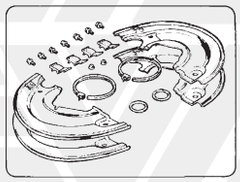

733064
4

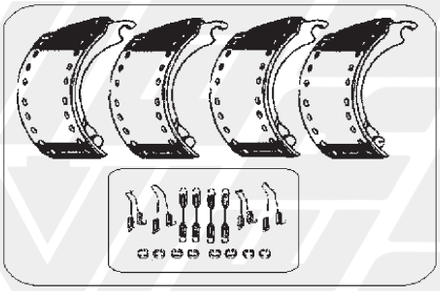

6 - **711869**
7 - **M11869** **NEW**

RIF. ERREVI *ERREVI REF.*	ø TAMBURO ø *DRUM*	Q.TÀ *Q.TY*	DIMENSIONI / *DIMENSIONS* A B C	RIVETTI / *RIVETS* Dim.
K11420	300	8	200 x 147 x 17/13.4	8 x 15
K11422			(+ 10/10)	

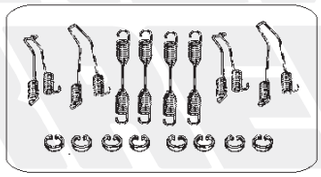

750984
11



732084
18

732182
20

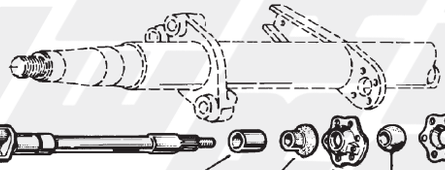

730539
5

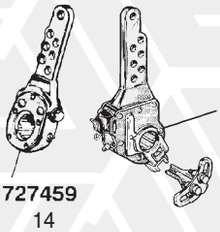

15 - **727611**
16 - **727614**
17 - **727662**

24 - **719671 D** / *RH*
25 - **719672 S** / *LH*

725679 2 **730539** 5 **726950** 31 **728551** 3 **726951** 32

727459
14



711357
26



711910
27

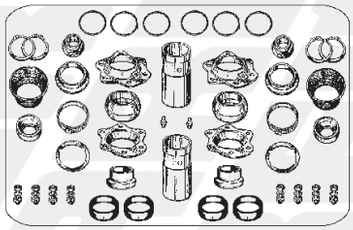

711700
29

RIF. ERREVI *ERREVI REF.*	ø TAMBURO ø *DRUM*	Q.TÀ *Q.TY*	DIMENSIONI / *DIMENSIONS* A B C	RIVETTI / *RIVETS* Dim.
K11450	300	8	150 x 146 x 18	8 x 15

Segue / *Cont'd:*

MASSA FRENANTE ø 300x150/200 *BRAKES*

FIG. *ITEM*	RIF. ERREVI *ERREVI REF.*	DESCRIZIONE PARTICOLARI *DESCRIPTION*		TIPO *VEHICLE MODEL*	RIF. ORIGINALE *ORIGINAL REF.*	
1	**732184**	Anello elastico / *Circlip*		3ª Serie dal 1995 *3rd Series 1995>*		0318802020
2	**725679**	Boccola esterna per perno a chiave / *Camshaft bush, outer*	ø 42x46x73			0311244340
3	**728551**	Boccola sferica int. per perno a chiave *Spherical bush, inner*	ø 42x59,5x36,5			0311314010
4	**733064**	Complessivo parapolvere per massa frenante / *Dust cover set*		3ª Serie dal 1995 *3rd Series 1995>*		9900000109
5	**730539**	Cuffia parapolvere in gomma per snodo sferico *Dust cover boot*				0312043140
6	**711869**	Serie ganasce con ceppi STD ed accessori *Brake shoe set c/w STD linings and accessories*	ø 300x200	3ª Serie dal 1995 *3rd Series 1995>*		0980102420 MBSK2430-4
7	**M11869**	Serie ganasce con ceppi magg. 10/10 ed accessori *Brake shoe set c/w + 10/10 linings and accessories*	ø 300x200	Dal 1995 / *1995 on*		0980102420 MBSK2430-4
8	**718653**	Ganascia freno completa di rullo *Brake shoe c/w roller, unlined*	ø 300x200	3ª Serie dal 1995 *3rd Series 1995>*		0509114800
9	**K11420**	Serie ceppi freno - STD - con rivetti *Brake linings set - STD - c/w rivets*			**19574**	0309214450
10	**K11422**	(+ 10/10)				
11	**750984**	(Kit revisione ganasce (1 Assale) *Brake shoe repair kit (1 Axle)*		3ª Serie dal 1995 *3rd Series 1995>*		0980106800
12	**718657**	Ganascia freni completa di rullo *Brake shoe c/w roller, unlined*	ø 300x150	3ª Serie dal 1995 *3rd Series 1995>*		0509115130
13	**K11450**	Serie ceppi freno - STD - con rivetti *Brake linings set - STD - c/w rivets*			**19573**	0309213440
14	**727459**	Leva registrabile comando freni D/S - 7 fori *Slack-adjuster (7 holes)*	10 cave / *splines*			0517465130
15	**727611**	Leva freni autoregistrante D/S / *Self-adjuster lever*	10 cave / *splines*			0517482633
16	**727614**	Leva freni autoregistrante D/S / *Self-adjuster lever*	8 cave / *splines*			-
17	**727662**	Leva freno autoregistrante / *Automatic slack adjuster*	10 cave / *splines*		80019 0517482240	0517482242 0517482243
18	**732084**	Molla richiamo leva freni / *Release spring*	L tot. 148			0539726030
19	**732186**	Molla richiamo ganasce / *Return spring*	L tot. 180	3ª Serie dal 1995 *3rd Series 1995>*		0539734170
20	**732182**	Molla richiamo leva freni / *Release spring*	L tot. 233			0539726020
21	**732147**	Molla inferiore richiamo ganasce con gancio *Return spring c/w hook*		3ª Serie dal 1995 *3rd Series 1995>*		0339733080
22	**732148**	Molla superiore richiamo ganasce senza gancio *Return spring w/o hook*		3ª Serie dal 1995 *3rd Series 1995>*		0339733090
23	**731072**	Pernetto per molla ganascia / *Release spring pin*	ø 12x90	3ª Serie dal 1995 *3rd Series 1995>*		0300108050
24	**719671**	Perno a chiave Dx / *Camshaft RH*	L tot. 630			0509760091
25	**719672**	Perno a chiave Sx / *Camshaft LH*	L tot. 630			0509760101
26	**711357**	Kit revisione perno a chiave / *Camshaft repair kit*				0980100140
27	**711910**	Kit revisione perno a chiave / *Camshaft repair kit*		U.T.		0980100142
28	**728426**	Kit rullo ganascia / *Cam roller kit*		3ª Serie dal 1995 *3rd Series 1995>*		0980102910
29	**711700**	Kit completo revisione perni a chiave (2 perni) *Camshaft repair kit (2 pins)*		U.T.		0980106090 0980106091
30	**727280**	Ruota fonica / *Impulse wheel*	ø150x180x20 80 denti / *teeth*			0531008440 0531008441
31	**726950**	Scodellino per snodo sferico c/foro *Spherical bearing housing (with hole)*				0322902100
32	**726951**	Scodellino per snodo sferico s/foro *Spherical bearing housing (without hole)*				0322902090
33	**SE1000**	Sensore ABS con boccola / *Sensor, ABS* **WABCO**: 4410325780, 4410326330, 4410328080, 4410329212	L = 400 mm			0233170100 0233170500

I marchi ed i nominativi dei costruttori come pure i riferimenti originali sono esposti a solo titolo indicativo in quanto i nostri particolari non sono originali
Manufacturer's names and part numbers in this catalogue are used for cross reference purposes only and do not imply anything about the origin or manufacturer of product.

1 MOZZO SISTEMA CONVENZIONALE 6-9 TON SERIE NRS - NRZ - NHS - NHZ
NRS - NRZ - NHS - NHZ SERIES CONVENTIONAL HUB SYSTEM 6-9 TONS

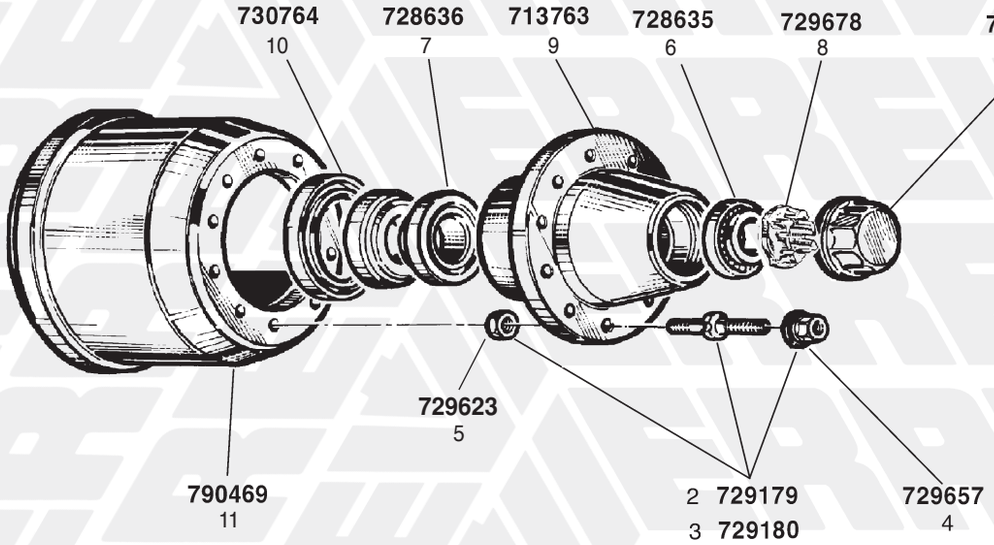

2 MOZZO SISTEMA ECO 6,4-9 TON SERIE NS - NZ
NS - NZ SERIES ECO HUB SYSTEM 6,4-9 TONS

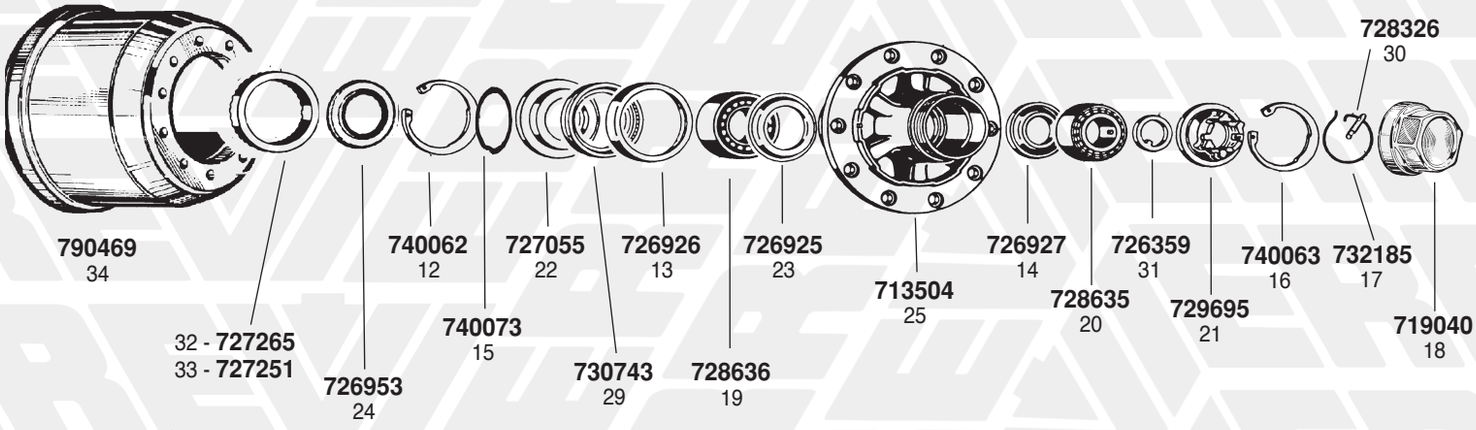

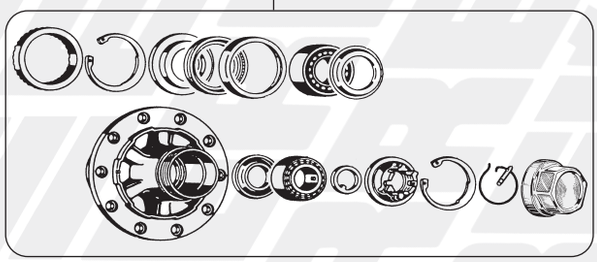

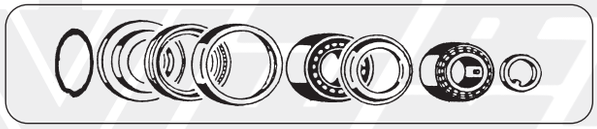

ASSEMBLATO COME L'ORIGINALE
ASSEMBLED AS O.E.

26 - **713390** NEW
27 - **713391** NEW

28 - **728771** NEW



Colonnette ruota (vedi pag. 22)
Wheel studs *(see page 22)*

FIG. *ITEM*	RIF. ERREVI *ERREVI REF.*	DESCRIZIONE PARTICOLARI *DESCRIPTION*		TIPO *VEHICLE MODEL*		RIF. ORIGINALE *ORIGINAL REF.*
		1 MOZZO SISTEMA CONVENZIONALE 6-9 TON SERIE NRS - NRZ - NHS - NHZ ***NRS - NRZ - NHS - NHZ SERIES CONVENTIONAL HUB SYSTEM 6-9 TONS***				
1	**719081**	Calotta per raggiera e per mozzo / *Hub cap*	M115x2			0321223090
2	**729179**	Colonnetta fiss. ruota c/dadi (tipo MICHELIN) *Wheel stud c/w nuts*	M22x1,5/M22x2 L=97 tot			0980623180
3	**729180**	Colonnetta per mozzo completa di dadi *Wheel stud c/w nuts*	M22x1,5/M22x2 L=111 tot.			0980623220
4	**729657**	Dado per colonnetta esagono 32 / *Wheel nut*	M22x1,5 H=26			0526054090
5	**729623**	Dado per colonnetta / *Wheel nut*	M22x2 H=18			0326004060
6	**728635**	Cuscinetto esterno mozzo (32310) / *Hub outer bearing*	ø 50x110x42			0264065000 0264102500
7	**728636**	Cuscinetto interno mozzo (33116) / *Hub inner bearing*	ø 80x130x37			0264088000 0264102400
8	**729678**	Dado arresto cuscinetto mozzo / *Axle nut*	M42x2 H=40			0326216080
9	**713763**	Mozzo ruota nudo / *Wheel hub, bare*	M115x2			0327227200
10	**730764**	Paraolio interno mozzo / *Oil seal*	ø 125x143x13			0256642657
11	**790469**	Tamburo freni / *Brake drum*	mm. 180 10 fori / *holes* ø 23			0310536110 0310536120
		2 MOZZO SISTEMA ECO 6,4-9 TON SERIE NS - NZ ***NS - NZ SERIES ECO HUB SYSTEM 6,4-9 TONS***				
12	**740062**	Anello di sicurezza interno / *Inner circlip*				0256064090
13	**726926**	Anello distanziale per paraolio / *Spacer ring*				0256836200
14	**726927**	Anello tenuta assale / *Thrust washer*	ø 53/98			0337025160
15	**740073**	Anello tenuta / *O.ring*	ø 90x3			0256779040
16	**740063**	Anello di sicurezza esterno / *Outer circlip*				0256061290
17	**732185**	Anello elastico di fermo / *Spring ring*				0318803060
18	**719040**	Calotta coprimozzo (filetto interno) / *Hub cap*	M125x2			0321224250
19	**728636**	Cuscinetto interno mozzo (33116) / *Hub inner bearing*	ø 80x130x37			0264088000
20	**728635**	Cuscinetto esterno mozzo (32310) / *Hub outer bearing*	ø 50x110x42			0264065000
21	**729695**	Dado arresto cuscinetto mozzo / *Axle nut*	M42x2 H=42			0326646020
22	**727055**	Distanziale interno mozzo / *Hub spacer, inner*				0337007600
23	**726925**	Lamierino di protezione / *Dust cover*				0301093330
24	**726953**	Lamierino parapolvere / *Dust shield*	ø 103x147x15			0256819800
25	**713504**	Mozzo ruota nudo / *Wheel hub, bare*				0327227410
26	**713390**	Mozzo ruota completo / *Wheel hub assembly*				0980106500
27	**713391**	Mozzo ruota completo con cuscinetti SKF *Wheel hub assembly c/w SKF bearings*				0980106500
28	**728771**	Kit riparazione cuscinetto ruota / *Roller bearing repair kit*				0980102720
29	**730743**	Paraolio interno mozzo / *Oil seal*	ø 136,7x115x8			0256645700
30	**728326**	Pernetto di fermo / *Lock pin*	ø 8x35			0308471170
31	**726359**	Rondella con dente / *Lock washer*	ø 43x61x6			0332073130
32	**727265**	Ruota fonica / *Impulse wheel*	ø152x170x15 80 denti / *teeth*			0331008180
33	**727251**	Ruota fonica / *Impulse wheel*	ø 152x170x15 100 denti / *teeth*			0331008150
34	**790469**	Tamburo freni / *Brake drum*	mm. 180 10 fori / *holes* ø 23			0310536110 0310536120

I marchi ed i nominativi dei costruttori come pure i riferimenti originali sono esposti a solo titolo indicativo in quanto i nostri particolari non sono originali
Manufacturer's names and part numbers in this catalogue are used for cross reference purposes only and do not imply anything about the origin or manufacturer of product.

MOZZO SISTEMA ECO MAXX 6,4-9 TON SERIE NS - NZ
NS - NZ SERIES ECO MAXX HUB SYSTEM 6,4-9 TONS

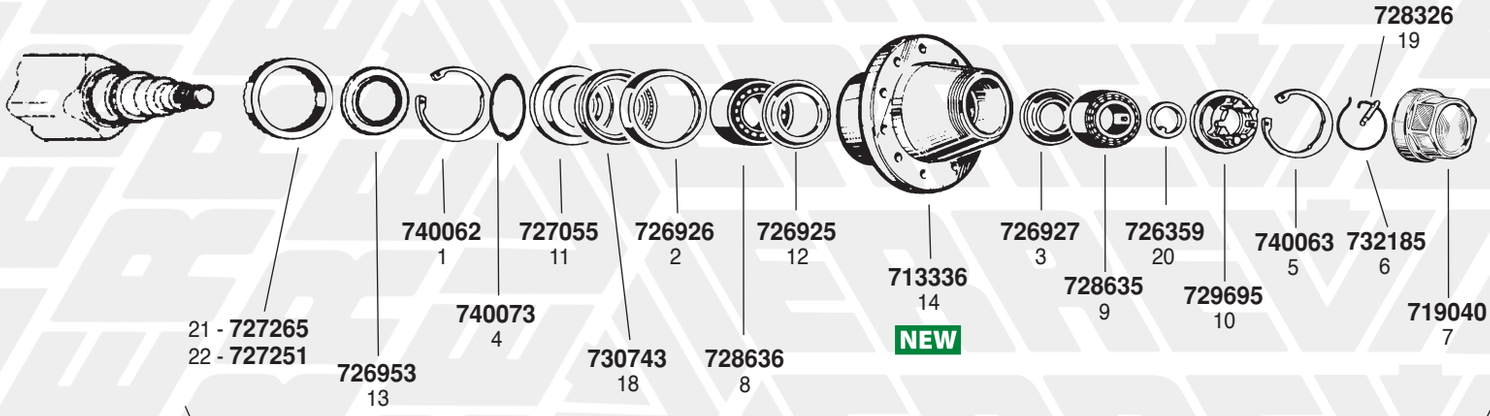

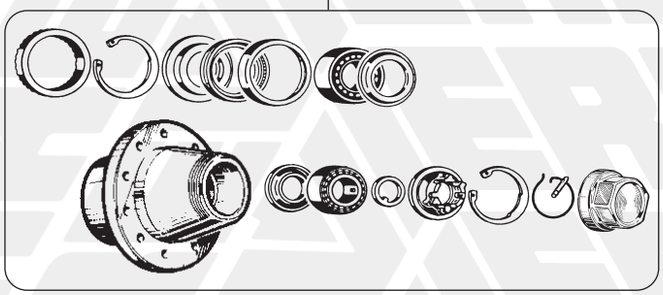

ASSEMBLATO COME L'ORIGINALE
ASSEMBLED AS O.E.

15 - **713394** NEW
16 - **713395** NEW



17 - **728771** NEW



Colonnette ruota **(vedi pag. 22)**
***Wheel studs** (see page 22)*

MOZZO SISTEMA ECO MAXX 6,4-9 TON SERIE NS - NZ
NS - NZ SERIES ECO MAXX HUB SYSTEM 6,4-9 TONS

FIG. *ITEM*	RIF. ERREVI *ERREVI REF.*	DESCRIZIONE PARTICOLARI *DESCRIPTION*		TIPO *VEHICLE MODEL*		RIF. ORIGINALE *ORIGINAL REF.*
1	**740062**	Anello di sicurezza interno / *Inner circlip*				0256064090
2	**726926**	Anello distanziale per paraolio / *Spacer ring*				0256836200
3	**726927**	Anello tenuta assale / *Thrust washer*	ø 53/98			0337025160
4	**740073**	Anello tenuta / *O.ring*	ø 90x3			0256779040
5	**740063**	Anello di sicurezza esterno / *Outer circlip*				0256061290
6	**732185**	Anello elastico di fermo / *Spring ring*				0318803060
7	**719040**	Calotta coprimozzo (filetto interno) / *Hub cap*	M125x2			0321224250
8	**728636**	Cuscinetto interno mozzo (33116) / *Hub inner bearing*	ø 80x130x37			0264088000
9	**728635**	Cuscinetto esterno mozzo (32310) / *Hub outer bearing*	ø 50x110x42			0264065000
10	**729695**	Dado arresto cuscinetto mozzo / *Axle nut*	M42x2 H=42			0326646020
11	**727055**	Distanziale interno mozzo / *Hub spacer, inner*				0337007600
12	**726925**	Lamierino di protezione / *Dust cover*				0301093330
13	**726953**	Lamierino parapolvere / *Dust shield*	ø 103x147x15			0256819800
14	**713336**	Mozzo ruota nudo / *Wheel hub, bare*				0327227480
15	**713394**	Mozzo ruota completo / *Wheel hub assembly*				0980106540
16	**713395**	Mozzo ruota completo con cuscinetti SKF *Wheel hub assembly c/w SKF bearings*				0980106540
17	**728771**	Kit riparazione cuscinetto ruota / *Roller bearing repair kit*				0980102720
18	**730743**	Paraolio interno mozzo / *Oil seal*	ø 136,7x115x8			0256645700
19	**728326**	Pernetto di fermo / *Lock pin*	ø 8x35			0308471170
20	**726359**	Rondella con dente / *Lock washer*	ø 43x61x6			0332073130
21	**727265**	Ruota fonica / *Impulse wheel*	ø 152x170x15 80 denti / *teeth*			0331008180
22	**727251**	Ruota fonica / *Impulse wheel*	ø 152x170x15 100 denti / *teeth*			0331008150

I marchi ed i nominativi dei costruttori come pure i riferimenti originali sono esposti a solo titolo indicativo in quanto i nostri particolari non sono originali
Manufacturer's names and part numbers in this catalogue are used for cross reference purposes only and do not imply anything about the origin or manufacturer of product.

1 MOZZO SISTEMA CONVENZIONALE 10-12 TON SERIE NRS - NRZ - NHS - NHZ
NRS - NRZ - NHS - NHZ SERIES CONVENTIONAL HUB SYSTEM 10-12 TONS

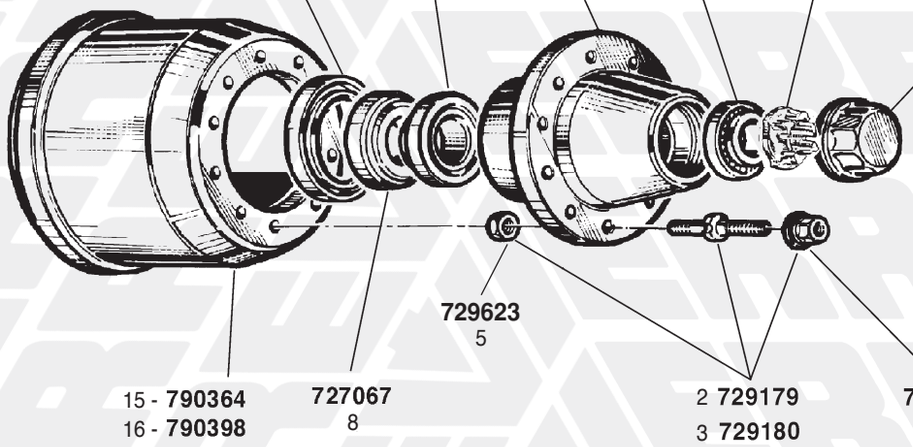



13 - **728770** NEW

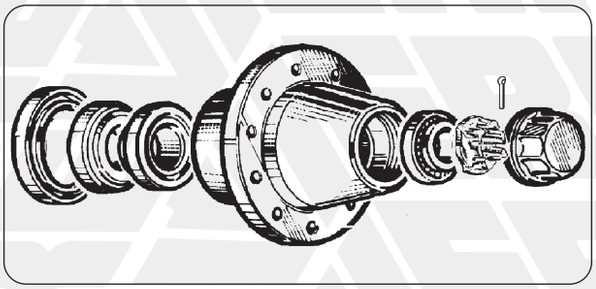

ASSEMBLATO COME L'ORIGINALE
ASSEMBLED AS O.E.

11 - **713388** NEW
12 - **713389** NEW

2 MOZZO SISTEMA ECO 10-12 TON SERIE NZ
NZ SERIES ECO HUB SYSTEM 10-12 TONS

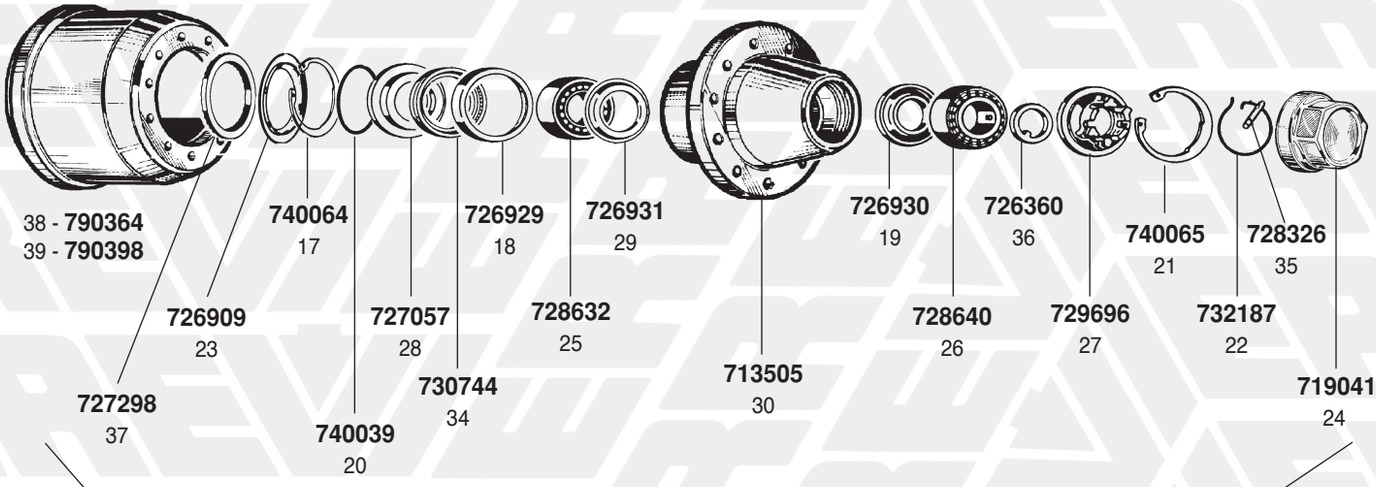

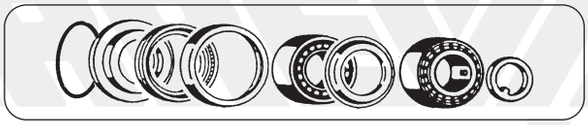

33 - **728772** NEW

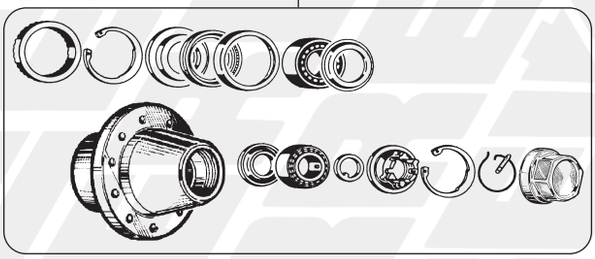

ASSEMBLATO COME L'ORIGINALE
ASSEMBLED AS O.E.

31 - **713392** NEW
32 - **713393** NEW



Colonnette ruota (vedi pag. 22)
Wheel studs (see page 22)

FIG. *ITEM*	RIF. ERREVI *ERREVI REF.*	DESCRIZIONE PARTICOLARI *DESCRIPTION*		TIPO *VEHICLE MODEL*	RIF. ORIGINALE *ORIGINAL REF.*	
		1 MOZZO SISTEMA CONVENZIONALE 10-12 TON SERIE NRS - NRZ - NHS - NHZ *NRS - NRZ - NHS - NHZ SERIES CONVENTIONAL HUB SYSTEM 10-12 TONS*				
1	**719084**	Calotta coprimozzo / *Hub cap*	M125x2			0321224070
2	**729179**	Colonnetta fiss. ruota c/dadi (tipo MICHELIN) *Wheel stud c/w nuts*	M22x1,5/M22x2 L=97 tot			0980623180
3	**729180**	Colonnetta per mozzo completa di dadi *Wheel stud c/w nuts*	M22x1,5/M22x2 L=111 tot.			0980623220
4	**729657**	Dado per colonnetta esagono 32 / *Wheel nut*	M22x1,5 H=26			0526054090
5	**729623**	Dado per colonnetta / *Wheel nut*	M22x2 H=18			0326004060
6	**728640**	Cuscinetto esterno mozzo (33213) / *Hub outer bearing*	ø 65x120x41			0264076500
7	**728632**	Cuscinetto interno mozzo (33118) / *Hub inner bearing*	ø 90x150x45			0264089000
8	**727067**	Distanziale interno mozzo / *Hub spacer, inner*	ø 95x145x22			0337007440
9	**729645**	Dado arresto cuscinetto mozzo / *Axle nut*	M52x2 H=40			0326217120
10	**713581**	Mozzo ruota nudo / *Wheel hub, bare*	M125x2			0327244210 0327244300
11	**713388**	Mozzo ruota completo / *Wheel hub assembly*				0327244210 0327244300
12	**713389**	Mozzo ruota completo con cuscinetti SKF *Wheel hub assembly c/w SKF bearings*				0327244210 0327244300
13	**728770**	Kit riparazione cuscinetto ruota / *Roller bearing repair kit*				0980102200
14	**730670**	Paraolio mozzo / *Oil seal*	ø 167x145x13			0256644657
15	**790364**	Tamburo freni / *Brake drum*	mm. 215 10 fori / *holes* ø 23			0310546200 0310946400
16	**790398**	Tamburo freni / *Brake drum*	mm. 206 10 fori / *holes* ø 23			0310546290 0310946490
		2 MOZZO SISTEMA ECO 10-12 TON SERIE NZ *NZ SERIES ECO HUB SYSTEM 10-12 TONS*				
17	**740064**	Anello di sicurezza interno / *Inner circlip*				0256066090
18	**726929**	Anello distanziale per paraolio / *Spacer ring*				0256836300
19	**726930**	Anello tenuta assale / *Thrust washer*	ø 68/108		0337026220	0337026240
20	**740039**	Anello di tenuta / *O.ring*	ø 100x3			0256780000
21	**740065**	Anello di sicurezza esterno / *Outer circlip*				0256062290
22	**732187**	Anello elastico di fermo / *Spring ring*				0318804080
23	**726909**	Anello parapolvere / *Dust cover*	ø 133x168x15			0312048130
24	**719041**	Calotta coprimozzo / *Hub cap*	M135x2			0321225080
25	**728632**	Cuscinetto interno mozzo / *Hub inner bearing*	ø 90x150x45		33118	0264089000
26	**728640**	Cuscinetto esterno mozzo / *Hub outer bearing*	ø 65x120x41		33213	0264076500
27	**729696**	Dado arresto cuscinetto mozzo / *Axle nut*	M52x2 H=42			0326647030
28	**727057**	Distanziale interno mozzo / *Hub spacer, inner*				0337007620
29	**726931**	Lamierino di protezione / *Dust cover*				0301093340
30	**713505**	Mozzo ruota nudo / *Wheel hub, bare*	10 fori / *holes* M135x2			0327244340
31	**713392**	Mozzo ruota completo / *Wheel hub assembly*				0980106520
32	**713393**	Mozzo ruota completo con cuscinetti SKF *Wheel hub assembly c/w SKF bearings*				0980106520
33	**728772**	Kit riparazione cuscinetto ruota / *Roller bearing repair kit*				0980106890
34	**730744**	Paraolio interno mozzo / *Oil seal*	ø 135x156,7x8			0256645800
35	**728326**	Pernetto di fermo per dado / *Lock pin*	ø 8x35			0308471170
36	**726360**	Rondella con dente / *Lock washer*	ø 53x76x6			0332064010
37	**727298**	Ruota fonica / *Impulse wheel*	ø 170/176/194x17,5 80 denti / *teeth*			0331008260 0331008261
38	**790364**	Tamburo freni / *Brake drum*	mm. 215 10 fori / *holes* ø 23			0310546200 0310946400
39	**790398**	Tamburo freni / *Brake drum*	mm. 206 10 fori / *holes* ø 23			0310546290 0310946490

I marchi ed i nominativi dei costruttori come pure i riferimenti originali sono esposti a solo titolo indicativo in quanto i nostri particolari non sono originali
Manufacturer's names and part numbers in this catalogue are used for cross reference purposes only and do not imply anything about the origin or manufacturer of product.

MOZZO SISTEMA ECO MAXX 10-12 TON SERIE NZ
NZ SERIES ECO MAXX HUB SYSTEM 10-12 TONS

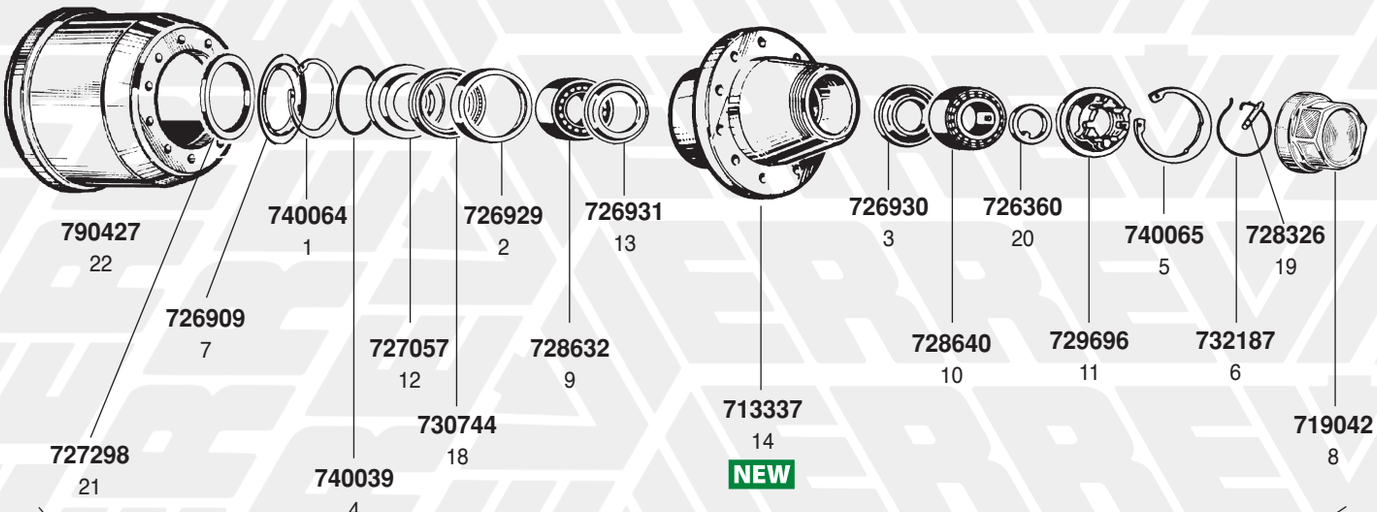

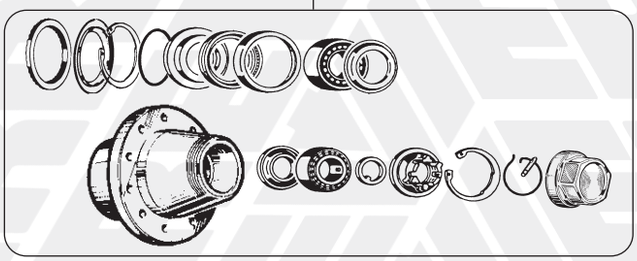

ASSEMBLATO COME L'ORIGINALE
ASSEMBLED AS O.E.

15 - **713396** NEW
16 - **713397** NEW



Colonnette ruota (vedi pag. 22)
Wheel studs *(see page 22)*

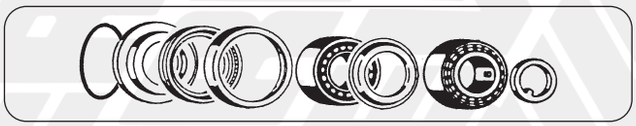

17 - **728772** NEW

MOZZO SISTEMA ECO MAXX 10-12 TON SERIE NZ
NZ SERIES ECO MAXX HUB SYSTEM 10-12 TONS

FIG. *ITEM*	RIF. ERREVI *ERREVI REF.*	DESCRIZIONE PARTICOLARI *DESCRIPTION*		TIPO *VEHICLE MODEL*	RIF. ORIGINALE *ORIGINAL REF.*	
1	**740064**	Anello di sicurezza interno / *Inner circlip*				0256066090
2	**726929**	Anello distanziale per paraolio / *Spacer ring*				0256836300
3	**726930**	Anello tenuta assale / *Thrust washer*	ø 68/108			0337026220 0337026240
4	**740039**	Anello di tenuta / *O.ring*	ø 100x3			0256780000
5	**740065**	Anello di sicurezza esterno / *Outer circlip*				0256062290
6	**732187**	Anello elastico di fermo / *Spring ring*				0318804080
7	**726909**	Anello parapolvere / *Dust cover*	ø 133x168x15			0312048130
8	**719042**	Calotta coprimozzo / *Hub cap*	M136x2,5			0321225310 0321225330
9	**728632**	Cuscinetto interno mozzo / *Hub inner bearing*	ø 90x150x45			33118 0264089000
10	**728640**	Cuscinetto esterno mozzo / *Hub outer bearing*	ø 65x120x41			33213 0264076500
11	**729696**	Dado arresto cuscinetto mozzo / *Axle nut*	M52x2 H=42			0326647030
12	**727057**	Distanziale interno mozzo / *Hub spacer, inner*				0337007620
13	**726931**	Lamierino di protezione / *Dust cover*				0301093340
14	**713337**	Mozzo ruota nudo / *Wheel hub, bare*				0327244400
15	**713396**	Mozzo ruota completo / *Wheel hub assembly*				0980106560
16	**713397**	Mozzo ruota completo con cuscinetti SKF *Wheel hub assembly c/w SKF bearings*				0980106560
17	**728772**	Kit riparazione cuscinetto ruota / *Roller bearing repair kit*				0980106890
18	**730744**	Paraolio interno mozzo / *Oil seal*	ø 135x156,7x8			0256645800
19	**728326**	Pernetto di fermo per dado / *Lock pin*	ø 8x35			0308471170
20	**726360**	Rondella con dente / *Lock washer*	ø 53x76x6			0332064010
21	**727298**	Ruota fonica / *Impulse wheel*	ø 170/176/194x17,5 80 denti / *teeth*			0331008260 0331008261
22	**790427**	Tamburo freni / *Brake drum*	mm. 203 10 fori / *holes* ø 23	**U.T.**		0310946060

I marchi ed i nominativi dei costruttori come pure i riferimenti originali sono esposti a solo titolo indicativo in quanto i nostri particolari non sono originali
Manufacturer's names and part numbers in this catalogue are used for cross reference purposes only and do not imply anything about the origin or manufacturer of product.

1 ASSALI AUTOSTERZANTI Serie ..L / ..LL
..L / ..LL Series SELF-STEERING AXLES

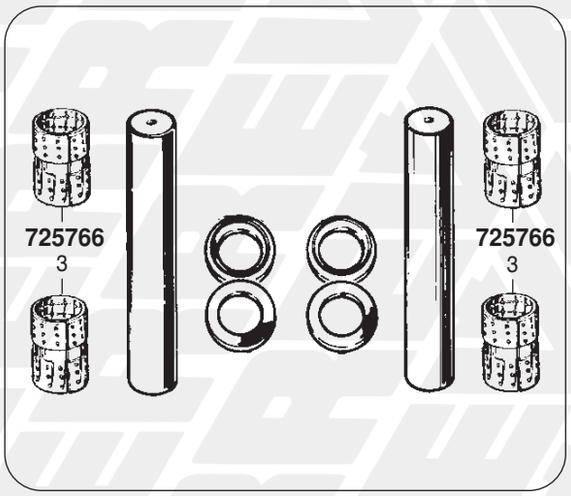

1 - **711719 U.T.**
(2 RUOTE / ***Services 2 WHEELS*****)**

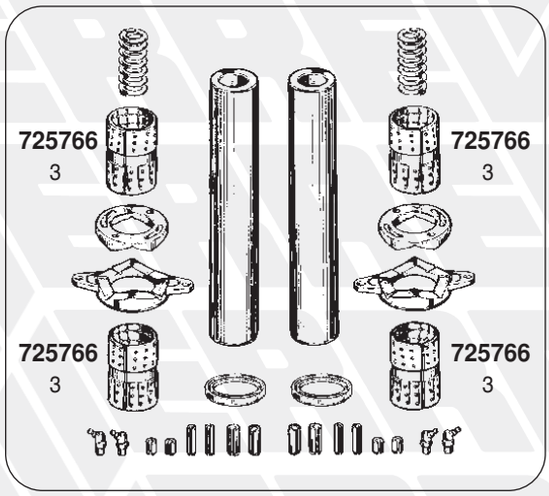

2 - **711914**

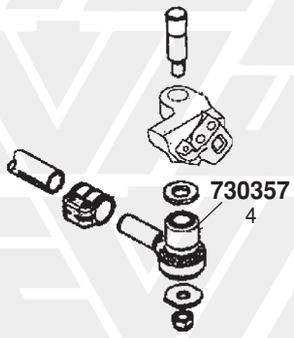

2 B.P.W. ITALIA (BATTAGLINO)
ASSALE AUTOSTERZANTE TIPO 9 TON / *9 TONS SELF-STEERING AXLE*

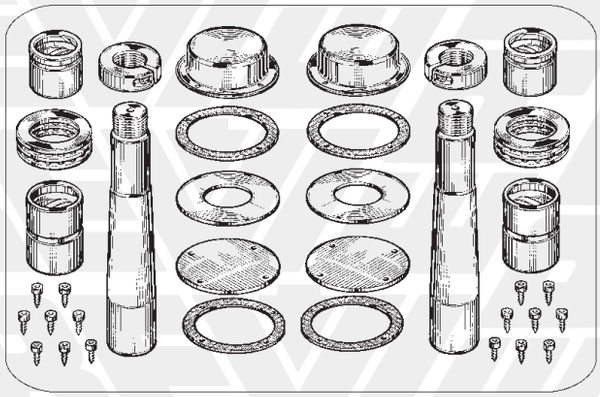

711998
(1 RUOTA / ***WHEEL*****)**
5

711997
(2 RUOTE / ***WHEELS*****)**
6



730950
12



730145
7



729088
8



11 - **729367 7/8" L=85**

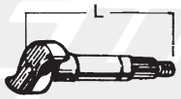

9 - **719609 S L tot 259**
10 - **719610 D L tot 259**

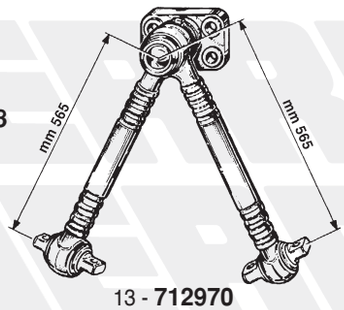

13 - **712970**

FIG. *ITEM*	RIF. ERREVI *ERREVI REF.*	DESCRIZIONE PARTICOLARI *DESCRIPTION*		TIPO *VEHICLE MODEL*	RIF. ORIGINALE *ORIGINAL REF.*	
		1 ASSALI AUTOSTERZANTI Serie ..L / ..LL ***..L / ..LL Series SELF-STEERING AXLES***				
1	**711719**	Complessivo revisione perni fusi **(2 RUOTE)** *King pin repair kit* ***(Services 2 WHEELS)***	ø 60 L=331			0980102640
2	**711914**	Complessivo revisione perni fusi **(2 RUOTE)** *King pin repair kit* ***(Services 2 WHEELS)***	ø 60 L=330			0980102350
3	**725766**	Boccola perno fuso / *King pin bush*	ø 60x65x90			0311276080
4	**730357**	Boccola elastica per testa barra accoppiamento *Silentblock*	ø 35x64x56			0511392040
		2 B.P.W. ITALIA (BATTAGLINO) **ASSALE AUTOSTERZANTE TIPO 9 TON / *9 TONS SELF-STEERING AXLE***				
5	**711998**	Complessivo revisione perni fusi **(1 RUOTA)** *King pin repair kit* ***(Services 1 WHEEL)***	ø 55/60 L=318			-
6	**711997**	Complessivo revisione perni fusi **(2 RUOTE)** *King pin repair kit* ***(Services 2 WHEELS)***	ø 55/60 L=318			-
7	**730145**	Silentblock per tirante accoppiamento / *Tierod silentblock*	ø 20x63x72,5			3727702
8	**729088**	Bullone c/dado per tirante accoppiamento / *Bolt and nut*	ø 20x130			0624600
9	**719609**	Perno a chiave Sx. / *Camshaft LH*	L=259			0509703710
10	**719610**	Perno a chiave Dx. / *Camshaft RH*	L=259			0509703720
11	**729367**	Colonnetta fissaggio ruota / *Wheel stud*	7/8"11BSF L=85	(su 3° asse SCANIA)		3787100
		SOSPENSIONE PNEUMATICA / *AIR SUSPENSION*				
12	**730950**	Boccola elastica barra stabilizzatrice / *Silentblock*	ø 20x66x73			040170040
13	**712970**	Barra di reazione angolare completa / *Angle torque arm*		(su 3° asse MERCEDES ACTROS)		041110000

I marchi ed i nominativi dei costruttori come pure i riferimenti originali sono esposti a solo titolo indicativo in quanto i nostri particolari non sono originali
Manufacturer's names and part numbers in this catalogue are used for cross reference purposes only and do not imply anything about the origin or manufacturer of product.

MOZZO SISTEMA ECO PLUS 2 8-9 TON SERIE SMS - SHB - SMB..LL
SMS - SHB - SMB..LL SERIES ECO PLUS 2 HUB SYSTEM 8-9 TONS

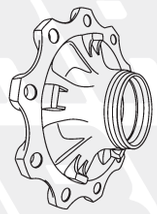

713941
12

730853
16
NEW

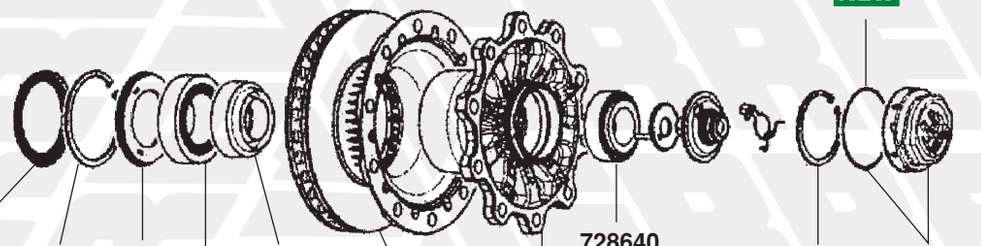

727264
18

740068
2

730759
17

728632
5

726907 *
6

713480
7

713761
9

728640
4

740065
1

719100
3

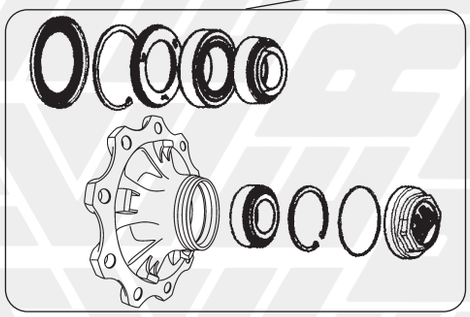

ASSEMBLATO COME L'ORIGINALE
ASSEMBLED AS O.E.

13 - **713942**
14 - **713959**

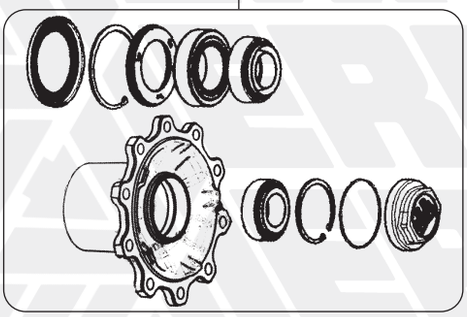

ASSEMBLATO COME L'ORIGINALE
ASSEMBLED AS O.E.

10 - **713937**
11 - **713958**



Colonnette ruota (vedi pag. 22)
***Wheel studs** (see page 22)*



713848
8



15 - **728775** **NEW**



727325
19
NEW



SE1000
20
NEW



SE1002
21
NEW

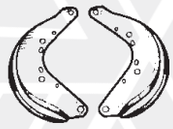

733069
22

*** Utilizzato per il montaggio del mozzo, non venduto sciolto / *Only used for hub assembly, not sold separately***

MOZZO SISTEMA ECO PLUS 2 8-9 TON SERIE SMS - SHB - SMB..LL
SMS - SHB - SMB..LL SERIES ECO PLUS 2 HUB SYSTEM 8-9 TONS

FIG. *ITEM*	RIF. ERREVI *ERREVI REF.*	DESCRIZIONE PARTICOLARI *DESCRIPTION*		TIPO *VEHICLE MODEL*	RIF. ORIGINALE *ORIGINAL REF.*	
1	**740065**	Anello di sicurezza esterno / *Outer circlip*	ø 122x4			0256062290
2	**740068**	Anello di sicurezza interno / *Inner circlip*	ø 158x4			0256065890
3	**719100**	Calotta coprimozzo completo di anello / *Hub cap*				0521225780
4	**728640**	Cuscinetto esterno mozzo (33213) / *Hub outer bearing*	ø 65x120x41			0264076500 0264102200
5	**728632**	Cuscinetto interno mozzo (33118) / *Hub inner bearing*	ø 90x150x45			0264089000 0264102300
6	**726907**	Cartuccia grasso / *Grease cartridge*	ø 101x130x50			0312047080
7	**713480**	Disco freno / *Brake disc*	ø 430 (10 fori)			0308835030 0308835050 0308835057
8	**713848**	Disco freno / *Brake disc*	ø 430 10 fori / *holes* ø 23			0308835120 0308835127 0308835128
9	**713761**	Mozzo ruota nudo / *Wheel hub, bare*		Mozzo sistema "ECO PLUS 2" *Hub system*		0327243280
10	**713937**	Mozzo ruota completo (**senza dado assale**) *Wheel hub assembly (**without axle nut**)*		Mozzo sistema "ECO PLUS 2" *Hub system*		0980107320
11	**713958**	Mozzo ruota completo senza dado assale (con cuscinetti SKF) *Wheel hub assembly without axle nut (c/w SKF bearings)*		Mozzo sistema "ECO PLUS 2" *Hub system*		0980107320
12	**713941**	Mozzo ruota nudo / *Wheel hub, bare*		Mozzo sistema "ECO PLUS 2" *Hub system*		0327243290
13	**713942**	Mozzo ruota completo (**senza dado assale**) *Wheel hub assembly (**without axle nut**)*		Mozzo sistema "ECO PLUS 2" *Hub system*		0980107350
14	**713959**	Mozzo ruota completo senza dado assale (con cuscinetti SKF) *Wheel hub assembly without axle nut (c/w SKF bearings)*		Mozzo sistema "ECO PLUS 2" *Hub system*		0980107350
15	**728775**	Kit riparazione cuscinetto ruota / *Roller bearing repair kit*				0980107340
16	**730853**	O.ring calotta / *Hub cap o.ring*	ø 128x3			0256786500
17	**730759**	Paraolio interno mozzo / *Oil seal*	ø 117,5x158x17,5			0256647400
18	**727264**	Ruota fonica / *Impulse wheel*	ø125x156x8,8 100 denti / *teeth*			0331008510
19	**727325**	Ruota fonica / *Impulse wheel*	ø 177x193/215x22 80 denti / *teeth*			0331009380
20	**SE1000**	Sensore ABS con boccola / *Sensor, ABS* **WABCO**: 4410325780, 4410326330, 4410328080, 4410329212	L = 400 mm			0233170100 0233170500
21	**SE1002**	Sensore ABS con boccola / *Sensor, ABS* **WABCO**: 4410324430, 4410329050, 4410329632	L = 350 mm			0233170700
22	**733069**	Complessivo parapolvere per massa frenante *Dust cover set*		9-10 TON / *TONS* Serie SKHB-SKHS-SKHZ *Series* (da / *from* 03/2001)		0301091530 0980106160

(Masse frenanti, vedere gruppo assali fissi B.P.W.)
(For brake components, see B.P.W. Axle section)

I marchi ed i nominativi dei costruttori come pure i riferimenti originali sono esposti a solo titolo indicativo in quanto i nostri particolari non sono originali
Manufacturer's names and part numbers in this catalogue are used for cross reference purposes only and do not imply anything about the origin or manufacturer of product.

SOSPENSIONE PNEUMATICA Serie "AL" / *AIR SUSPENSION "AL" Series*
Balestra da 70 mm - *70 mm SPRING*

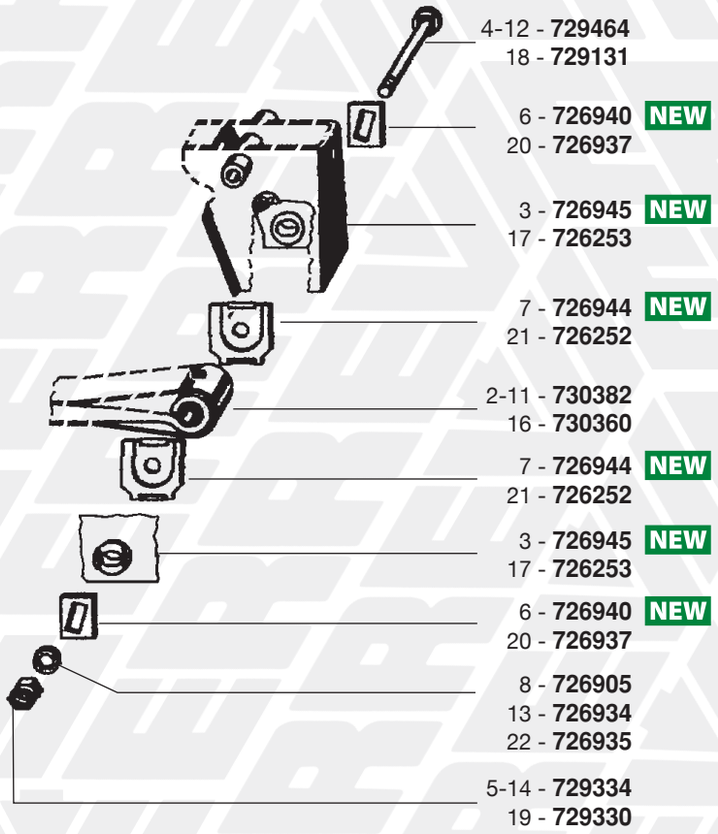

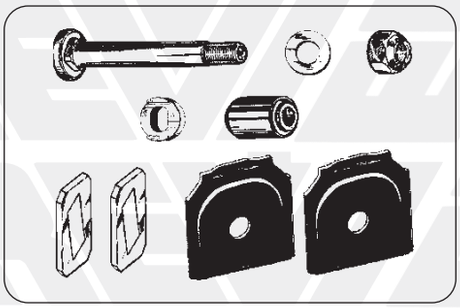

1 - **711059** ø 24 **NEW**
15 - **711794** ø 30

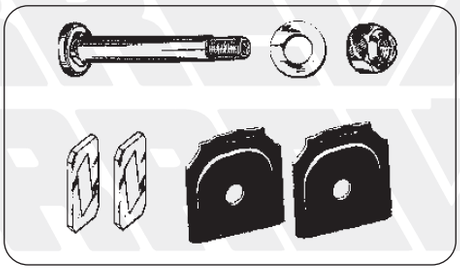

9 - **711066** ø 24 **NEW**
23 - **711832** ø 30

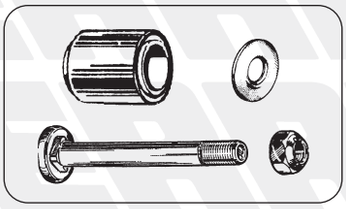

10 - **711860** ø 24

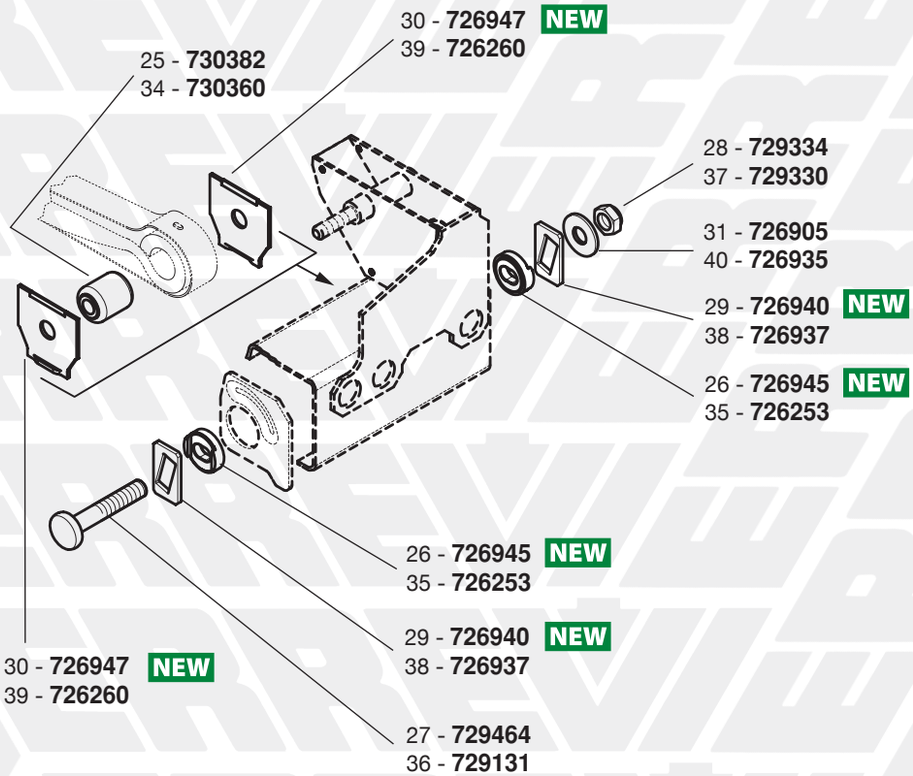

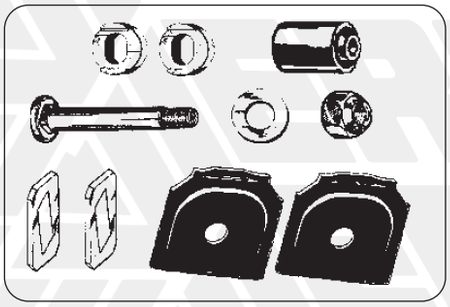

24 - **711067** ø 24 **NEW**
33 - **711837** ø 30

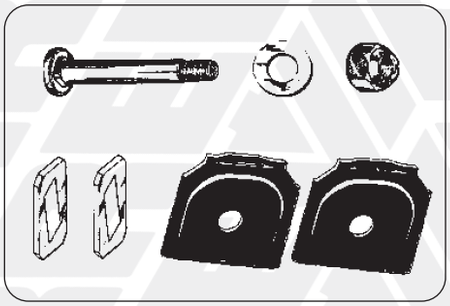

32 - **711069** ø 24 **NEW**
41 - **711838** ø 30

SOSPENSIONE PNEUMATICA Serie "AL" / *AIR SUSPENSION "AL" Series*
Balestra da 70 mm - *70 mm SPRING*

FIG. *ITEM*	RIF. ERREVI *ERREVI REF.*	DESCRIZIONE PARTICOLARI *DESCRIPTION*		TIPO *VEHICLE MODEL*	RIF. ORIGINALE *ORIGINAL REF.*	
1	**711059**	**Complessivo revisione occhio balestra** composto da ***Spring repair kit*** *complete with*		Perno / *Pin* ø 24		0980107380
2	**730382**	(1) Boccola elastica balestra / *Spring eye bush*	ø 24x60x72			0203142400
3	**726945**	(2) Boccola di spallamento / *Bush*	ø 24,5/36,5x67,5x22			0311303100
4	**729464**	(1) Bullone fissaggio balestra / *Spring bolt*	M24x2 L=168			0334014200
5	**729334**	(1) Dado autobloccante / *Self-locking nut*	M24x2 H=24			0326014130
6	**726940**	(2) Piastra di spallamento / *Plate*				0328144250
7	**726944**	(2) Piastra di usura / *Wear plate*				0316435030
8	**726905**	(1) Rondella / *Washer*	ø 25x60x6			0332033280
9	**711066**	**Complessivo revisione balestra / *Spring repair kit***		Perno / *Pin* ø 24		0585700280
10	**711860**	**Complessivo revisione occhio balestra** composto da ***Spring repair kit*** *complete with*				-
11	**730382**	(1) Boccola elastica balestra / *Spring eye bush*	ø 24x60x72			0203142400
12	**729464**	(1) Bullone fissaggio tirante / *Torque arm bolt*	M24x2 L=168			0334014200
13	**726934**	(1) Rondella rasamento / *Trust washer*	ø 24,5x70x6			0332034550
14	**729334**	(1) Dado autobloccante / *Self-locking nut*	M24x2 H=24			0326014130
15	**711794**	**Complessivo revisione occhio balestra** composto da ***Spring repair kit*** *complete with*		Perno / *Pin* ø 30		0980107190
16	**730360**	(1) Boccola elastica / *Torque arm bush*	ø 30x60x72			0203159800
17	**726253**	(2) Boccola di spallamento / *Bush*	ø 30/42x74x23			0311323010
18	**729131**	(1) Bullone fissaggio balestra / *Spring bolt*	M30x3,5 L=170			0334105050
19	**729330**	(1) Dado autobloccante / *Self-locking nut*	M30x3,5 H=24			0326015010
20	**726937**	(2) Piastra di spallamento / *Plate*	105x57,5x8			0328154180
21	**726252**	(2) Piastra di usura / *Wear plate*				0316435020
22	**726935**	(1) Rondella di spallamento / *Thrust washer*	ø 31x71x6		0332034510	0332034530
23	**711832**	**Complessivo revisione balestra / *Spring repair kit***		Perno / *Pin* ø 30		0585700180
24	**711067**	**Complessivo revisione occhio balestra** composto da ***Spring repair kit*** *complete with*		Perno / *Pin* ø 24		0980107790
25	**730382**	(1) Boccola elastica balestra / *Spring eye bush*	ø 24x60x72			0203142400
26	**726945**	(2) Boccola di spallamento / *Bush*	ø 24,5/36,5x67,5x22			0311303100
27	**729464**	(1) Bullone fissaggio balestra / *Spring bolt*	M24x2 L=168			0334014200
28	**729334**	(1) Dado autobloccante / *Self-locking nut*	M24x2 H=24			0326014130
29	**726940**	(2) Piastra di spallamento / *Plate*				0328144250
30	**726947**	(2) Piastra di usura / *Wear plate*				0316435040
31	**726905**	(1) Rondella / *Washer*	ø 25x60x6			0332033280
32	**711069**	**Complessivo revisione balestra / *Spring repair kit***		Perno / *Pin* ø 24		0585700290
33	**711837**	**Complessivo revisione occhio balestra** composto da ***Spring repair kit*** *complete with*		Perno / *Pin* ø 30		0980107800
34	**730360**	(1) Boccola elastica / *Torque arm bush*	ø 30x60x72			0203159800
35	**726253**	(2) Boccola di spallamento / *Bush*	ø 30/42x74x23			0311323010
36	**729131**	(1) Bullone fissaggio balestra / *Spring bolt*	M30x3,5 L=170			0334105050
37	**729330**	(1) Dado autobloccante / *Self-locking nut*	M30x3,5 H=24			0326015010
38	**726937**	(2) Piastra di spallamento / *Plate*	105x57,5x8			0328154180
39	**726260**	(2) Piastra di usura / *Wear plate*				0316435010
40	**726935**	(1) Rondella di spallamento / *Thrust washer*	ø 31x71x6		0332034510	0332034530
41	**711838**	**Complessivo revisione balestra / *Spring repair kit***		Perno / *Pin* ø 30		0585700190

I marchi ed i nominativi dei costruttori come pure i riferimenti originali sono esposti a solo titolo indicativo in quanto i nostri particolari non sono originali
Manufacturer's names and part numbers in this catalogue are used for cross reference purposes only and do not imply anything about the origin or manufacturer of product.

1 SOSPENSIONE PNEUMATICA Serie "AL" con SOLLEVATORE LATERALE
AIR SUSPENSION "AL" Series, SIDEWISE AXLE LIFT - Balestra da 70 mm - *70 mm SPRING*

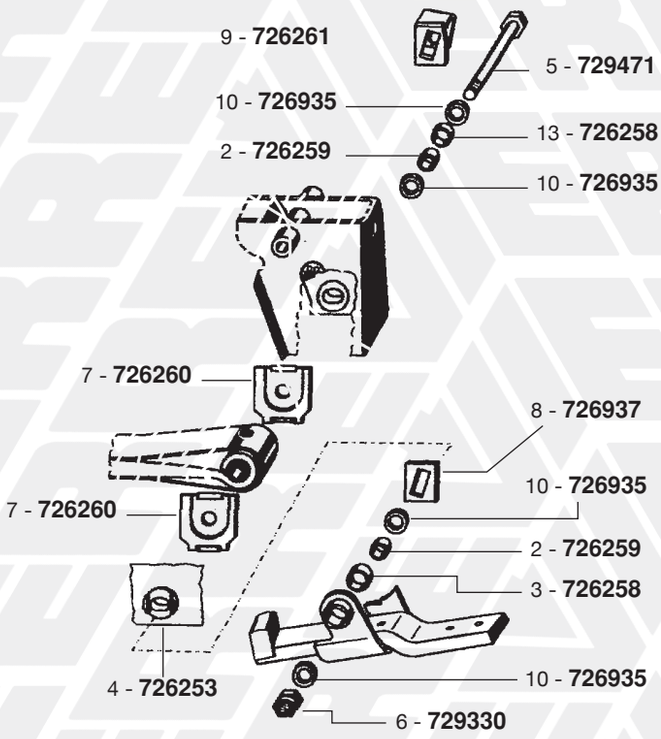

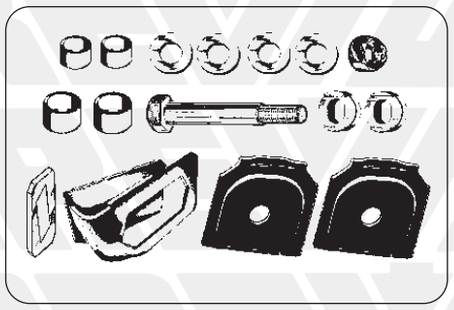

1 - **711833**

2 SOSPENSIONE PNEUMATICA Serie "AL" con SOLLEVATORE BILATERALE
AIR SUSPENSION "AL" Series, TWO-SIDE AXLE LIFT - Balestra da 70 mm - *70 mm SPRING*

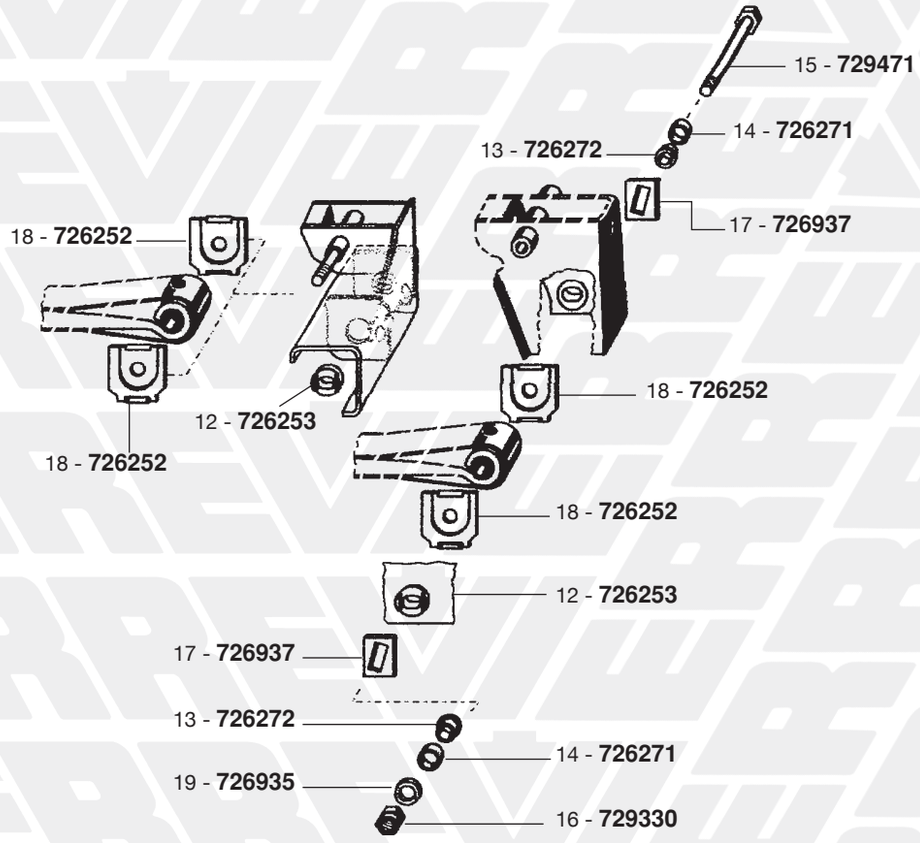

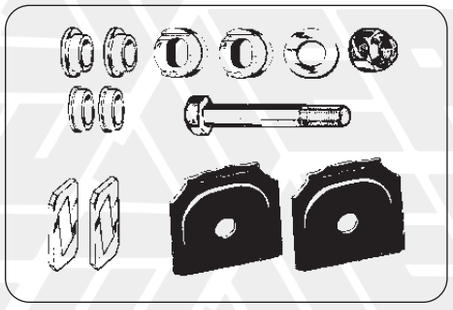

11 - **711834**

FIG. *ITEM*	RIF. ERREVI *ERREVI REF.*	DESCRIZIONE PARTICOLARI *DESCRIPTION*		TIPO *VEHICLE MODEL*		RIF. ORIGINALE *ORIGINAL REF.*
		1 SOSPENSIONE PNEUMATICA Serie "AL" con SOLLEVATORE LATERALE ***AIR SUSPENSION "AL" Series, SIDEWISE AXLE LIFT* - Balestra da 70 mm - *70 mm SPRING***				
1	**711833**	**Complessivo revisione balestra** composto da ***Spring repair kit*** *complete with*				-
2	**726259**	(2) Anello di spallamento / *Bush*	ø 30x39x25			0331030490
3	**726258**	(2) Boccola di spallamento / *Bush*	ø 41x50x23			0311394100
4	**726253**	(2) Boccola di spallamento / *Bush*	ø 30/42x74x23			0311323010
5	**729471**	(1) Bullone fissaggio balestra / *Spring bolt*	M30x3,5 L=235			0250237088 0334015410
6	**729330**	(1) Dado autobloccante / *Self-locking nut*	M30x3,5 H=24			0326015010
7	**726260**	(2) Piastra di usura / *Wear plate*				0316435010
8	**726937**	(1) Piastra di spallamento / *Plate*	105x57,5x8			0328154180
9	**726261**	(1) Piastrina di sicurezza / *Plate*				0500132020
10	**726935**	(4) Rondella di spallamento / *Thrust washer*	ø 31x71x6			0332034510 0332034530
		2 SOSPENSIONE PNEUMATICA Serie "AL" con SOLLEVATORE BILATERALE ***AIR SUSPENSION "AL" Series, TWO-SIDE AXLE LIFT* - Balestra da 70 mm - *70 mm SPRING***				
11	**711834**	**Complessivo revisione balestra** composto da ***Spring repair kit*** *complete with*				-
12	**726253**	(2) Boccola di spallamento / *Bush*	ø 30/42x74x23			0311323010
13	**726272**	(2) Boccola di spallamento / *Bush*	ø 30/42x62x22			0311301370
14	**726271**	(2) Boccola di spallamento / *Bush*	ø 42/50x54x17,5			0311304110
15	**729471**	(1) Bullone fissaggio balestra / *Spring bolt*	M30x3,5 L=235			0250237088 0334015410
16	**729330**	(1) Dado autobloccante / *Self-locking nut*	M30x3,5 H=24			0326015010
17	**726937**	(2) Piastra di spallamento / *Plate*	105x57,5x8			0328154180
18	**726252**	(2) Piastra di usura / *Wear plate*				0316435020
19	**726935**	(1) Rondella di spallamento / *Thrust washer*	ø 31x71x6			0332034510 0332034530

I marchi ed i nominativi dei costruttori come pure i riferimenti originali sono esposti a solo titolo indicativo in quanto i nostri particolari non sono originali
Manufacturer's names and part numbers in this catalogue are used for cross reference purposes only and do not imply anything about the origin or manufacturer of product.

SOSPENSIONE PNEUMATICA Serie "AL" / *AIR SUSPENSION "AL" Series*
Balestra da 70 mm - *70 mm SPRING*

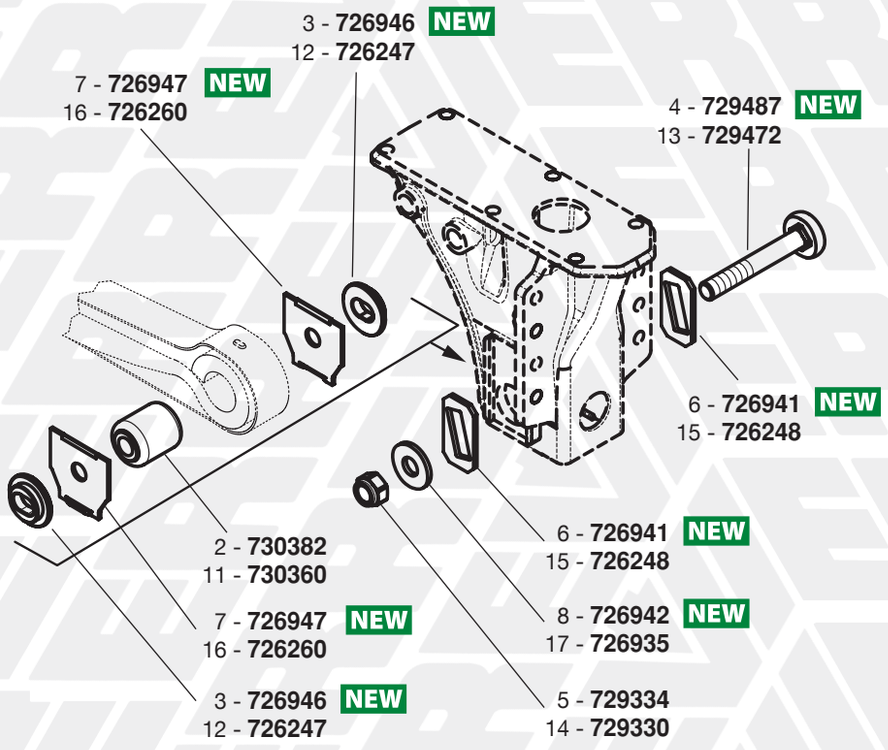

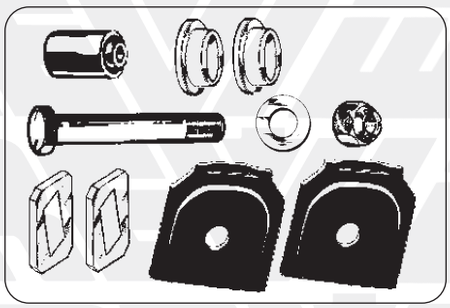

1 - **711070** ø 24 NEW
10 - **711840** ø 30

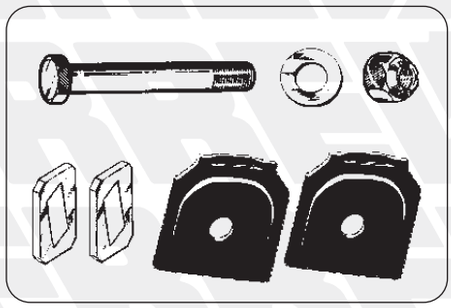

9 - **711072** ø 24 NEW
18 - **711839** ø 30

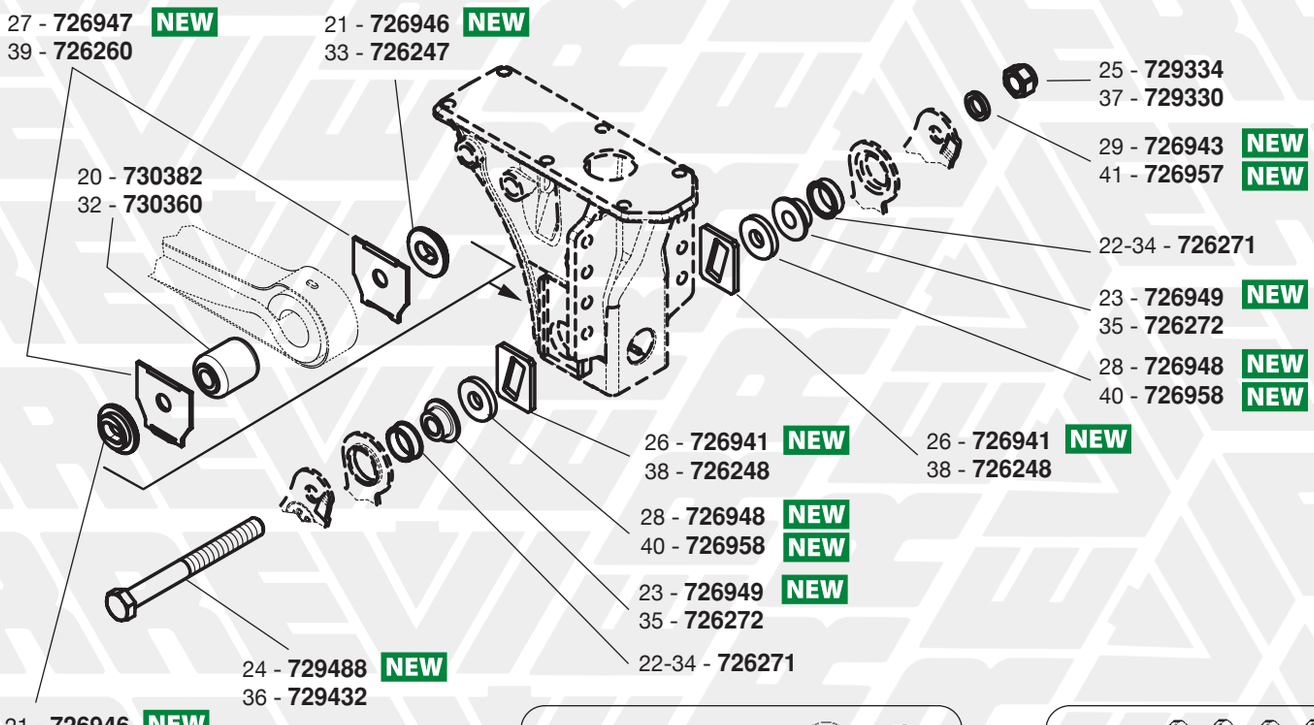

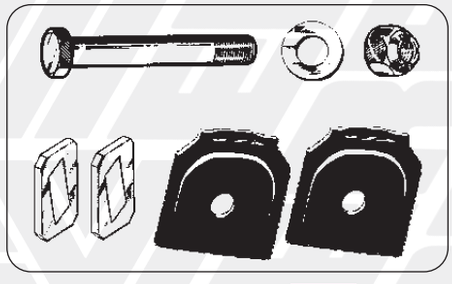

30 - **711074** ø 30 NEW

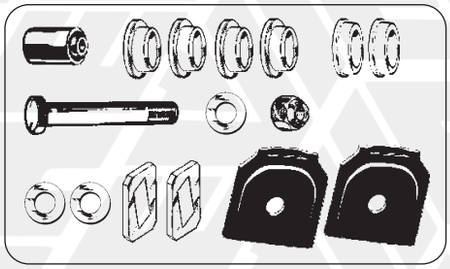

19 - **711073** ø 24 NEW
31 - **711075** ø 30 NEW

SOSPENSIONE PNEUMATICA Serie "AL" / *AIR SUSPENSION "AL" Series*
Balestra da 70 mm - *70 mm SPRING*

FIG. *ITEM*	RIF. ERREVI *ERREVI REF.*	DESCRIZIONE PARTICOLARI *DESCRIPTION*		TIPO *VEHICLE MODEL*	RIF. ORIGINALE *ORIGINAL REF.*	
1	**711070**	**Complessivo revisione occhio balestra** composto da ***Spring repair kit*** *complete with*		Perno / *Pin* ø 24		0980107810
2	**730382**	(1) Boccola elastica balestra / *Spring eye bush*	ø 24x60x72			0203142400
3	**726946**	(2) Boccola di spallamento / *Bush*	ø 24,5x55/90x20			0311300501
4	**729487**	(1) Bullone fissaggio balestra / *Spring bolt*	M24x2 L=180			0334014230
5	**729334**	(1) Dado autobloccante / *Self-locking nut*	M24x2 H=24			0326014130
6	**726941**	(2) Piastra di spallamento / *Plate*	85x65x8			0328154200
7	**726947**	(2) Piastra di usura / *Wear plate*				0316435040
8	**726942**	(1) Rondella di spallamento / *Thrust washer*	ø 25x70x12			0300531380
9	**711072**	**Complessivo revisione balestra / *Spring bolt repair kit***		Perno / *Pin* ø 24		0585700300
10	**711840**	**Complessivo revisione occhio balestra** composto da ***Spring repair kit*** *complete with*		Perno / *Pin* ø 30		0980107820
11	**730360**	(1) Boccola elastica / *Torque arm bush*	ø 30x60x72			0203159800
12	**726247**	(2) Boccola di spallamento / *Bush*	ø 30x55/90x20			0311301431
13	**729472**	(1) Bullone fissaggio balestra / *Spring bolt*	M30x3,5 L=180			0334105020
14	**729330**	(1) Dado autobloccante / *Self-locking nut*	M30x3,5 H=24			0326015010
15	**726248**	(2) Piastra di spallamento / *Plate*				0328154190
16	**726260**	(2) Piastra di usura / *Wear plate*				0316435010
17	**726935**	(1) Rondella di spallamento / *Thrust washer*	ø 31x71x6		0332034510	0332034530
18	**711839**	**Complessivo revisione balestra / *Spring repair kit***		Perno / *Pin* ø 30		0585700200
19	**711073**	**Complessivo revisione occhio balestra** composto da ***Spring repair kit*** *complete with*		Perno / *Pin* ø 24		0980107840
20	**730382**	(1) Boccola elastica balestra / *Spring eye bush*	ø 24x60x72			0203142400
21	**726946**	(2) Boccola di spallamento / *Bush*	ø 24,5x55/90x20			0311300501
22	**726271**	(2) Boccola di spallamento / *Bush*	ø 42/50x54x17,5			0311304110
23	**726949**	(2) Boccola di spallamento / *Bush*	ø 24/42x62x22			0311300280
24	**729488**	(1) Bullone fissaggio balestra / *Spring bolt*	M24x2 L=260			0334014250
25	**729334**	(1) Dado autobloccante / *Self-locking nut*	M24x2 H=24			0326014130
26	**726941**	(2) Piastra di spallamento / *Plate*	85x65x8			0328154200
27	**726947**	(2) Piastra di usura / *Wear plate*				0316435040
28	**726948**	(2) Rondella di spallamento / *Thrust washer*	ø 25x62x10			0332032420
29	**726943**	(1) Rondella di spallamento / *Thrust washer*	ø 25x36x6			0332030410
30	**711074**	**Complessivo revisione balestra / *Spring repair kit***		Perno / *Pin* ø 24		0585700310
31	**711075**	**Complessivo revisione occhio balestra** composto da ***Spring repair kit*** *complete with*		Perno / *Pin* ø 30		0980107830
32	**730360**	(1) Boccola elastica / *Torque arm bush*	ø 30x60x72			0203159800
33	**726247**	(2) Boccola di spallamento / *Bush*	ø 30x55/90x20			0311301431
34	**726271**	(2) Boccola di spallamento / *Bush*	ø 42/50x54x17,5			0311304110
35	**726272**	(2) Boccola di spallamento / *Bush*	ø 30/42x62x22			0311301370
36	**729432**	(1) Bullone fissaggio balestra / *Spring bolt*	M30x3,5 L=265			0334015310 0334015370 0334015400
37	**729330**	(1) Dado autobloccante / *Self-locking nut*	M30x3,5 H=24			0326015010
38	**726248**	(2) Piastra di spallamento / *Plate*				0328154190
39	**726260**	(2) Piastra di usura / *Wear plate*				0316435010
40	**726958**	(2) Rondella di spallamento / *Thrust washer*	ø 30x55x10			0332032410
41	**726957**	(1) Rondella di spallamento / *Thrust washer*	ø 31x57x6			0332032380

I marchi ed i nominativi dei costruttori come pure i riferimenti originali sono esposti a solo titolo indicativo in quanto i nostri particolari non sono originali
Manufacturer's names and part numbers in this catalogue are used for cross reference purposes only and do not imply anything about the origin or manufacturer of product.

SOSPENSIONE PNEUMATICA Serie "O-SL-AL" / *AIR SUSPENSION "O-SL-AL" Series*
Balestra da 100 mm - *100 mm SPRING*

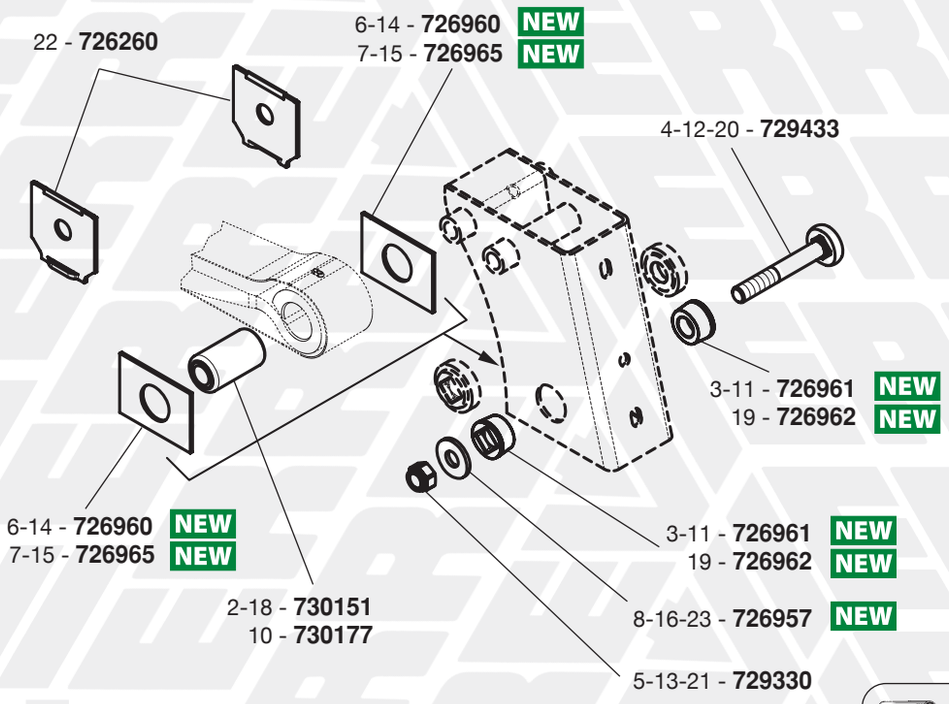

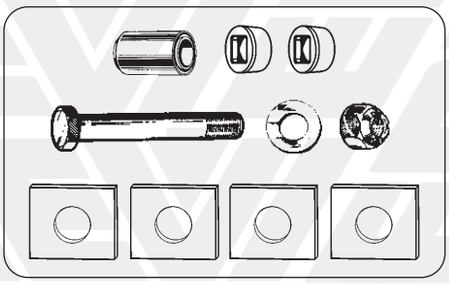
1 - **711076** NEW

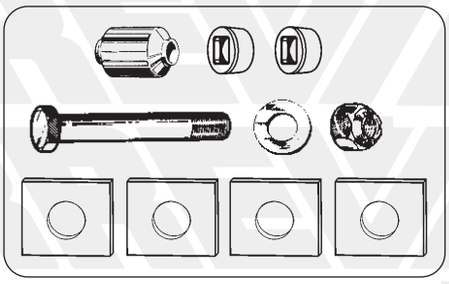
9 - **711077** NEW

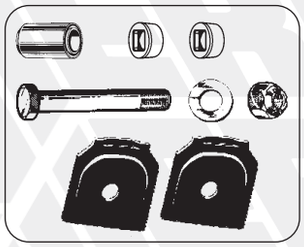
17 - **711080** NEW

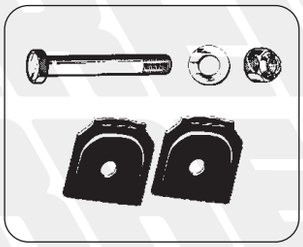
24 - **711083** NEW

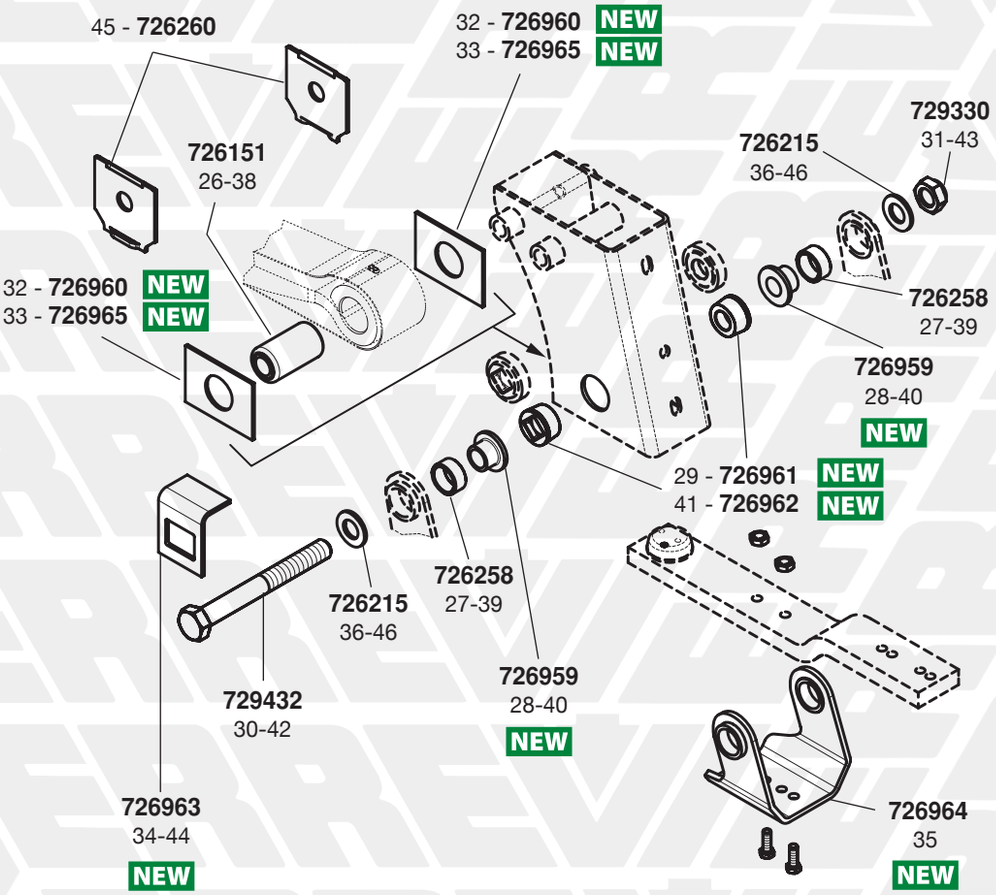

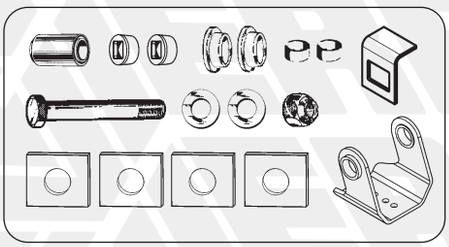
25 - **711092** NEW

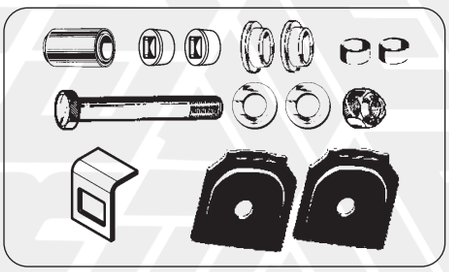
37 - **711093** NEW

SOSPENSIONE PNEUMATICA Serie "O-SL-AL" / *AIR SUSPENSION "O-SL-AL" Series*
Balestra da 100 mm - *100 mm SPRING*

FIG. *ITEM*	RIF. ERREVI *ERREVI REF.*	DESCRIZIONE PARTICOLARI *DESCRIPTION*		TIPO *VEHICLE MODEL*	RIF. ORIGINALE *ORIGINAL REF.*	
1	**711076**	**Complessivo revisione occhio balestra** composto da ***Spring repair kit*** *complete with*		Perno / *Pin* ø 30		0980106280
2	**730151**	(1) Boccola elastica est. in acciaio / *Torque arm steel bush*	ø 30x57x102			0203169000
3	**726961**	(2) Boccola di spallamento / *Bush*	ø 30,5x56x29			0311301340
4	**729433**	(1) Bullone fissaggio tirante / *Torque arm bolt*	M30x3,5 L=200			0334105030
5	**729330**	(1) Dado autobloccante / *Self-locking nut*	M30x3,5 H=24			0326015010
6	**726960**	(2) Piastra di spallamento / *Plate*	100x140x4,5			0328135160
7	**726965**	(2) Piastra di spallamento / *Plate*	105x105x4,5			0328115030
8	**726957**	(1) Rondella di spallamento / *Thrust washer*	ø 31x57x6			0332032380
9	**711077**	**Complessivo revisione occhio balestra** composto da ***Spring repair kit*** *complete with*		Perno / *Pin* ø 30		0980106290
10	**730177**	(1) Boccola elastica / *Torque arm bush*	ø 30x60x102			0203160600
11	**726961**	(2) Boccola di spallamento / *Bush*	ø 30,5x56x29			0311301340
12	**729433**	(1) Bullone fissaggio tirante / *Torque arm bolt*	M30x3,5 L=200			0334105030
13	**729330**	(1) Dado autobloccante / *Self-locking nut*	M30x3,5 H=24			0326015010
14	**726960**	(2) Piastra di spallamento / *Plate*	100x140x4,5			0328135160
15	**726965**	(2) Piastra di spallamento / *Plate*	105x105x4,5			0328115030
16	**726957**	(1) Rondella di spallamento / *Thrust washer*	ø 31x57x6			0332032380
17	**711080**	**Complessivo revisione occhio balestra** composto da ***Spring repair kit*** *complete with*		Perno / *Pin* ø 30		0980107020
18	**730151**	(1) Boccola elastica est. in acciaio / *Torque arm steel bush*	ø 30x57x102			0203169000
19	**726962**	(2) Boccola di spallamento / *Bush*	ø 30,5x74x24			0311301460
20	**729433**	(1) Bullone fissaggio tirante / *Torque arm bolt*	M30x3,5 L=200			0334105030
21	**729330**	(1) Dado autobloccante / *Self-locking nut*	M30x3,5 H=24			0326015010
22	**726260**	(2) Piastra di usura / *Wear plate*				0316435010
23	**726957**	(1) Rondella di spallamento / *Thrust washer*	ø 31x57x6			0332032380
24	**711083**	**Complessivo revisione balestra / *Spring repair kit***		Perno / *Pin* ø 30		0585700240
25	**711092**	**Complessivo revisione occhio balestra** composto da ***Spring repair kit*** *complete with*		Perno / *Pin* ø 30		0980106770
26	**730151**	(1) Boccola elastica est. in acciaio / *Torque arm steel bush*	ø 30x57x102			0203169000
27	**726258**	(2) Boccola di spallamento / *Bush*	ø 41x50x23			0311394100
28	**726959**	(2) Boccola di spallamento / *Bush*	ø 30x62x31			0311301470
29	**726961**	(2) Boccola di spallamento / *Bush*	ø 30,5x56x29			0311301340
30	**729432**	(1) Bullone fissaggio balestra / *Spring bolt*	M30x3,5 L=265		0334015310 0334015370	0334015400
31	**729330**	(1) Dado autobloccante / *Self-locking nut*	M30x3,5 H=24			0326015010
32	**726960**	(2) Piastra di spallamento / *Plate*	100x140x4,5			0328135160
33	**726965**	(2) Piastra di spallamento / *Plate*	105x105x4,5			0328115030
34	**726963**	(1) Piastra di spallamento / *Plate*				0316135070
35	**726964**	(1) Supporto / *Bracket*				0518913190
36	**726215**	(2) Rondella per dado bullone /*Pivot washer*	ø 30x56x5			0254011301
37	**711093**	**Complessivo revisione occhio balestra** composto da ***Spring repair kit*** *complete with*		Perno / *Pin* ø 30		0980107030
38	**730151**	(1) Boccola elastica est. in acciaio / *Torque arm steel bush*	ø 30x57x102			0203169000
39	**726258**	(2) Boccola di spallamento / *Bush*	ø 41x50x23			0311394100
40	**726959**	(2) Boccola di spallamento / *Bush*	ø 30x62x31			0311301470
41	**726962**	(2) Boccola di spallamento / *Bush*	ø 30,5x74x24			0311301460
42	**729432**	(1) Bullone fissaggio balestra / *Spring bolt*	M30x3,5 L=265		0334015310 0334015370	0334015400
43	**729330**	(1) Dado autobloccante / *Self-locking nut*	M30x3,5 H=24			0326015010
44	**726963**	(1) Piastra di spallamento / *Plate*				0316135070
45	**726260**	(2) Piastra di usura / *Wear plate*				0316435010
46	**726215**	(2) Rondella per dado bullone /*Pivot washer*	ø 30x56x5			0254011301

I marchi ed i nominativi dei costruttori come pure i riferimenti originali sono esposti a solo titolo indicativo in quanto i nostri particolari non sono originali
Manufacturer's names and part numbers in this catalogue are used for cross reference purposes only and do not imply anything about the origin or manufacturer of product.

SOSPENSIONE PNEUMATICA Serie "O-SL-AL" / *AIR SUSPENSION "O-SL-AL" Series*
Balestra da 100 mm - *100 mm SPRING*

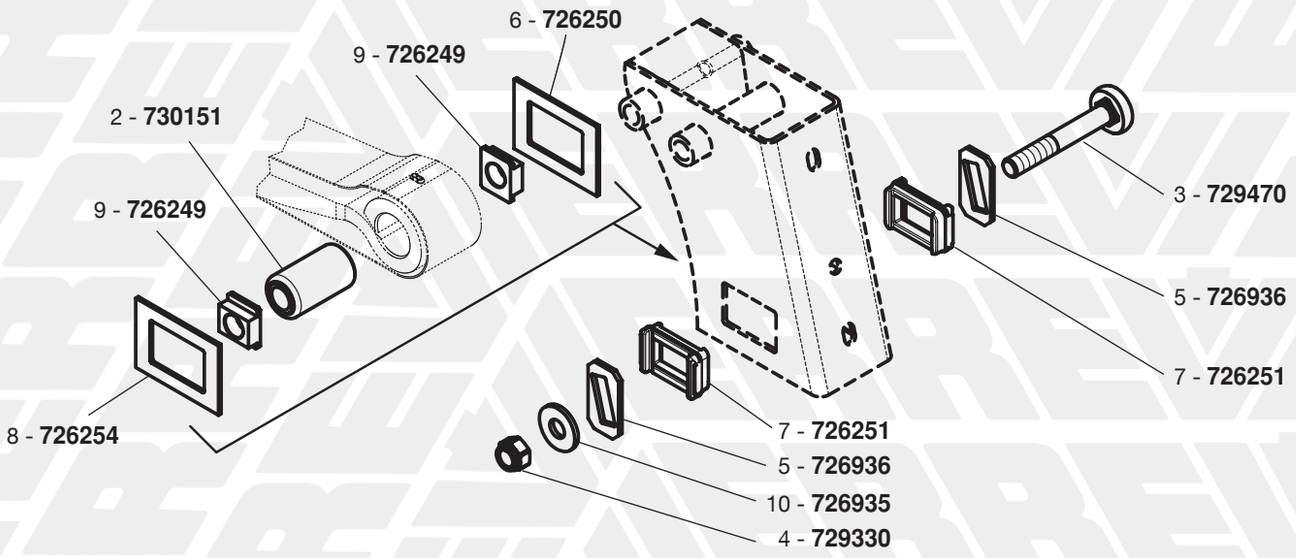

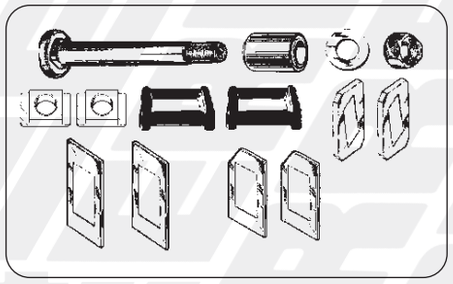

1 - **711830**

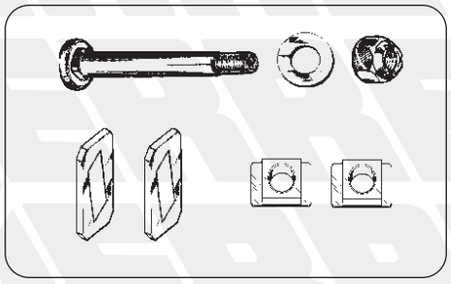

11 - **711831**

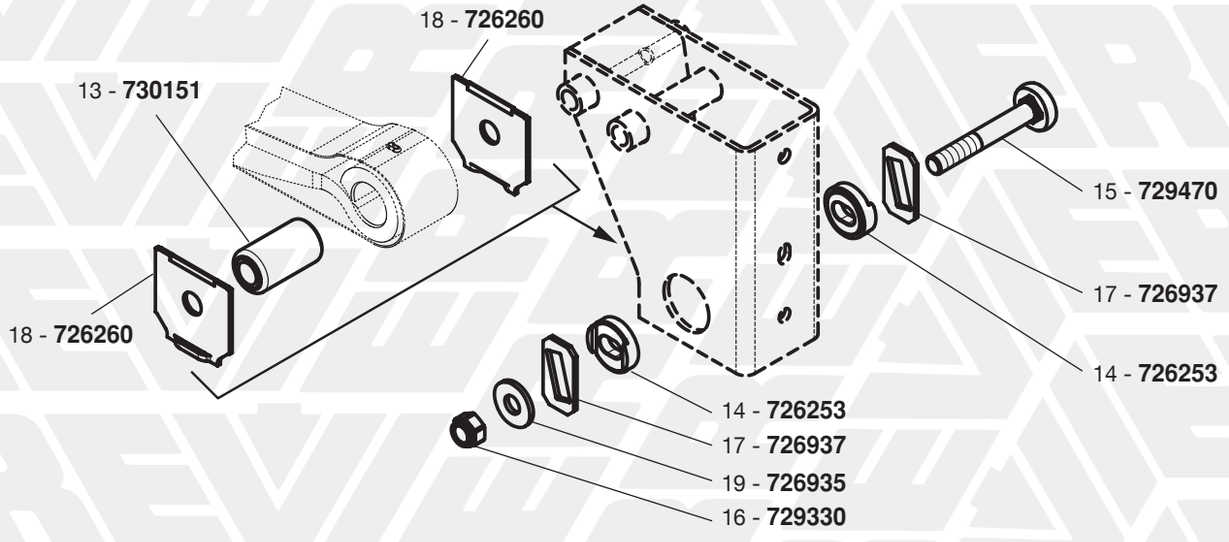

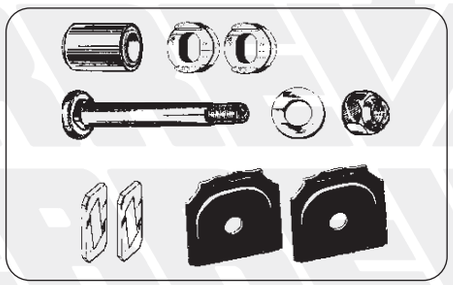

12 - **711842**

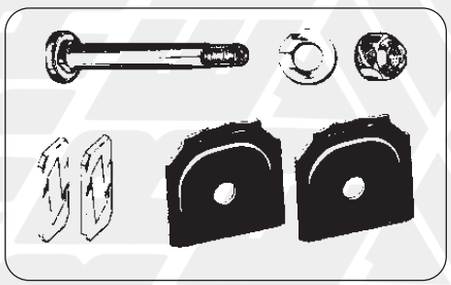

20 - **711841**

SOSPENSIONE PNEUMATICA Serie "O-SL-AL" / *AIR SUSPENSION "O-SL-AL" Series*
Balestra da 100 mm - *100 mm SPRING*

FIG. *ITEM*	RIF. ERREVI *ERREVI REF.*	DESCRIZIONE PARTICOLARI *DESCRIPTION*		TIPO *VEHICLE MODEL*		RIF. ORIGINALE *ORIGINAL REF.*
1	**711830**	**Complessivo revisione occhio balestra** composto da ***Spring repair kit*** *complete with*		Perno / *Pin* ø 30		0980106870
2	**730151**	(1) Boccola elastica est. in acciaio / *Torque arm steel bush*	ø 30x57x102			0203169000
3	**729470**	(1) Bullone fissaggio balestra / *Spring bolt*	M30x3,5 L=200			0334105040
4	**729330**	(1) Dado autobloccante / *Self-locking nut*	M30x3,5 H=24			0252208126
5	**726936**	(2) Piastra di spallamento / *Plate*	105x70x8			0328154140
6	**726250**	(2) Piastra di spallamento / *Plate*	140x101x4,5			0328125040
7	**726251**	(2) Piastra di spallamento / *Plate*	92x62x29			0300114860
8	**726254**	(2) Piastra di spallamento / *Plate*				0328125060
9	**726249**	(2) Piastrina / *Plate*	60x50x20			0318120080
10	**726935**	(1) Rondella di spallamento / *Thrust washer*	ø 31x71x6			0332034510 0332034530
11	**711831**	**Complessivo revisione balestra / *Spring repair kit***		Perno / *Pin* ø 30		0585700090
12	**711842**	**Complessivo revisione occhio balestra** composto da ***Spring repair kit*** *complete with*		Perno / *Pin* ø 30		0980106920
13	**730151**	(1) Boccola elastica / *Torque arm bush*	ø 30x57x102			0203169000
14	**726253**	(2) Boccola di spallamento / *Bush*	ø 30/42x74x23			0311323010
15	**729470**	(1) Bullone fissaggio balestra / *Spring bolt*	M30x3,5 L=200			0334105040
16	**729330**	(1) Dado autobloccante / *Self-locking nut*	M30x3,5 H=24			0326015010
17	**726937**	(2) Piastra di spallamento / *Plate*	105x57,5x8			0328154180
18	**726260**	(2) Piastra di usura / *Wear plate*				0316435010
19	**726935**	(1) Rondella di spallamento / *Thrust washer*	ø 31x71x6			0332034510 0332034530
20	**711841**	**Complessivo revisione balestra / *Spring repair kit***		Perno / *Pin* ø 30		0585700150

I marchi ed i nominativi dei costruttori come pure i riferimenti originali sono esposti a solo titolo indicativo in quanto i nostri particolari non sono originali
Manufacturer's names and part numbers in this catalogue are used for cross reference purposes only and do not imply anything about the origin or manufacturer of product.

SOSPENSIONE PNEUMATICA Serie "O-SL-AL" / *AIR SUSPENSION "O-SL-AL" Series*
Balestra da 100 mm - *100 mm SPRING*

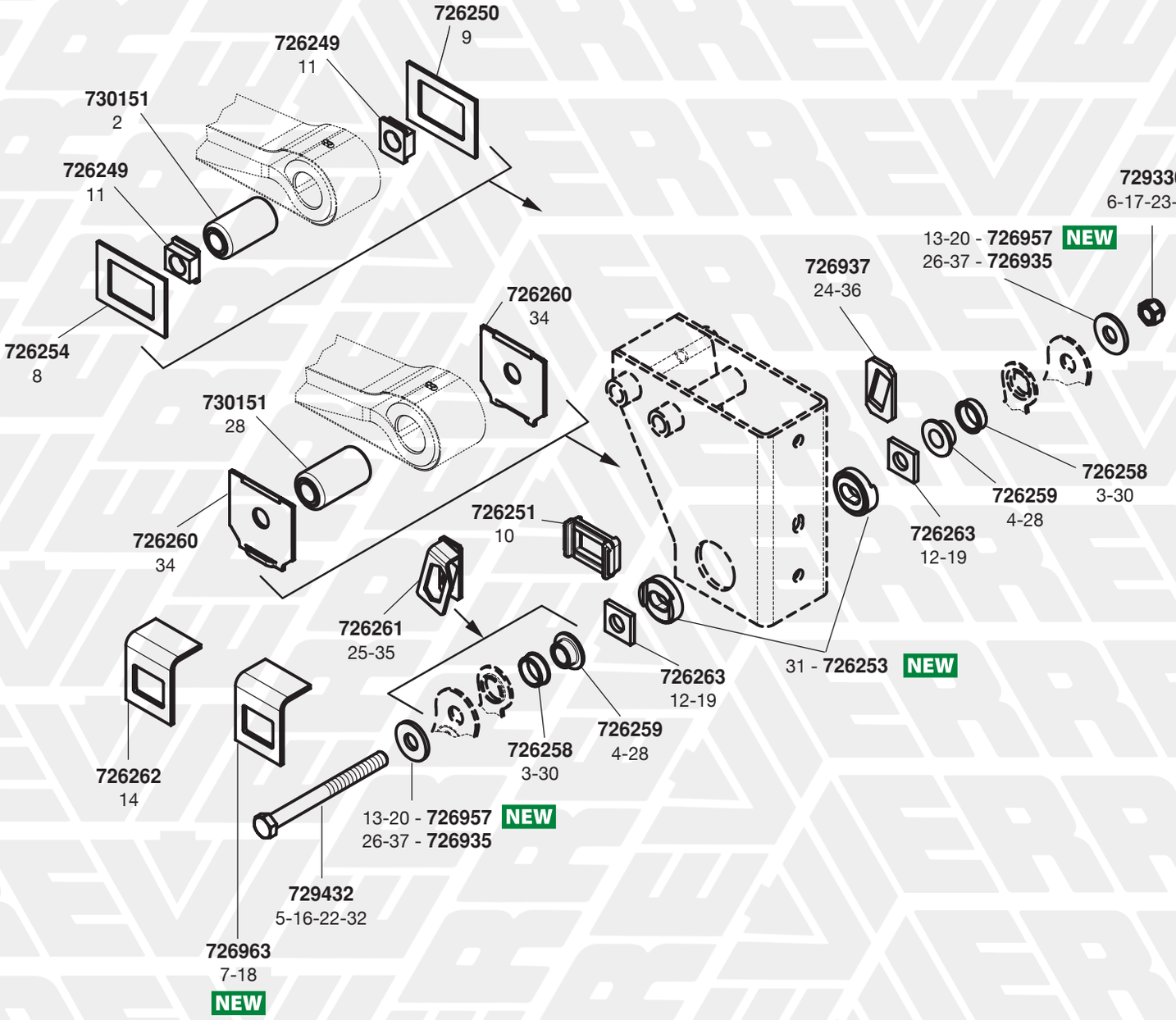

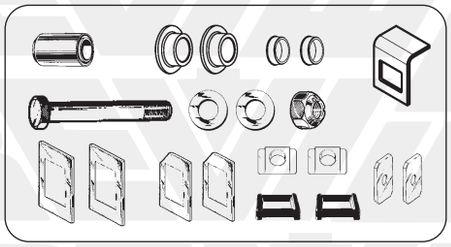

1 - **711094** NEW

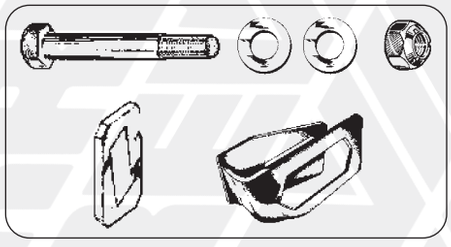

21 - **711843**

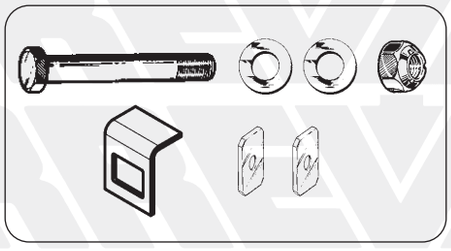

15 - **711119** NEW

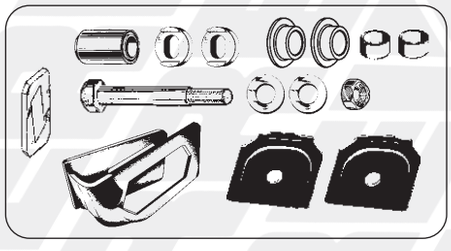

27 - **711836**

SOSPENSIONE PNEUMATICA Serie "O-SL-AL" / *AIR SUSPENSION "O-SL-AL" Series*
Balestra da 100 mm - *100 mm SPRING*

FIG. *ITEM*	RIF. ERREVI *ERREVI REF.*	DESCRIZIONE PARTICOLARI *DESCRIPTION*		TIPO *VEHICLE MODEL*	RIF. ORIGINALE *ORIGINAL REF.*	
1	**711094**	**Complessivo revisione occhio balestra** composto da ***Spring repair kit*** *complete with*		Perno / *Pin* ø 30		0980107750
2	**730151**	(1) Boccola elastica est. in acciaio / *Torque arm steel bush*	ø 30x57x102			0203169000
3	**726258**	(2) Boccola di spallamento / *Bush*	ø 41x50x23			0311394100
4	**726259**	(2) Anello di spallamento / *Bush*	ø 30x39x25			0331030490
5	**729432**	(1) Bullone fissaggio balestra / *Spring bolt*	M30x3,5 L=265			0334015310 0334015370 0334015400
6	**729330**	(1) Dado autobloccante / *Self-locking nut*	M30x3,5 H=24			0326015010
7	**726963**	(1) Piastra di spallamento / *Plate*				0316135070
8	**726254**	(2) Piastra di spallamento / *Plate*				0328125060
9	**726250**	(2) Piastra di spallamento / *Plate*	140x101x4,5			0328125040
10	**726251**	(2) Piastra di spallamento / *Plate*	92x62x29			0300114860
11	**726249**	(2) Piastrina / *Plate*	60x50x20			0318120080
12	**726263**	(2) Piastrina / *Plate*	31x72x10			0328163110
13	**726957**	(2) Rondella di spallamento / *Thrust washer*	ø 31x57x6			0332032380
14	**726262**	Piastrina di sicurezza / *Plate*		Non inclusa nel kit *Not included in the kit*		0500132010
15	**711119**	**Complessivo revisione occhio balestra** composto da ***Spring repair kit*** *complete with*		Perno / *Pin* ø 30		0980107770
16	**729432**	(1) Bullone fissaggio balestra / *Spring bolt*	M30x3,5 L=265			0334015310 0334015370 0334015400
17	**729330**	(1) Dado autobloccante / *Self-locking nut*	M30x3,5 H=24			0326015010
18	**726963**	(1) Piastra di spallamento / *Plate*				0316135070
19	**726263**	(2) Piastrina / *Plate*	31x72x10			0328163110
20	**726957**	(2) Rondella di spallamento / *Thrust washer*	ø 31x57x6			0332032380
21	**711843**	**Complessivo revisione balestra** composto da ***Spring repair kit*** *complete with*		Perno / *Pin* ø 30		0980107780
22	**729432**	(1) Bullone fissaggio balestra / *Spring bolt*	M30x3,5 L=265			0334015310 0334015370 0334015400
23	**729330**	(1) Dado autobloccante / *Self-locking nut*	M30x3,5 H=24			0326015010
24	**726937**	(1) Piastra di spallamento / *Plate*	105x57,5x8			0328154180
25	**726261**	(1) Piastrina di sicurezza / *Plate*				0500132020
26	**726935**	(2) Rondella di spallamento / *Thrust washer*	ø 31x71x6		0332034510	0332034530
27	**711836**	**Complessivo revisione occhio balestra** composto da ***Spring repair kit*** *complete with*		Perno / *Pin* ø 30		0980107760
28	**726259**	(2) Anello di spallamento / *Bush*	ø 30x39x25			0331030490
29	**730151**	(1) Boccola elastica est. in acciaio / *Torque arm steel bush*	ø 30x57x102			0203169000
30	**726258**	(2) Boccola di spallamento / *Bush*	ø 41x50x23			0311394100
31	**726253**	(2) Boccola di spallamento / *Bush*	ø 30/42x74x23			0311323010
32	**729432**	(1) Bullone fissaggio balestra / *Spring bolt*	M30x3,5 L=265			0334015310 0334015370 0334015400
33	**729330**	(1) Dado autobloccante / *Self-locking nut*	M30x3,5 H=24			0252208126
34	**726260**	(2) Piastra di usura / *Wear plate*				0316435010
35	**726261**	(1) Piastrina di sicurezza / *Plate*				0500132020
36	**726937**	(1) Piastra di spallamento / *Plate*	105x57,5x8			0328154180
37	**726935**	(2) Rondella di spallamento / *Thrust washer*	ø 31x71x6		0332034510	0332034530

I marchi ed i nominativi dei costruttori come pure i riferimenti originali sono esposti a solo titolo indicativo in quanto i nostri particolari non sono originali
Manufacturer's names and part numbers in this catalogue are used for cross reference purposes only and do not imply anything about the origin or manufacturer of product.

1 SOSPENSIONE PNEUMATICA Serie "AC"
AIR SUSPENSION "AC" Series

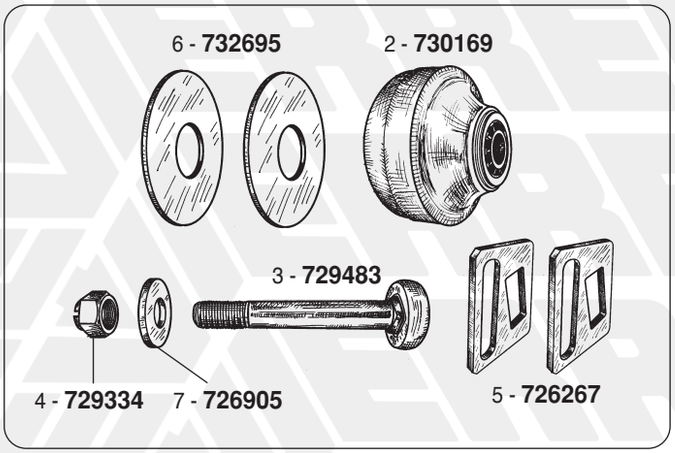

1 - **711058**

2 BARRA STABILIZZATRICE / *STABILIZER BAR*

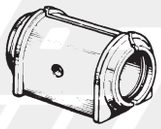

732706
8



9 - **729430** ø 30x130



729330
10



730183
11

3 RICAMBI PER SOSPENSIONI PNEUMATICHE Serie "O-SL-AL"
"O-SL-AL" Series AIR SUSPENSIONS SPARE PARTS



730100
12



13 - **730099**
14 - **730360**



730177
15

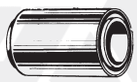

16 - **730151**
18 - **730155**



730178
17



730328
19



730913
21



730205
20



25 - **729430** ø 30x130
26 - **729411** ø 30x150
27 - **729412** ø 30x160
28 - **729413** ø 30x170
29 - **729131** ø 30x170
30 - **729472** ø 30x180
31 - **729414** ø 30x190
32 - **729438** ø 30x210
33 - **729471** ø 30x235
34 - **729431** ø 30x250
35 - **729432** ø 30x265



729330
38



NEW 22 - **729464** ø 24x168
NEW 23 - **729487** ø 24x180
NEW 24 - **729488** ø 24x260
36 - **729433** ø 30x200
37 - **729470** ø 30x200



729330
38

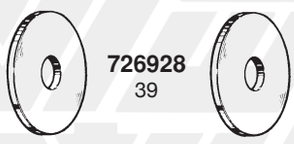

726928
39



724082
40



724083
41

FIG. *ITEM*	RIF. ERREVI *ERREVI REF.*	DESCRIZIONE PARTICOLARI *DESCRIPTION*		TIPO *VEHICLE MODEL*	RIF. ORIGINALE *ORIGINAL REF.*	
		1 SOSPENSIONE PNEUMATICA Serie "AC" / *AIR SUSPENSION "AC" Series*				
1	**711058**	Complessivo revisione sospensione pneumatica *Air suspensione repair kit*				0980108120
2	**730169**	(1) Boccola elastica / *Rubber bush*	ø 24,5x132x112			0203143800
3	**729483**	(1) Bullone / *Bolt*	M24x2 L= 173			0334014330
4	**729334**	(1) Dado autobloccante / *Self-locking nut*	M24x2 H=24			0326014130
5	**726267**	(2) Piastrina / *Plate*				0328134120
6	**732695**	(2) Rondella rasamento / *Washer*	ø 60x170x5			0332038290
7	**726905**	(1) Rondella / *Washer*	ø 25x60x6			0332033280
		2 BARRA STABILIZZATRICE / *STABILIZER BAR*				
8	**732706**	Boccola in nylon / *Nylon bush*	ø 50x70x94			0311398060
9	**729430**	Bullone fissaggio tirante / *Torque arm bolt*	M30x3,5 L=130			0334015260
10	**729330**	Dado autobloccante / *Self-locking nut*	M30x3,5 H=24		0252208126	0326015010
11	**730183**	Silentblock per barra / *Stabiliser bar bush*	ø 30x52x68			0511396060
		3 RICAMBI PER SOSPENSIONI PNEUMATICHE Serie "O-SL-AL" ***"O-SL-AL" Series AIR SUSPENSIONS SPARE PARTS***				
12	**730100**	Boccola elastica per testina D/S / *Torque arm end bush*	ø 30x60x68			0511396050
13	**730099**	Boccola elastica rinforzata / *Torque arm bush heavy duty*	ø 30x57x68			-
14	**730360**	Boccola elastica / *Torque arm bush*	ø 30x60x72			0203159800
15	**730177**	Boccola elastica / *Torque arm bush*	ø 30x60x102			0203160600
16	**730151**	Boccola elastica est. in acciaio / *Torque arm steel bush*	ø 30x57x102			0203169000
17	**730178**	Boccola elastica / *Torque arm bush*	ø 50x100x130			0203166500
18	**730155**	Boccola elastica rinforzata per sosp. pneumatiche *Torque arm bush heavy duty - air suspension*	ø 30x68x104			-
19	**730328**	Boccola elastica / *Torque arm bush*	ø 36x66,5x68			0511393030
20	**730205**	Boccola elastica centrale bilancere / *Equaliser bush*	ø 60x107x146			0511397100
21	**730913**	Boccola elastica per sollevatore / *Rubber bush*	ø 24x50x68			0511390060
22	**729464**	Bullone fissaggio balestra / *Spring bolt*	M24x2 L=168			0334014200
23	**729487**	Bullone fissaggio balestra / *Spring bolt*	M24x2 L=180			0334014230
24	**729488**	Bullone fissaggio balestra / *Spring bolt*	M24x2 L=260			0334014250
25	**729430**	Bullone fissaggio tirante / *Torque arm bolt*	M30x3,5 L=130			0334015260
26	**729411**	Bullone fissaggio tirante / *Torque arm bolt*	M30x3,5 L=150			0334015150
27	**729412**	Bullone fissaggio tirante / *Torque arm bolt*	M30x3,5 L=160			0334015210
28	**729413**	Bullone fissaggio tirante / *Torque arm bolt*	M30x3,5 L=170			0334015240
29	**729131**	Bullone fissaggio balestra / *Spring bolt*	M30x3,5 L=170			0334105050
30	**729472**	Bullone fissaggio balestra / *Spring bolt*	M30x3,5 L=180			0334105020
31	**729414**	Bullone fissaggio tirante / *Torque arm bolt*	M30x3,5 L=190			0334015200
32	**729438**	Bullone fissaggio tirante / *Torque arm bolt*	M30x3,5 L=210			0334015230
33	**729471**	Bullone fissaggio balestra / *Spring bolt*	M30x3,5 L=235		0250237088	0334015410
34	**729431**	Bullone fissaggio tirante / *Torque arm bolt*	M30x3,5 L=250			0334015390
35	**729432**	Bullone fissaggio tirante / *Torque arm bolt*	M30x3,5 L=265		0334015310 0334015370	0334015400
36	**729433**	Bullone fissaggio tirante / *Torque arm bolt*	M30x3,5 L=200			0334105030
37	**729470**	Bullone fissaggio balestra / *Spring bolt*	M30x3,5 L=200			0334105040
38	**729330**	Dado autobloccante / *Self-locking nut*	M30x3,5 H=24		0252208126	0326015010
39	**726928**	Rondella di spallamento per balestra / *Thrust washer*	ø 30x120x5			0332036080
40	**724082**	Piastra fiss. balestra con attacco ammortizzatore Dx *Spring bracket RH*		Per assali con freno a disco SH.. - SK.. - S..LL.. *Axles with Brake disc*		0503221180
41	**724083**	Piastra fiss. balestra con attacco ammortizzatore Sx *Spring bracket LH*		Per assali con freno a disco SH.. - SK.. - S..LL.. *Axles with Brake disc*		0503221190

I marchi ed i nominativi dei costruttori come pure i riferimenti originali sono esposti a solo titolo indicativo in quanto i nostri particolari non sono originali
Manufacturer's names and part numbers in this catalogue are used for cross reference purposes only and do not imply anything about the origin or manufacturer of product.

1 segue RICAMBI PER SOSPENSIONI PNEUMATICHE Serie "O-SL-AL"
cont'd "O-SL-AL" Series AIR SUSPENSIONS SPARE PARTS



1 - **723955** ø 24x130x290
2 - **723235** ø 24x130x315

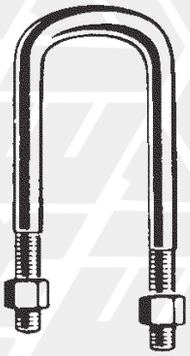

3 - **722772** ø 22x130x240/270 **NEW**



4 - **722796** ø 24x100x280 **NEW**
5 - **722797** ø 24x100x300 **NEW**
6 - **722773** ø 24x100x308 **NEW**
7 - **723232** ø 24x100x325
8 - **722774** ø 24x100x340 **NEW**
9 - **722775** ø 24x100x360 **NEW**
10 - **723922** ø 24x100x380
11 - **722776** ø 24x128x270 **NEW**
12 - **722777** ø 24x128x290 **NEW**
13 - **722778** ø 24x128x345 **NEW**
14 - **722779** ø 24x156x340 **NEW**
15 - **722780** ø 24x156x360 **NEW**
16 - **722781** ø 24x156x400 **NEW**
17 - **722782** ø 24x156x440 **NEW**



18 - **723236** ø 22x130x260
19 - **723237** ø 22x130x285
20 - **723238** ø 22x130x240/270



727801
21



727802
22



727803
23



727804
24

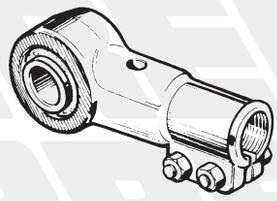

25 - **713184** D / *RH*
26 - **713185** S / *LH*

2 SOSPENSIONE MECCANICA B.P.W. MONTATA SU RIMORCHI E SEMIRIMORCHI:
TRAILERS AND SEMITRAILERS SUSPENSION PARTS:
VIBERTI - ADIGE - U. PIACENZA - ZORZI

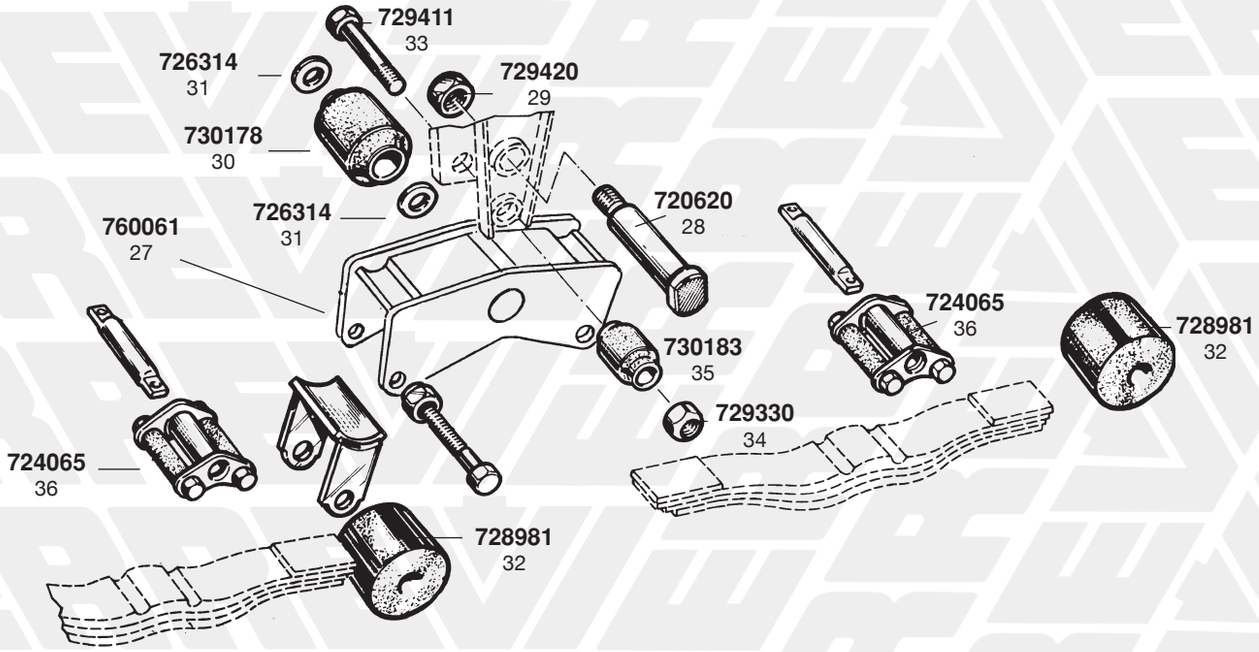

FIG. *ITEM*	RIF. ERREVI *ERREVI REF.*	DESCRIZIONE PARTICOLARI *DESCRIPTION*		TIPO *VEHICLE MODEL*	RIF. ORIGINALE *ORIGINAL REF.*	
		1 segue RICAMBI PER SOSPENSIONI PNEUMATICHE Serie "O-SL-AL" ***cont'd "O-SL-AL" Series AIR SUSPENSIONS SPARE PARTS***				
1	**723955**	Staffa balestra Tonda c/dadi / *U Bolt c/w nuts*	ø 24x130x290			0313841144
2	**723235**	Staffa balestra Tonda c/dadi / *U Bolt c/w nuts*	ø 24x130x315			0313841114
3	**722772**	Staffa balestra Semitonda c/dadi / *U Bolt c/w nuts*	ø 22x130x240/270			0313837174
4	**722796**	Staffa balestra Semitonda c/dadi / *U Bolt c/w nuts*	ø 24x100x280			0313844084
5	**722797**	Staffa balestra Semitonda c/dadi / *U Bolt c/w nuts*	ø 24x100x300			0313844044
6	**722773**	Staffa balestra Semitonda c/dadi / *U Bolt c/w nuts*	ø 24x100x308		0313844090 0313844093	0313844094
7	**723232**	Staffa balestra Semitonda c/dadi / *U Bolt c/w nuts*	ø 24x100x325			0313844154
8	**722774**	Staffa balestra Semitonda c/dadi / *U Bolt c/w nuts*	ø 24x100x340		0313844180 0313844183	0313844184
9	**722775**	Staffa balestra Semitonda c/dadi / *U Bolt c/w nuts*	ø 24x100x360		0313844012 0313844013	0313844014
10	**723922**	Staffa balestra Semitonda c/dadi / *U Bolt c/w nuts*	ø 24x100x380			0313844124
11	**722776**	Staffa balestra Semitonda c/dadi / *U Bolt c/w nuts*	ø 24x128x270		0313841010	0313841014
12	**722777**	Staffa balestra Semitonda c/dadi / *U Bolt c/w nuts*	ø 24x128x290		0313841170	0313841174
13	**722778**	Staffa balestra Semitonda c/dadi / *U Bolt c/w nuts*	ø 24x128x345		0313841050	0313841054
14	**722779**	Staffa balestra Semitonda c/dadi / *U Bolt c/w nuts*	ø 24x156x340		0313845080	0313845084
15	**722780**	Staffa balestra Semitonda c/dadi / *U Bolt c/w nuts*	ø 24x156x360		0313845070	0313845074
16	**722781**	Staffa balestra Semitonda c/dadi / *U Bolt c/w nuts*	ø 24x156x400		0313845030	0313845034
17	**722782**	Staffa balestra Semitonda c/dadi / *U Bolt c/w nuts*	ø 24x156x440			0313845050
18	**723236**	Staffa balestra Semitonda Piatta c/dadi / *U Bolt c/w nuts*	ø 22x130x260			0313837054
19	**723237**	Staffa balestra Semitonda Piatta c/dadi / *U Bolt c/w nuts*	ø 22x130x285			0313837034
20	**723238**	Staffa balestra Semitonda Piatta c/dadi / *U Bolt c/w nuts*	ø 22x130x240/270			0313837094
21	**727801**	Tassello appoggio staffa balestra / *U bolt saddle*				0303221530
22	**727804**	Tassello appoggio staffa balestra / *U bolt saddle*				0334523090
23	**727802**	Tassello appoggio staffa balestra / *U bolt saddle*				0334521010
24	**727803**	Tassello appoggio staffa balestra / *U bolt saddle*				0334523021
25	**713184**	Testa Dx completa di boccola per tirante *Torque arm end RH*	M36x2			0535367080
26	**713185**	Testa Sx completa di boccola per tirante *Torque arm end LH*	M36x2			0535367090
		2 SOSPENSIONE MECCANICA B.P.W. MONTATA SU RIMORCHI E SEMIRIMORCHI: ***TRAILERS AND SEMITRAILERS B.P.W. SUSPENSION PARTS:*** **VIBERTI - ADIGE - U. PIACENZA - ZORZI**				
27	**760061**	Bilanciere di collegamento / *Equaliser*				0529111130
28	**720620**	Perno centrale bilanciere / *Equaliser pin*	ø 50x187			0317716250
29	**729420**	Dado per perno centrale bilanciere / *Equaliser pin nut*	M42x3 H=34			0252209126
30	**730178**	Boccola elastica centrale bilanciere / *Equaliser centre bush*	ø 50x100x130			0203166500
31	**726314**	Rondella di spallamento per boccola elastica / *Thrust washer*	ø 50,8x116x6			0332036120
32	**728981**	Rullo in gomma appoggio balestra / *Rubber roller*				0311390070
33	**729411**	Perno inferiore bilanciere / *Equaliser bolt*	M30x3,5 L=150			0334015150
34	**729330**	Dado per perno / *Equaliser bolt nut*	M30x3,5 H=24			0252208126
35	**730183**	Boccola elastica per perno inf. bilanciere / *Equaliser bush*	ø 30x52x68			0511396060
36	**724065**	Supporto completo appoggio balestra / *Spring seat*				0518905270

I marchi ed i nominativi dei costruttori come pure i riferimenti originali sono esposti a solo titolo indicativo in quanto i nostri particolari non sono originali
Manufacturer's names and part numbers in this catalogue are used for cross reference purposes only and do not imply anything about the origin or manufacturer of product.

① CAR - VENETA

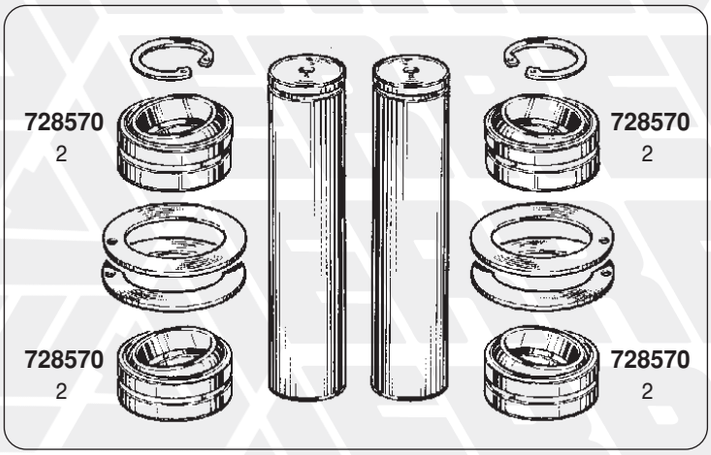

1 - **711916**

② GIRELLI

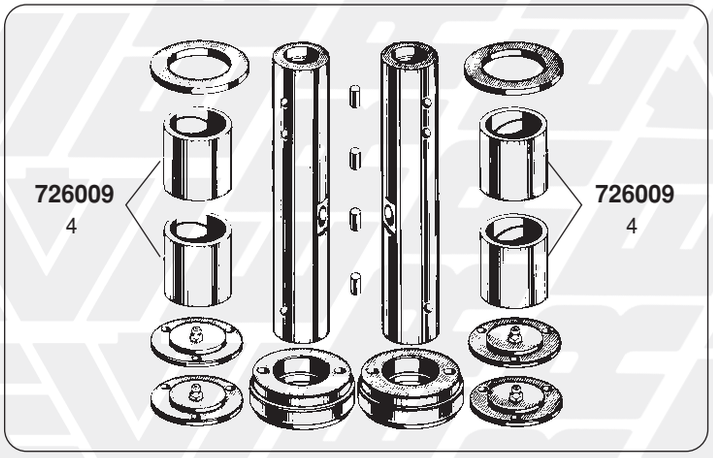

3 - **711260**

③ CAMPANA

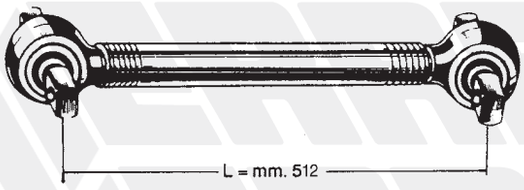

5 - **712988**

④ CESCHI

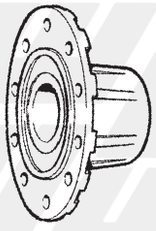

6 - **713757**



9 - **730137**



8 - **721046**

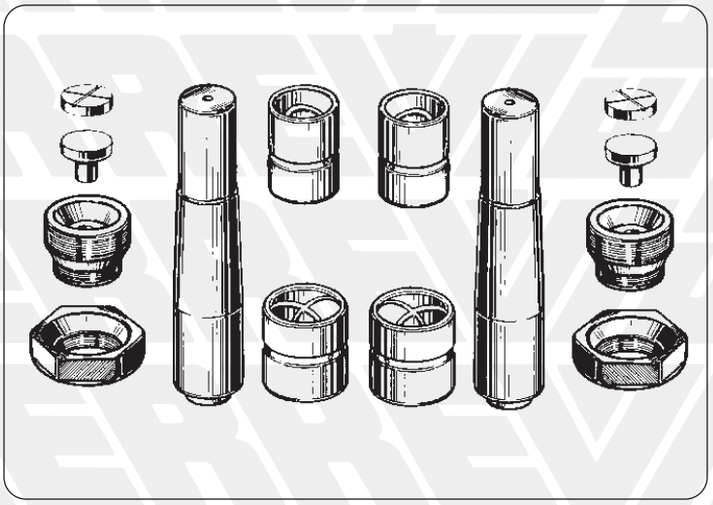

7 - **711990**
(2 RUOTE / Services 2 *WHEELS*)

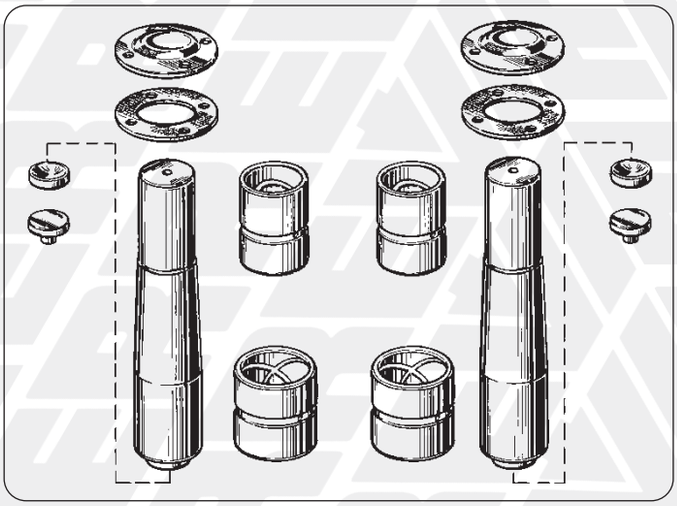

10 - **711354**
(2 RUOTE / Services 2 *WHEELS*)

FIG. *ITEM*	RIF. ERREVI *ERREVI REF.*	DESCRIZIONE PARTICOLARI *DESCRIPTION*		TIPO *VEHICLE MODEL*	RIF. ORIGINALE *ORIGINAL REF.*	
		1 CAR - VENETA				
		ASSALE AUTOSTERZANTE TIPO 6.5 - 7.5 TON ***6.5 - 7.5 TONS SELF-STEERING AXLE***				
		MOTRICI IVECO / *IVECO TRUCKS*				
1	**711916**	Complessivo revisione perni fusi (**2 RUOTE**) *King pin repair kit (**Services 2 WHEELS**)*	ø 50 L=205			-
2	**728570**	Snodo sferico / *Swivel bush*	ø 50x75x35			-
		2 GIRELLI				
		ASSALE AUTOSTERZANTE / *SELF-STEERING AXLE*				
3	**711260**	Complessivo revisione perni fusi (**2 RUOTE**) *King pin repair kit (**Services 2 WHEELS**)*	ø 58 L=320			-
4	**726009**	Boccola per perno fuso / *King pin bush*	ø 58x70x73			-
		3 CAMPANA				
		ASSALE AUTOSTERZANTE / *SELF-STEERING AXLE*				
5	**712988**	Barra di reazione per sospensione 3° asse / *Torque arm*	L= 512			-
		4 CESCHI				
		ASSALE AUTOSTERZANTE / *SELF-STEERING AXLE*				
6	**713757**	Mozzo ruota nudo per 3° asse / *Wheel hub*	cuscin. / *bearing* ø 120 e /*and* 150			52640
		ASSALE AUTOSTERZANTE TIPO 6 TON / *6 TONS SELF-STEERING AXLE*				
7	**711990**	Complessivo revisione perni fusi (**2 RUOTE**) *King pin repair kit (**Services 2 WHEELS**)*	ø 47/52 L=265			-
8	**721046**	Perno per barra accoppiamento con dadi *Tierod pin c/w nuts*				050137
9	**730137**	Silentblock barra accoppiamento / *Tierod silentblock*	ø 22/25x63x73			050139
		ASSALE AUTOSTERZANTE TIPO 10 TON / *10 TONS SELF-STEERING AXLE*				
10	**711354**	Complessivo revisione perni fusi (**2 RUOTE**) *King pin repair kit (**Services 2 WHEELS**)*	ø 65/72 L=305			-

I marchi ed i nominativi dei costruttori come pure i riferimenti originali sono esposti a solo titolo indicativo in quanto i nostri particolari non sono originali
Manufacturer's names and part numbers in this catalogue are used for cross reference purposes only and do not imply anything about the origin or manufacturer of product.

ASSALE PER RIMORCHI tipo “DISCOS NR5”
“DISCOS NR5” type TRAILERS AXLE

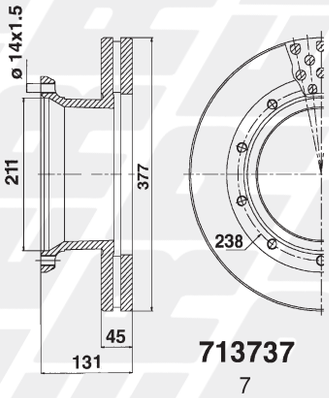

713737
7

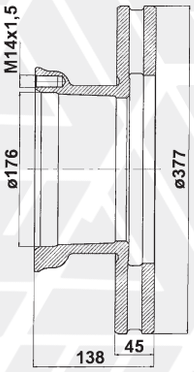

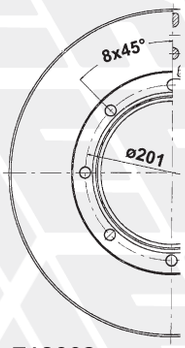

713668
8



PF9094
10

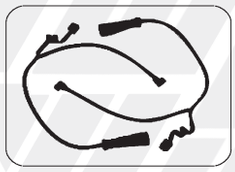

12 **SE2040**

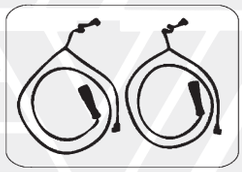

13 **SE2047**

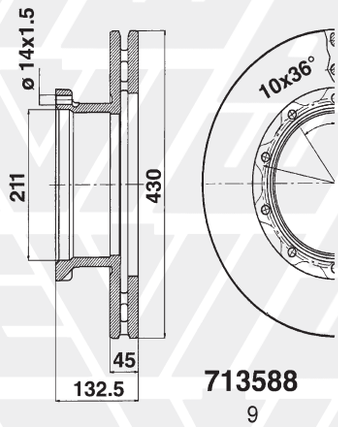

713588
9



PF9059
11

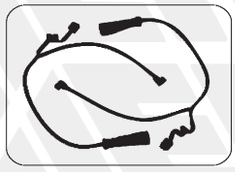

SE2040
12



SE2047
13



729659
4



3 **729181**
2 **729374**



719107
1



730858
15



729769
14



726273
19



728661
5

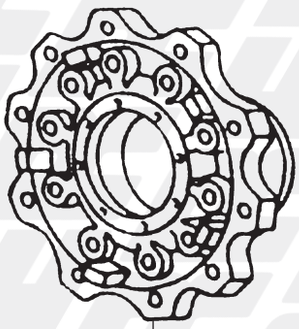

16 - **713791** nudo / *bare*
NEW 17 - **713343** con cuscinetti / *c/w bearings*



727258
20



728627
6



730778
18

MERCEDES

ASSALE PER RIMORCHI tipo "Discos NR5"
"Discos NR5" type TRAILERS AXLE

FIG. *ITEM*	RIF. ERREVI *ERREVI REF.*	DESCRIZIONE PARTICOLARI *DESCRIPTION*		TIPO *VEHICLE MODEL*	RIF. ORIGINALE *ORIGINAL REF.*	
1	**719107**	Calotta coprimozzo / *Hub cap*				A3273560120
2	**729374**	Colonnetta fissaggio ruote / *Wheel stud*	M22x1,5 L=68			A9424010271
3	**729181**	Colonnetta fissaggio ruota / *Wheel stud*	M22x1,5 L=80			A3894010071
4	**729659**	Dado per colonnetta / *Wheel nut*				A0004010672
5	**728661**	Cuscinetto esterno mozzo / *Hub bearing, outer*	ø 55x120x45,5			A0069816905
6	**728627**	Cuscinetto interno mozzo / *Hub bearing, inner*	ø 85x150x49			A0079817005
7	**713737**	Disco freno / *Brake disc*	ø 377			A6754210012 A6754210112
8	**713668**	Disco freno / B*rake disc*	ø 377			6754230312 A9754230612
9	**713588**	Disco freno / *Brake disc*	ø 430			9424212612 A9424212112
10	**PF9094**	Serie pastiglie freno complete di kit / *Brake pad set c/w kit* Impianto frenante tipo **KNORR** *Brake system*	210,7x92,5x30		**29093** **29095**	0004210710 0004210810 0004215010 0004215110 0014210710 0024207920 A0024207820
11	**PF9059**	Serie pastiglie freno complete di kit / *Brake pad set c/w kit* Impianto frenante tipo **KNORR** *Brake system*	248x109,5x30		**29059** **29087** **29105** **29252** **29253**	0004210510 0004214310 0034202020 0034203520 A0024204920
12	**SE2040**	Kit indicatore di usura / *Wear indicator kit* Impianto frenante tipo **KNORR-WABCO** *Brake system*	L=300			Z0008241
13	**SE2047**	Kit indicatore di usura / *Wear indicator kit* Impianto frenante tipo **KNORR-WABCO** *Brake system*	L=800			Z0008242
14	**729769**	Ghiera bloccaggio mozzo / *Axle nut*	M45x1,5			A6563300088
15	**730858**	Guarnizione per calotta / *Gasket*				A9433340080
16	**713791**	Mozzo ruota nudo / *Wheel hub, bare*				A9423340301 A9423341401
17	**713343**	Mozzo ruota con cuscinetti / *Wheel hub c/w bearings*				A9423340301**S** A9423341401**S**
18	**730778**	Paraolio / *Oil seal*	ø 120x150x20			A0249974847
19	**726273**	Rondella / *Thrust washer*				A6563320062
20	**727258**	Ruota fonica / *Impulse wheel*	100 denti / *tooths*			A9463340015 A9463340615

I marchi ed i nominativi dei costruttori come pure i riferimenti originali sono esposti a solo titolo indicativo in quanto i nostri particolari non sono originali
Manufacturer's names and part numbers in this catalogue are used for cross reference purposes only and do not imply anything about the origin or manufacturer of product.

1 ASSALE PER RIMORCHI tipo "TE4 - TE5" / *"TE4 - TE5" type TRAILERS AXLE*

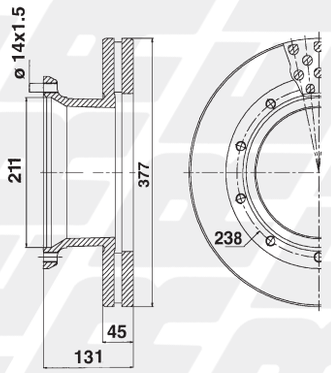

9 - **713737**



PF9094
14

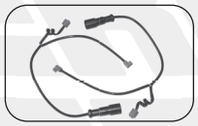

SE2040
14



PF9158
12

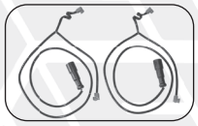

SE2047
15

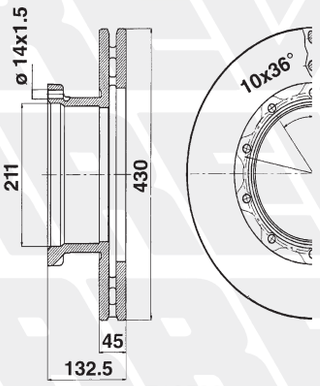

10 - **713588**



PF9059
13

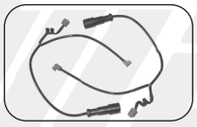

SE2040
14

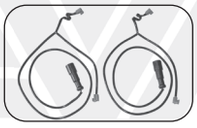

SE2047
15

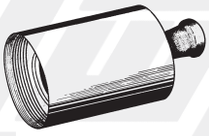

23 - **750992**
24 - **750993**



7 - **729181**
6 - **729374**



729659
8



20 - **727255**
21 - **727258**



730849
2



729446
22



719095
4



730848
1



16 - **729764**
17 - **729770**



732404
3



728648
5

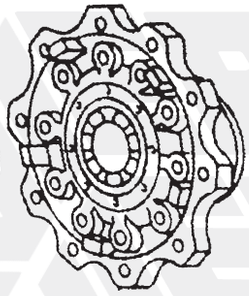

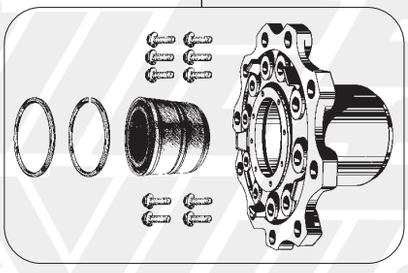

18 - **713922**

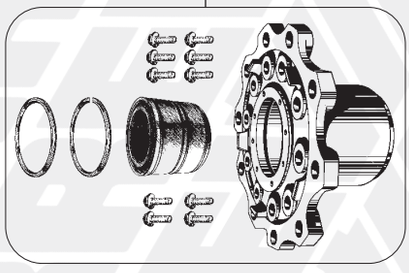

19 - **713923**

2 SOSPENSIONE PER RIMORCHI tipo "TE4 - TE5 - TZ4 - TZ5"
"TE4 - TE5 - TZ4 - TZ5" type TRAILERS SUSPENSION

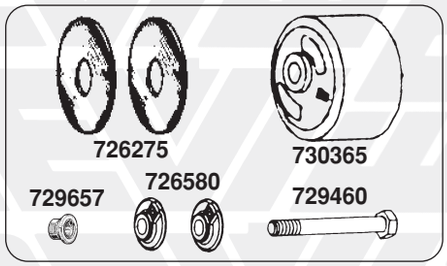

726275

730365

726580

729657

729460

711050
25



730345
31

NEW

MERCEDES-JOST

1 ASSALE PER RIMORCHI tipo "TE4 - TE5" / *"TE4 - TE5" type TRAILERS AXLE*

FIG. *ITEM*	RIF. ERREVI *ERREVI REF.*	DESCRIZIONE PARTICOLARI *DESCRIPTION*		TIPO *VEHICLE MODEL*	RIF. ORIGINALE *ORIGINAL REF.*	
1	**730848**	Anello di tenuta / *O.ring*	ø 149x6	JAE 02 103 088 48		0279978848
2	**730849**	Anello di tenuta / *O.ring*	ø 79x3	JAE 02 103 097 48	0299979748	9469970045
3	**732404**	Anello elastico / *Retaining clip*		-		9469940035
4	**719095**	Calotta per mozzo / *Hub cap*		JAE 02 503 004 20	9463560020	9463560420
5	**728648**	Cuscinetto a cartuccia / *Cassette bearing*		-		0149819305
6	**729374**	Colonnetta fissaggio ruote / *Wheel stud*	M22x1,5 L=68	-		9424010271
7	**729181**	Colonnetta fissaggio ruota / *Wheel stud*	M22x1,5 L=80	JAE 01 208 024 71 10		3894010071
8	**729659**	Dado per colonnetta / *Wheel nut*		JAE 00 209 006 72 10		0004010672
9	**713737**	Disco freno / *Brake disc*	ø 377	JAE 01 104 000 12	6754210012	6754210112
10	**713588**	Disco freno / *Brake disc*	ø 430	JAE 01 104 001 12	9424211212 9424212112	9424212612
11	**PF9094**	Serie pastiglie freno complete di kit / *Brake pad set c/w kit* Impianto frenante tipo **KNORR** *Brake system*	210,7x92,5x30	JAE 02 504 078 20	**29093** **29095** 0004210710 0004210810 0004215010	0004215110 0014210710 0024207920 A0024207820
12	**PF9158**	Serie pastiglie freno complete di kit / *Brake pad set c/w kit* Impianto frenante tipo **KNORR** *Brake system*	210,7x107x30	JAE 02 504 070 20	**29158**	A0044207020
13	**PF9059**	Serie pastiglie freno complete di kit / B*rake pad set c/w kit* Impianto frenante tipo **KNORR** *Brake system*	248x109,5x30	JAE 02 504 010 20	**29059** **29087** **29105** **29252** **29253** 0004210510 0004214310 0024204920	0034201620 0034202020 0034203520 0044202220 0044206020 0064201020 0064201120
14	**SE2040**	Kit indicatore di usura / *Wear indicator kit* Impianto frenante tipo **KNORR-WABCO** *Brake system*	L=300	JAE 02 504 100 55		Z0008241 0025423118
15	**SE2047**	Kit indicatore di usura / *Wear indicator kit* Impianto frenante tipo **KNORR-HALDEX** *Brake system*	L=800	-		Z0008242
16	**729764**	Ghiera bloccaggio mozzo / *Axle nut*	M80x1,5 Dx/*RH*	JAE 01 209 000 50	9469900050	9709900050
17	**729770**	Ghiera bloccaggio mozzo / *Axle nut*	M80x1,5 Sx/*LH*	JAE 01 209 001 50		9709900150
18	**713922**	Mozzo ruota completo di cuscinetto e bulloni *Wheel hub assembly complete with bearing and screws*		JAE 02 503 028 01		0003500535 0003502335
19	**713923**	Mozzo ruota completo di cuscinetto SKF e bulloni *Wheel hub assembly complete with SKF bearing and screws*		JAE 02 503 028 01		0003502335
20	**727255**	Ruota fonica / *Impulse wheel*	ø 154x178x12 90 denti / *teeth*	JAE 946 334 05 15		9463340515
21	**727258**	Ruota fonica / *Impulse wheel*	ø 168x202x12 100 denti / *teeth*	-		9463340015 9463340615
22	**729446**	Vite fissaggio disco freno / *Screw*	M14x1,5 L=80	-		0049905904 910105014017
23	**750992**	Boccola estrattore Dx / *Hub service tool RH*	M80x1,5	-		749589021400
24	**750993**	Boccola estrattore Sx / *Hub service tool LH*	M80x1,5	-		749589011400

2 SOSPENSIONE PER RIMORCHI tipo "TE4 - TE5 - TZ4 - TZ5"
"TE4 - TE5 - TZ4 - TZ5" type TRAILERS SUSPENSION

25	**711050**	Complessivo revisione sospens. pneumatica (**1 PARTE**) composto da *Air suspension repair kit complete with*		-		9463900250**S**
26	**730365**	(1) Boccola elastica / *Bush*	ø 31,5x158x114	JAE 30 205 002 50		9463900250
27	**729460**	(1) Perno di fissaggio / *Bracket pin*	M22x1,5 L=195	JAE 30 208 000 00		9469900000
28	**726275**	(2) Rondella spallamento / *Washer*	ø 60x113/178x9	-		9463280076
29	**726580**	(2) Rondella / *Washer*	ø 22x73,5x30	JAE 30 205 004 76		9463280476
30	**729657**	(1) Dado / *Nut*	M22x1,5 H=27	-		A0004010672
31	**730345**	Boccola elastica / *Silentblock*	ø 32x153x172	-		9463900050 A9463900050

I marchi ed i nominativi dei costruttori come pure i riferimenti originali sono esposti a solo titolo indicativo in quanto i nostri particolari non sono originali
Manufacturer's names and part numbers in this catalogue are used for cross reference purposes only and do not imply anything about the origin or manufacturer of product.

MERITOR - R.O.R. ASSALI / *AXLES*

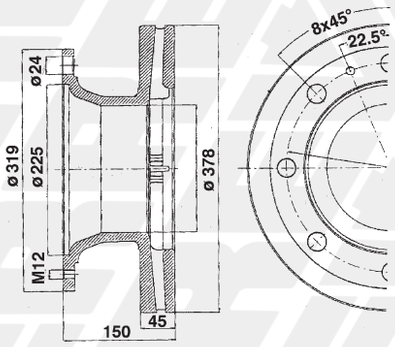

713473
1



PF9124
2



SE2038
3

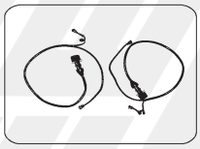

SE2050
4

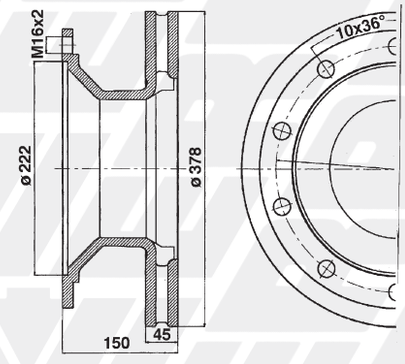

713476 (con ABS)
5



PF9124
6



SE2038
7

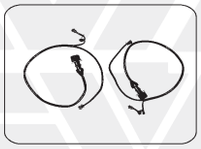

SE2050
8



PF9169
9

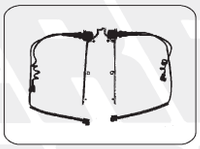

SE2057
10

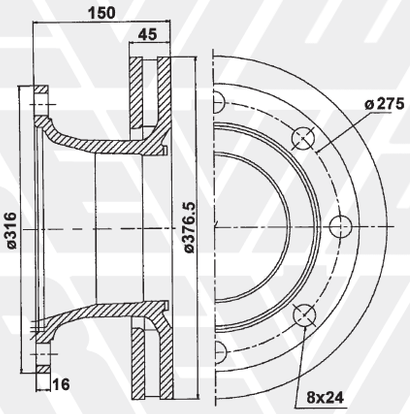

713701 (con ABS)
11



PF9169
12

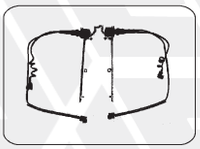

SE2057
13

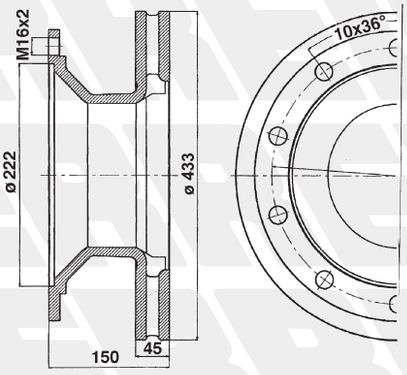

14 - **713478 (con ABS)**



15 - **PF9131**

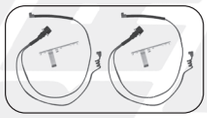

16 - **SE2056**



17 - **PF9125**

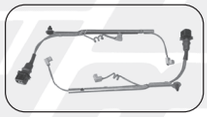

18 - **SE2046**

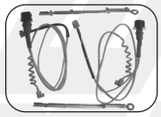

19 - **SE2058**



20 - **PF9211**

MERITOR - R.O.R.

ASSALI MERITOR - R.O.R. (DISCHI FRENO, PASTIGLIE FRENO E INDICATORI)

MERITOR - R.O.R. AXLES (BRAKE DISCS, BRAKE PADS AND WEAR INDICATORS)

FIG. *ITEM*	RIF. ERREVI *ERREVI REF.*	DESCRIZIONE PARTICOLARI *DESCRIPTION*		TIPO *VEHICLE MODEL*	RIF. ORIGINALE *ORIGINAL REF.*	
1	**713473**	Disco freno / *Brake disc*	ø 378x150 8 fori / holes ø 24	Serie TM - DX195 *TM Series - DX195*		21224263 MBR9017
2	**PF9124**	Serie pastiglie freno complete di kit / *Brake pad set c/w kit* Impianto frenante **MERITOR** *Brake system*	205x102x26		**29124** **29128**	DSB2 MDP3124 MDP5076
3	**SE2038**	Kit indicatore di usura / *Wear indicator kit* Impianto frenante **MERITOR** *Brake system*	L=360			-
4	**SE2050**	Kit indicatore di usura / *Wear indicator kit* Impianto frenante **LUCAS-MERITOR** *Brake system*	L=445			-
5	**713476**	Disco freno con **ABS** / *Brake disc* ***c/w ABS***	ø 378x150 10 fori / *holes* ø 16	Serie LM e LC - DX195/ ELSA195 *LM and LC Series* *DX195/ELSA195*		21227349 21225115 MBR9018 MBR5073
6	**PF9124**	Serie pastiglie freno complete di kit / *Brake pad set c/w kit* Impianto frenante **MERITOR** *Brake system*	205x102x26	Serie LM e LC - DX195 *LM and LC Series - DX195*	**29124** **29128**	DSB2 MDP3124 MDP5076
7	**SE2038**	Kit indicatore di usura / *Wear indicator kit* Impianto frenante **MERITOR** *Brake system*	L=360	Assale Serie LM e LC DX195 *LM and LC Series - DX195*		-
8	**SE2050**	Kit indicatore di usura / *Wear indicator kit* Impianto frenante **LUCAS-MERITOR** *Brake system*	L=445	Assale Serie LM e LC DX195 *LM and LC Series - DX195*		-
9	**PF9169**	Serie pastiglie freno complete di kit / *Brake pad set c/w kit* Impianto frenante **MERITOR** *Brake system*	210x100x30	Serie LM e LC - ELSA195 *LM and LC Series* *ELSA195*	**29169** **29177**	68324665 MDP5093 MDP5100 MDP5103
10	**SE2057**	Kit indicatore di usura / *Wear indicator kit* Impianto frenante **MERITOR** *Brake system*	L=350	Serie LM e LC - ELSA195 *LM and LC Series* *ELSA195*		68325408
11	**713701**	Disco freno con **ABS** / *Brake disc* ***c/w ABS***	ø 376,5x150 8 fori / *holes* ø 24	Serie LM e LC - ELSA195 *LM and LC Series* *ELSA195*		68325372 MBR9014
12	**PF9169**	Serie pastiglie freno complete di kit / *Brake pad set c/w kit* Impianto frenante **MERITOR** *Brake system*	210x100x30		**29169** **29177**	68324665 MDP5093 MDP5100 MDP5103
13	**SE2057**	Kit indicatore di usura / *Wear indicator kit* Impianto frenante **MERITOR** *Brake system*	L=350			68325408
14	**713478**	Disco freno con **ABS** / *Brake disc* ***c/w ABS***	ø 433x150 10 fori/*holes* ø 16	Serie LM e LC - ELSA 2 *LM ans LC Series - ELSA 2* Serie TA e TC D DUCO/ELSA 2 *TA and TC Series* *D DUCO/ELSA 2*		68323825 MBR5124 MBR9004
15	**PF9131**	Serie pastiglie freno complete di kit / *Brake pad set c/w kit* Impianto frenante **MERITOR** *Brake system*	250x118x30	Serie LM e LC - ELSA 2 *LM and LC Series - ELSA 2*	**29131** MDP5059 MDP5060	MDP5073 MDP5097
16	**SE2056**	Kit indicatore di usura / *Wear indicator kit* Impianto frenante **MERITOR** *Brake system*	L=700	Serie LM e LC - ELSA 2 *LM and LC Series - ELSA 2*		-
17	**PF9125**	Serie pastiglie freno complete di kit / *Brake pad set c/w kit* Impianto frenante **MERITOR** *Brake system*	249x111x29,5	Serie TA e TC - D DUCO *TA and TC Series* *D DUCO*	**29125**	MDP5057 MDP1388
18	**SE2046**	Kit indicatore di usura / *Wear indicator kit* Impianto frenante **LUCAS-MERITOR** *Brake system*	L=355	Serie TA e TC - D DUCO *TA and TC Series* *D DUCO*		-
19	**SE2058**	Kit indicatore di usura / *Wear indicator kit* Impianto frenante **MERITOR** *Brake system*	L=700	Serie TA e TC - D DUCO *TA and TC Series* *D DUCO*		-
20	**PF9211**	Serie pastiglie freno con kit / *Brake pad set c/w kit* Impianto frenante **MERITOR** *Brake system*	216x110x29		**29211**	MDP5117

I marchi ed i nominativi dei costruttori come pure i riferimenti originali sono esposti a solo titolo indicativo in quanto i nostri particolari non sono originali
Manufacturer's names and part numbers in this catalogue are used for cross reference purposes only and do not imply anything about the origin or manufacturer of product.

MERITOR - R.O.R. ASSALI / *AXLES*

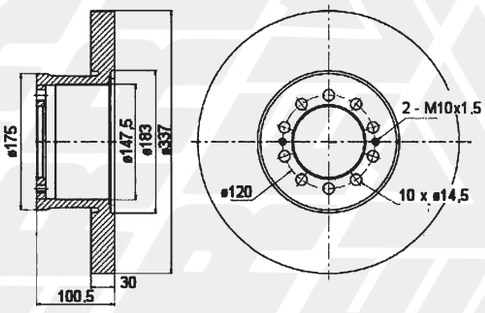

1 - **713812**

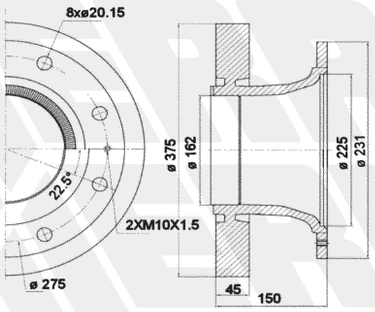

2 - **713802**



PF9169
3



PF9136
4



SE2038
5

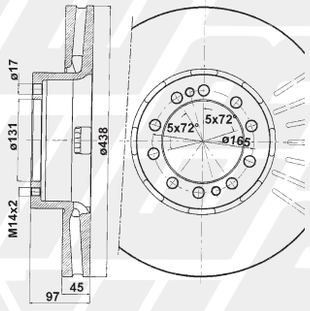

6 - **713678**



PF9131
7

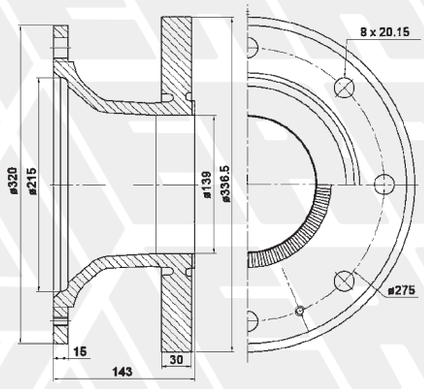

8 - **713814**



PF9137
9

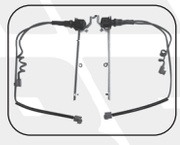

SE2057
10

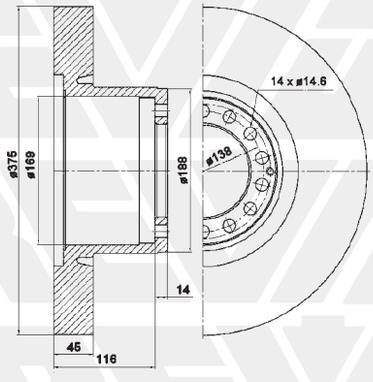

11 - **713813**



PF9137
12

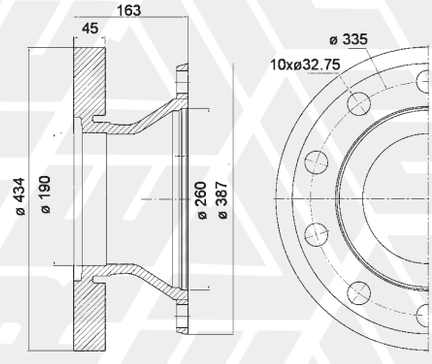

13 - **713805**



PF9131
14

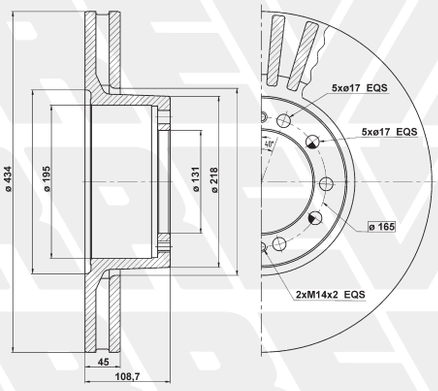

15 - **713889**

NEW

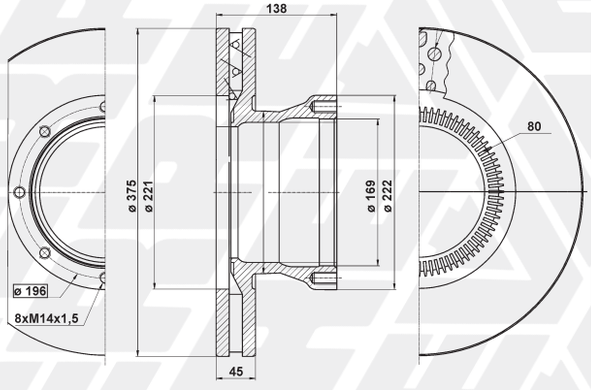

16 - **713890**

NEW

FIG. *ITEM*	RIF. ERREVI *ERREVI REF.*	DESCRIZIONE PARTICOLARI *DESCRIPTION*		TIPO *VEHICLE MODEL*	RIF. ORIGINALE *ORIGINAL REF.*	
		ASSALI MERITOR - R.O.R. (DISCHI FRENO, PASTIGLIE FRENO E INDICATORI) ***MERITOR - R.O.R. AXLES (BRAKE DISCS, BRAKE PADS AND WEAR INDICATORS)***				
1	**713812**	Disco freni / Brake disc	ø 337 10 fori / *holes* ø 14,5	Disco freno "B DUCO" *"B DUCO" Brake disc*		68323231 MBR9002
2	**713802**	Disco freni con **ABS** / *Brake disc c/w **ABS***	ø 375 8 fori / *holes* ø 20	Disco freno "B DUCO" *"B DUCO" Brake disc*		68323233 MBR9001
3	**PF9169**	Serie pastiglie freno complete di kit / *Brake pad set c/w kit* Impianto frenante **MERITOR** *Brake system*	210x100x30		**29169** **29177**	68324665 MDP5093 MDP5100 MDP5103
4	**PF9136**	Serie pastiglie freno con molle / *Brake pad set c/w springs* Impianto frenante **MERITOR** *Brake system*	176x89x30		**29136**	3093531 MDP5052
5	**SE2038**	Kit indicatore di usura / *Wear indicator kit* Impianto frenante **MERITOR** *Brake system*	L=360			-
6	**713678**	Disco freni / *Brake disc*	ø 438 10 fori / *holes* ø 17	Disco freno "C DUCO" *"C DUCO" Brake disc*		MBR9008 68323552
7	**PF9131**	Serie pastiglie freno complete di kit / *Brake pad set c/w kit* Impianto frenante **MERITOR** *Brake system*	250x118x30		**29131**	MDP5059 MDP5060 MDP5073 MDP5097
8	**713814**	Disco freni con **ABS** / *Brake disc c/w **ABS***	ø 336,5 8 fori / *holes* ø 20	Serie TA e TC - C DUCO *TA and TC Series* *C DUCO*		MBR9003 68323210
9	**PF9137**	Serie pastiglie freno con kit/ *Brake pad set c/w kit* Impianto frenante **MERITOR** *Brake system*	210x102,5x29,2		**29137**	MDP5053 MDP5089
10	**SE2057**	Kit indicatore di usura / *Wear indicator kit* Impianto frenante **MERITOR** *Brake system*	L=350			68325408
11	**713813**	Disco freni / *Brake disc*	ø 375 14 fori / *holes* ø 14,5	Serie TA e TC - C DUCO *TA and TC Series* *C DUCO*		MBR9000
12	**PF9137**	Serie pastiglie freno con kit/ *Brake pad set c/w kit* Impianto frenante **MERITOR** *Brake system*	210x102,5x29,2		**29137**	MDP5053 MDP5089
13	**713805**	Disco freni / *Brake disc*	ø 434 10 fori / *holes* ø 32			68323740 MBR9011
14	**PF9131**	Serie pastiglie freno complete di kit / *Brake pad set c/w kit* Impianto frenante **MERITOR** *Brake system*	250x118x30	Serie TA e TC - ELSA 2 *TA and TC Series - ELSA 2*	**29131**	MDP5059 MDP5060 MDP5073 MDP5097
15	**713889**	Disco freni / *Brake disc*	ø 434 10 fori / *holes* ø 16			MBR9020
16	**713890**	Disco freni / *Brake disc*	ø 375 8 fori / *holes* ø 16			MBR5186

I marchi ed i nominativi dei costruttori come pure i riferimenti originali sono esposti a solo titolo indicativo in quanto i nostri particolari non sono originali
Manufacturer's names and part numbers in this catalogue are used for cross reference purposes only and do not imply anything about the origin or manufacturer of product.

1 CILINDRI FRENO PER FRENI A DISCO
BRAKE CHAMBERS AND BRAKE ACTUATORS FOR BRAKE DISCS

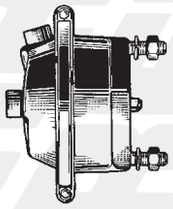

718281
1

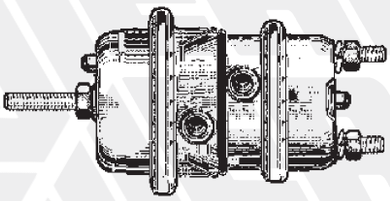

1 - **718281**
2 - **718268**
3 - **718285**
4 - **718287**
5 - **718269**
6 - **718272**
7 - **718286**
8 - **718288**
9 - **718270**
10 - **718311** NEW
11 - **718310** NEW
12 - **718313** NEW
13 - **718312** NEW
14 - **718289**
15 - **718271**
16 - **718315** NEW
17 - **718314** NEW

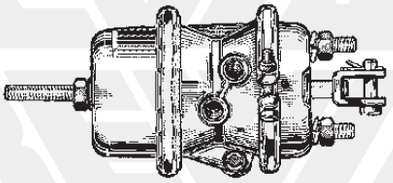

18 - **718291** NEW
19 - **718292** NEW
20 - **718264**
21 - **718293** NEW
22 - **718294** NEW
23 - **718265**

2 CILINDRI BLOCCAGGIO PER ASSALI STERZANTI
STEERING AXLES DIAPHRAGM LOCKING CYLINDERS

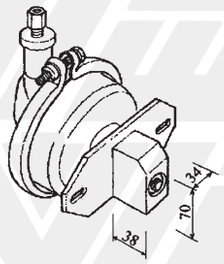

718090
24

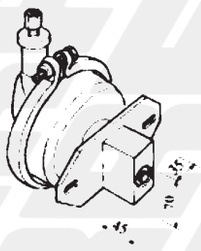

718197
25

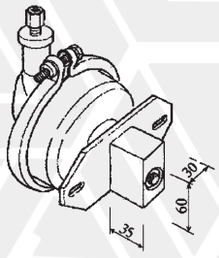

718198
26

FIG. *ITEM*	RIF. ERREVI *ERREVI REF.*	DESCRIZIONE PARTICOLARI *DESCRIPTION*		TIPO *VEHICLE MODEL*	RIF. ORIGINALE *ORIGINAL REF.*	
		1 CILINDRI FRENO PER FRENI A DISCO *BRAKE CHAMBERS AND BRAKE ACTUATORS FOR BRAKE DISCS*				
1	**718281**	Cilindro freno / *Brake chamber* Impianto frenante **KNORR** *Brake system* BS3260	14" Corsa / *Stroke* 57 mm			41227562 41227563
2	**718268**	Cilindro freno attuatore Dx / *Brake actuator RH* Impianto frenante **MERITOR** *Brake system*	14 / 24" Corsa / *Stroke* 76 mm			41227567 41231074
3	**718285**	Cilindro freno attuatore Sx / *Brake actuator LH* Impianto frenante **MERITOR** *Brake system*	14 / 24" Corsa / *Stroke* 76 mm			41227566 41231073
4	**718287**	Cilindro freno attuatore Dx / *Brake actuator RH* Impianto frenante **MERITOR** *Brake system*	18 / 24" Corsa / *Stroke* 76 mm			41227570 41231081
5	**718269**	Cilindro freno attuatore Sx / *Brake actuator LH* Impianto frenante **MERITOR** *Brake system*	18 / 24" Corsa / *Stroke* 76 mm			41227571 41231082
6	**718272**	Cilindro freno attuatore Dx / *Brake actuator RH* Impianto frenante **MERITOR** *Brake system*	18 / 24" Corsa / *Stroke* 64 mm		41226807	41229062 41231594
7	**718286**	Cilindro freno attuatore Sx / *Brake actuator LH* Impianto frenante **MERITOR** *Brake system*	18 / 24" Corsa / *Stroke* 64 mm		41226806	41229063 41231595
8	**718288**	Cilindro freno attuatore Dx / *Brake actuator RH* Impianto frenante **MERITOR** *Brake system*	20 / 24" Corsa / *Stroke* 64 mm			41226811 41229067
9	**718270**	Cilindro freno attuatore Sx / *Brake actuator LH* Impianto frenante **MERITOR** *Brake system*	20 / 24" Corsa / *Stroke* 64 mm			41226810 41229066
10	**718311**	Cilindro freno attuatore Dx / *Brake actuator RH* Impianto frenante **MERITOR** *Brake system*	20 / 24" Corsa / *Stroke* 76 mm			41227572 41231085
11	**718310**	Cilindro freno attuatore Sx / *Brake actuator LH* Impianto frenante **MERITOR** *Brake system*	20 / 24" Corsa / *Stroke* 76 mm			41227573 41231086
12	**718313**	Cilindro freno attuatore Dx / *Brake actuator RH* Impianto frenante **MERITOR** *Brake system*	22 / 24" Corsa / *Stroke* 76 mm			41227574 41231087
13	**718312**	Cilindro freno attuatore Sx / *Brake actuator LH* Impianto frenante **MERITOR** *Brake System*	22 / 24" Corsa / *Stroke* 76 mm			41227575 41231088
14	**718289**	Cilindro freno attuatore Dx / *Brake actuator RH* Impianto frenante **MERITOR** *Brake system*	24 / 24" Corsa / *Stroke* 64 mm			41229074 41229271
15	**718271**	Cilindro freno attuatore Sx / *Brake actuator LH* Impianto frenante **MERITOR** *Brake system*	24 / 24" Corsa / *Stroke* 64 mm		41229075	41229272 41231607
16	**718315**	Cilindro freno attuatore Dx / *Brake actuator RH* Impianto frenante **MERITOR** *Brake system*	24 / 24" Corsa / *Stroke* 76 mm			41227867 41231089
17	**718314**	Cilindro freno attuatore Sx / *Brake actuator LH* Impianto frenante **MERITOR** *Brake system*	24 / 24" Corsa / *Stroke* 76 mm			41227868 41231090
18	**718291**	Cilindro freno attuatore Dx / *Brake actuator RH* Impianto frenante **MERITOR** *Brake system*	16 / 24" Corsa / *Stroke* 76 mm			41227569 41231078
19	**718292**	Cilindro freno attuatore Sx / *Brake actuator LH* Impianto frenante **MERITOR** *Brake system*	16 / 24" Corsa / *Stroke* 76 mm			41227568 41231077
20	**718264**	Cilindro freno attuatore / *Brake actuator* Impianto frenante **MERITOR** *Brake system*	20 / 24" Corsa / *Stroke* 64 mm		41224965	41225765 41231055
21	**718293**	Cilindro freno attuatore Dx / *Brake actuator RH* Impianto frenante **MERITOR** *Brake system*	22 / 24" Corsa / *Stroke* 64 mm			41229071 41229268
22	**718294**	Cilindro freno attuatore Sx / *Brake actuator LH* Impianto frenante **MERITOR** *Brake system*	22 / 24" Corsa / *Stroke* 64 mm			41229070 41229267
23	**718265**	Cilindro freno attuatore / *Brake actuator* Impianto frenante **MERITOR** *Brake system*	24 / 24" Corsa / *Stroke* 64 mm		41225080	41225763 41231059
		2 CILINDRI BLOCCAGGIO PER ASSALI STERZANTI *STEERING AXLES DIAPHRAGM LOCKING CYLINDERS*				
24	**718090**	Cilindro bloccaggio sterzante / *Steering locking cylinder* 34x70x38 - M12x1,5 Impianto frenante **MERITOR** *Brake system*	9" Corsa / *Stroke* 35 mm			21212472 C4232520
25	**718197**	Cilindro bloccaggio sterzante / *Steering locking cylinder* 35x70x45 - M16x1,5 Impianto frenante **MERITOR** *Brake system*	9" Corsa / *Stroke* 35 mm			21223339 C4232511
26	**718198**	Cilindro bloccaggio sterzante / *Steering locking cylinder* 30x60x35 - M12x1,5 Impianto frenante **MERITOR** *Brake system*	9" Corsa / *Stroke* 35 mm			C4232502

I marchi ed i nominativi dei costruttori come pure i riferimenti originali sono esposti a solo titolo indicativo in quanto i nostri particolari non sono originali
Manufacturer's names and part numbers in this catalogue are used for cross reference purposes only and do not imply anything about the origin or manufacturer of product.

ASSALE "Serie TM" / *"TM Series" AXLE PARTS*

1 MOZZO / *HUB SYSTEM*

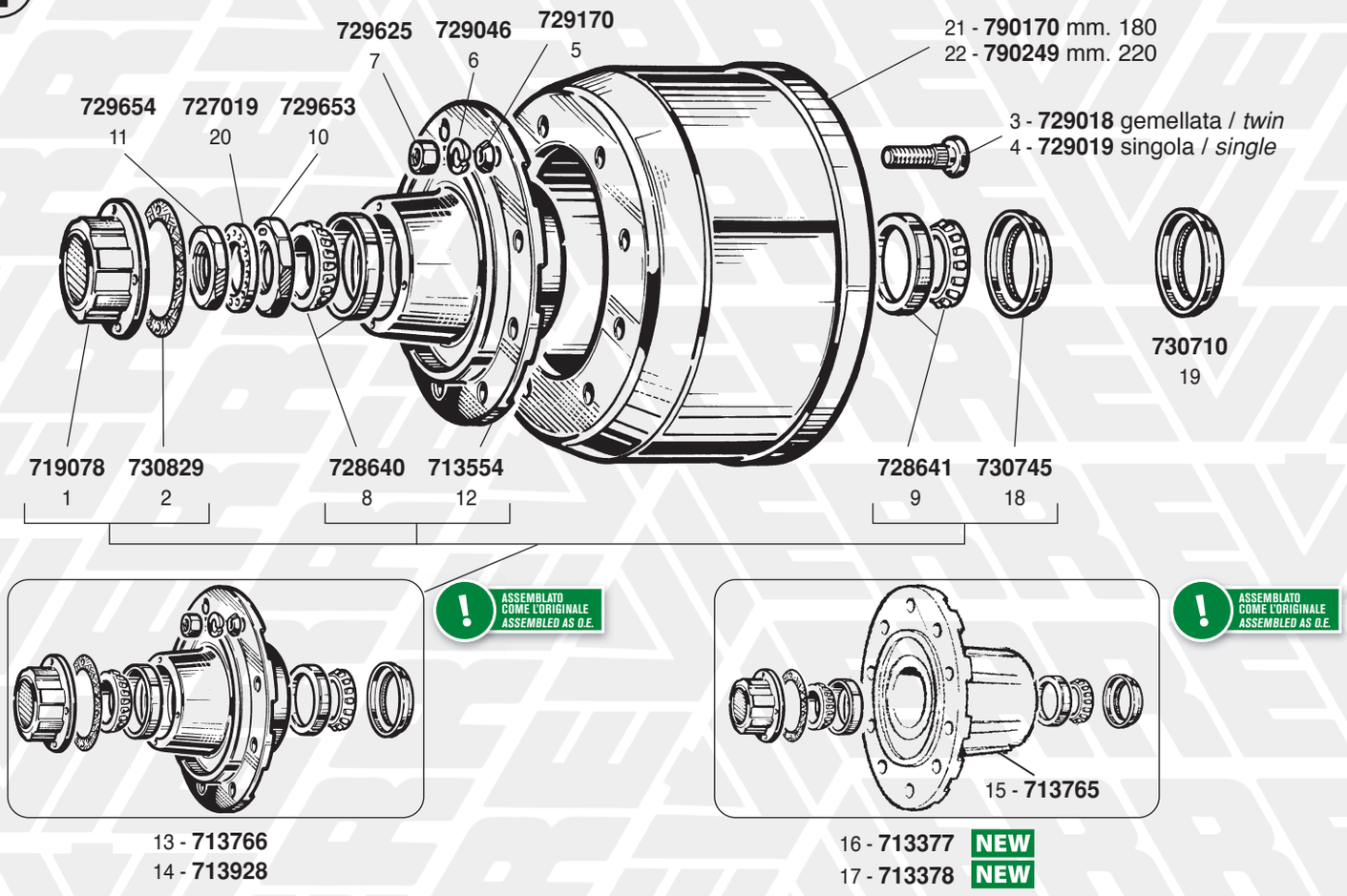

2 MASSA FRENANTE ø 420x180/220 (2ª Serie)
ø 420x180/220 (2nd Series) BRAKE

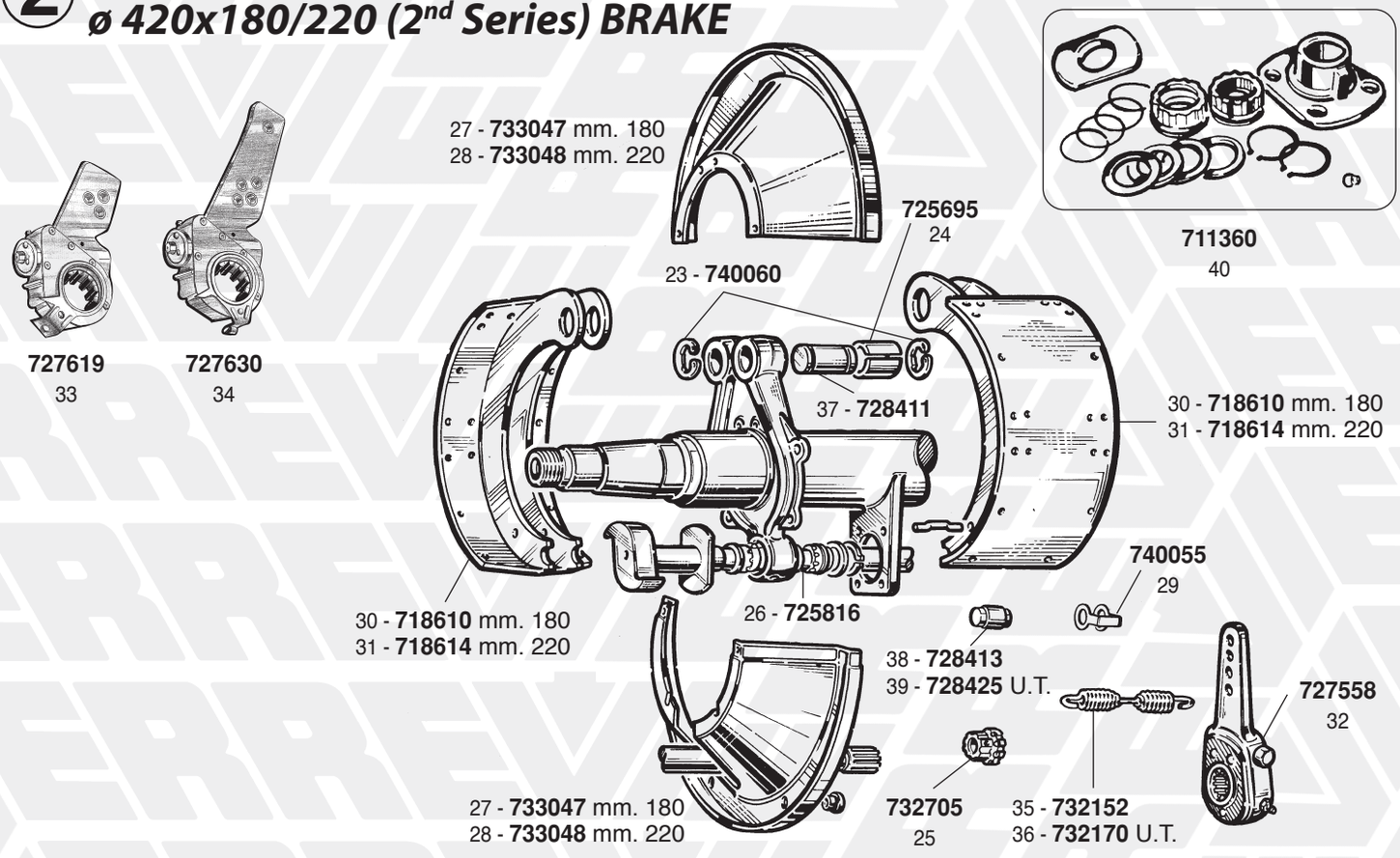

ASSALE "Serie TM" / *"TM Series" AXLE PARTS*

1 MOZZO / *HUB SYSTEM*

FIG. *ITEM*	RIF. ERREVI *ERREVI REF.*	DESCRIZIONE PARTICOLARI *DESCRIPTION*		TIPO *VEHICLE MODEL*	RIF. ORIGINALE *ORIGINAL REF.*	
1	**719078**	Calotta coprimozzo / *Hub cap*				21202627
2	**730829**	Guarnizione per calotta coprimozzo / *Hub cap gasket*				21211378
3	**729018**	Colonnetta per ruota gemellata (tipo DIN) *Wheel stud, twin*	M22x1,5 L=98			21020997
4	**729019**	Colonnetta per ruota singola (tipo DIN) / *Wheel stud, single*	M22x1,5 L=87			21022167
5	**729170**	Rondella conica interna per colonnetta (tipo DIN) / *Cone washer*	ø 23x40x9			21019026
6	**729046**	Rondella elastica esterna per colonnetta (tipo DIN)/ *Spring washer*	ø 23x34x8			21006512
7	**729625**	Dado per colonnetta (tipo DIN) / *Wheel nut*	M22x1,5 H=25			21006511
8	**728640**	Cuscinetto esterno mozzo / *Outer bearing*	ø 65x120x41		33213	99041045B
9	**728641**	Cuscinetto interno mozzo / *Inner bearing*	ø 90x147x42		VKHB2029	99041035B
10	**729653**	Dado arresto cuscinetto mozzo / *Adjustment nut*	M65x1,5 H=9,5			21205571
11	**729654**	Controdado arresto cuscinetto mozzo / *Locknut*	M65x1,5 H=9,5			21210819
12	**713554**	Mozzo ruota nudo / *Wheel hub, bare*	10 fori / *holes*		21204561	21204562
13	**713766**	Mozzo ruota completo / *Wheel Hub assembly*	10 fori / *holes*		14204561	14204562
14	**713928**	Mozzo ruota con cuscinetti SKF *Wheel hub c/w SKF bearings*				14204561 14204562
15	**713765**	Mozzo ruota nudo / *Wheel hub, bare*			14210885	21210885
16	**713377**	Mozzo ruota completo / *Wheel hub assembly*			14210885	21210885
17	**713378**	Mozzo ruota completo con cuscinetti SKF *Wheel hub assembly c/w SKF bearings*				14210885 21210885
18	**730745**	Paraolio interno mozzo / *Oil seal*	ø 117x152,6x27,5			21200321A
19	**730710**	Paraolio mozzo / *Oil seal*	ø 149/152x117x27			21200321B
20	**727019**	Rondella con dente fissaggio dado mozzo / *Lock washer*	ø 62,3x98,4x5,5			21020818
21	**790170**	Tamburo freno / *Brake drum*	ø 420x180 10 fori / *holes* ø 24		21018986 21018986V	21021284
22	**790249**	Tamburo freno / *Brake drum*	ø 420x220 10 fori / *holes* ø 24,5			21021114AV

2 MASSA FRENANTE ø 420x180/220 (2ª Serie)
ø 420x180/220 (2nd Series) BRAKE

23	**740060**	Anello seeger per perno sostegno ganascia / *Circlip*				99504001
24	**725695**	Boccola per perno sostegno ganascia / *Brake shoe bush*	ø 32x35x37			21016666
25	**732705**	Boccola in nylon esterna perno a chiave *Camshaft support bush, outer*				21006585
26	**725816**	Boccola per supporto perno a chiave *Camshaft support bush, bronze*	ø 38,3x47,8x50			21204703
27	**733047**	Coppia parapolvere per massa frenante / *Dust cover - pair*	mm. 180		21008062	21008063
28	**733048**	Coppia parapolvere per massa frenante / *Dust cover - pair*	mm. 220		21200920	21200921
29	**740055**	Fermo per rullo ganascia / *Cam roller clip*				21023758
30	**718610**	Ganascia freno nuda (occhio chiuso) *Brake shoe std type, unlined*	mm. 180			15025412
31	**718614**	Ganascia freno nuda (occhio chiuso) *Brake shoe std type, unlined*	mm. 220			15200007
32	**727558**	Leva registrabile comando freni / *Slack-adjuster*	10 cave / *splines*			21215131
33	**727619**	Leva freni autoregistrante / *Automatic slack-adjuster*	10 cave / *splines*			21229290
34	**727630**	Leva freni autoregistrante / *Automatic slack-adjuster*	10 cave / *splines*		21222694 21223694	21229249
35	**732152**	Molla richiamo ganasce / *Release spring*	L tot. 200			21023389
36	**732170**	Molla richiamo ganasce **U.T.** / *Release spring*	L tot. 220	**U.T.**	21220048	21221224
37	**728411**	Perno sostegno ganascia / *Brake shoe pin*	ø 31,7x68			21205204
38	**728413**	Rullo per ganascia / *Cam roller*	ø 19/32 H=58			21006610
39	**728425**	Rullo per ganascia MAGG. / *Cam roller*	ø 19/35 H=56			21006610A
40	**711360**	Kit revisione perno a chiave / *Camshaft repair kit*	(perno ø 38)			AXL112

I marchi ed i nominativi dei costruttori come pure i riferimenti originali sono esposti a solo titolo indicativo in quanto i nostri particolari non sono originali
Manufacturer's names and part numbers in this catalogue are used for cross reference purposes only and do not imply anything about the origin or manufacturer of product.

ASSALE "Serie TM" / *"TM Series" AXLE PARTS*
MASSA FRENANTE ø 420x180/220 (3ª Serie) / *ø 420x180/220 (3rd Series) BRAKES*

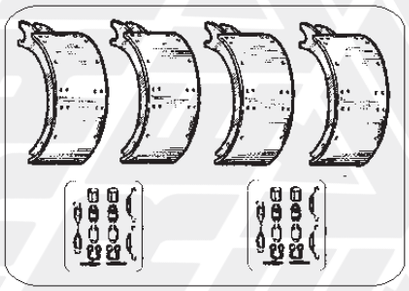

9 - **711895**
10 - **M11895** NEW

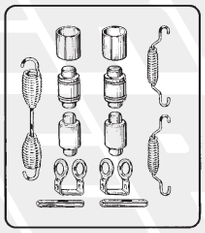

19 - **711734**

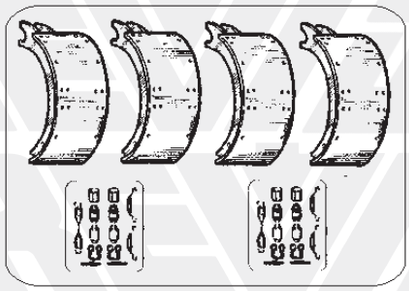

14 - **711879**
15 - **M11879** NEW

RIF. ERREVI *ERREVI REF.*	ø TAMBURO ø *DRUM*	Q.TÀ *Q.TY*	DIMENSIONI / *DIMENSIONS* A B C	RIVETTI / *RIVETS* Dim.
K08090	419	4 4	178 x 190 x 18.5/17 178 x 190 x 17.9/13.2	6.3 x 16
K08092			(+ 10/10)	

RIF. ERREVI *ERREVI REF.*	ø TAMBURO ø *DRUM*	Q.TÀ *Q.TY*	DIMENSIONI / *DIMENSIONS* A B C	RIVETTI / *RIVETS* Dim.
K30310	419	4 4	219 x 190 x 18/13.3 219 x 190 x 18.6/17.1	6.3 x 16
K30312			(+ 10/10)	

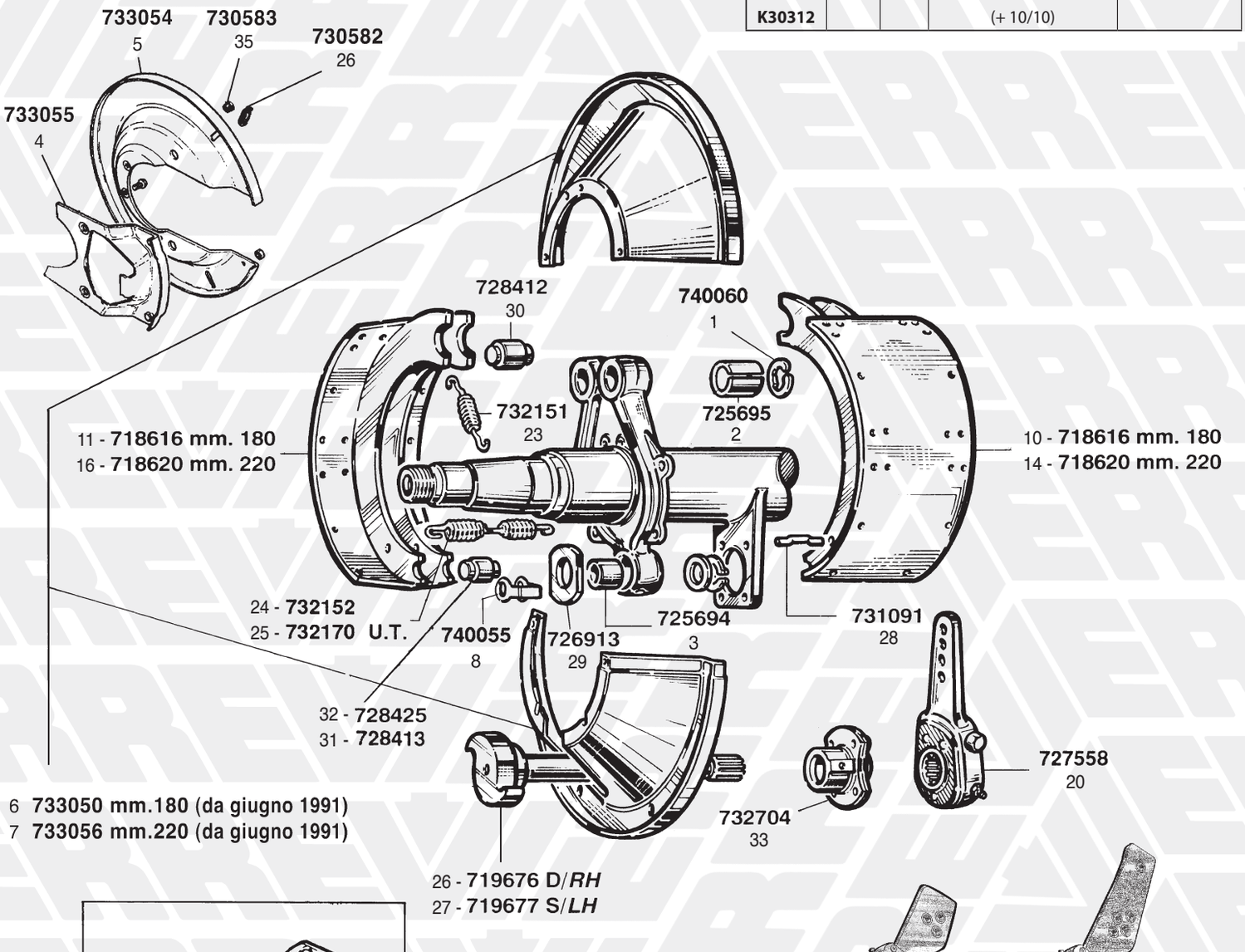

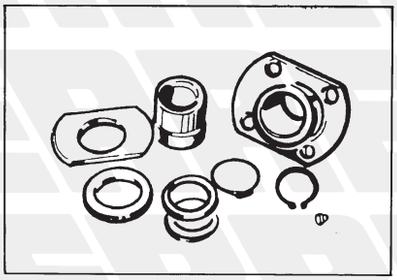

711380
34

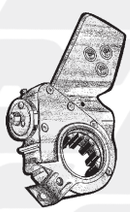

727619
21

727630
22

FIG. *ITEM*	RIF. ERREVI *ERREVI REF.*	DESCRIZIONE PARTICOLARI *DESCRIPTION*		TIPO *VEHICLE MODEL*	RIF. ORIGINALE *ORIGINAL REF.*	
		ASSALE "Serie TM" / *"TM Series" AXLE PARTS*				
		MASSA FRENANTE ø 420x180/220 (3ª Serie) / *ø 420x180/220 (3rd Series) BRAKES*				
1	**740060**	Anello seeger per perno sostegno ganascia / *Circlip*				99504001
2	**725695**	Boccola per perno sostegno ganascia / *Brake shoe bush*	ø 32x35x37			21016666
3	**725694**	Boccola per supporto perno a chiave *Camshaft support bush*	ø 43,3x47,8x50			21209990
4	**733055**	Chiusura per parapolvere massa frenante *Dust cover filler plate*	mm. 180	Da 08/1997 *From 08/1997*		15224518
5	**733054**	Parapolvere per massa frenante / *Dust cover*	mm. 180	Da 08/1997 *From 08/1997*		21224522
6	**733050**	Coppia parapolvere per massa frenante / *Dust cover - pair*	mm. 180	Da 06/1991 *From 06/1991*	15221163 21220647	21220648
7	**733056**	Coppia parapolvere per massa frenante / *Dust cover - pair*	mm. 220	Da 06/1991 *From 06/1991*		21221567 21221568
8	**740055**	Fermo per rullo ganascia / *Cam roller clip*				21023758
9	**711895**	Serie ganasce con ceppi STD ed accessori *Brake shoe set c/w STD linings and accessories*	ø 420x180			15205533S MBSK1000-4
10	**M11895**	Serie ganasce con ceppi magg. 10/10 ed accessori *Brake shoe set c/w + 10/10 linings and accessories*	ø 420x180	3ª Serie / *3rd Series*		15205533S MBSK1000-4
11	**718616**	Ganascia freno nuda (occhio aperto) *Brake shoe, quick change type, unlined*	mm. 180			15205533
12	**K08090**	Serie ceppi freno - STD - con rivetti *Brake linings set - STD - c/w rivets*			**19036** **19037**	21200790B 21200791B
13	**K08092**	(+ 10/10)				
14	**711879**	Serie ganasce con ceppi STD ed accessori *Brake shoe set c/w STD linings and accessories*	ø 420x220			15205191S MBSK1010-4
15	**M11879**	Serie ganasce con ceppi magg. 10/10 ed accessori *Brake shoe set c/w + 10/10 linings and accessories*	ø 420x220	3ª Serie / *3rd Series*		15205191S MBSK1010-4
16	**718620**	Ganascia freno nuda (occhio aperto) *Brake shoe, quick change type, unlined*	mm. 220			15205191
17	**K30310**	Serie ceppi freno - STD - con rivetti *Brake linings set - STD - c/w rivets*			**19369** **19370**	21200794 21200795
18	**K30312**	(+ 10/10)				
19	**711734**	Kit revisione ganasce (½ Assale) / *Brake shoe repair kit (½ Axle)*				AXL126
20	**727558**	Leva registrabile comando freni / *Slack-adjuster*	10 cave / *splines*			21215131
21	**727619**	Leva freni autoregistrante / *Automatic slack-adjuster*	10 cave / *splines*			21229290
22	**727630**	Leva freni autoregistrante / *Automatic slack-adjuster*	10 cave / *splines*		21222694 21223694	21229249
23	**732151**	Molla superiore richiamo ganasce / *Retaining spring*	L tot. 130			21205194
24	**732152**	Molla richiamo ganasce / *Release spring*	L tot. 200			21023389
25	**732170**	Molla richiamo ganasce / *Release spring*	L tot. 220	**U.T.**		21221224 21220048
26	**719676**	Perno a chiave Dx / *Camshaft RH*	ø 42 L tot. 570			21202754 21219257
27	**719677**	Perno a chiave Sx / *Camshaft LH*	ø 42 L tot. 570			21202755 21219258
28	**731091**	Pernetto aggancio molla richiamo ganascia *Pin release spring*				21006614
29	**726913**	Piastrina per perno a chiave / *Dust washer*	ø int. 45			21202756
30	**728412**	Rullo superiore per ganascia / *Cam roller*	ø 32x56			21205193G
31	**728413**	Rullo per ganascia / *Cam roller*	ø 19/32 H=58			21006610
32	**728425**	Rullo per ganascia MAGG. / *Cam roller*	ø 19/35 H=56			21006610A
33	**732704**	Supporto completo per perno a chiave lato int. *Spherical bearing*				15204595 15213430
34	**711380**	Kit revisione perno a chiave **U.T.** **(1 RUOTA)** *Camshaft repair kit*	(perno ø 42)			AXL132
35	**730583**	Tappo per ispezione freni - tondo / *Inspection plug*				21211385
36	**730582**	Tappo per ispezione freni - ovale / *Inspection plug*				21220719

I marchi ed i nominativi dei costruttori come pure i riferimenti originali sono esposti a solo titolo indicativo in quanto i nostri particolari non sono originali
Manufacturer's names and part numbers in this catalogue are used for cross reference purposes only and do not imply anything about the origin or manufacturer of product.

ASSALE "Serie TM" / *"TM Series" AXLE PARTS* - 15"

1 MOZZO / *HUB SYSTEM*

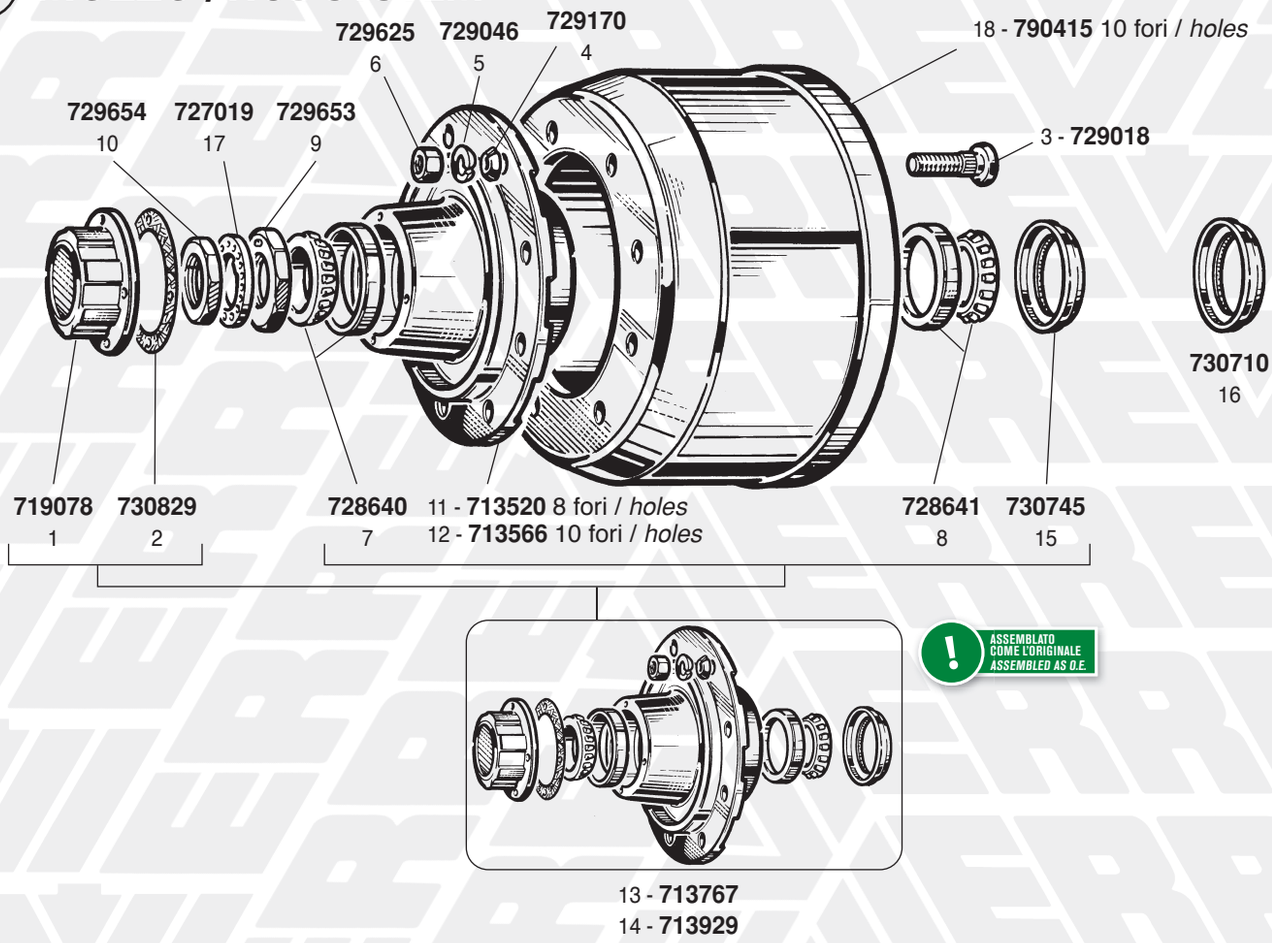

2 MASSA FRENANTE ø 310x190 - 15" (2ª Serie)
ø 310x190 (2nd Series) BRAKE - 15"

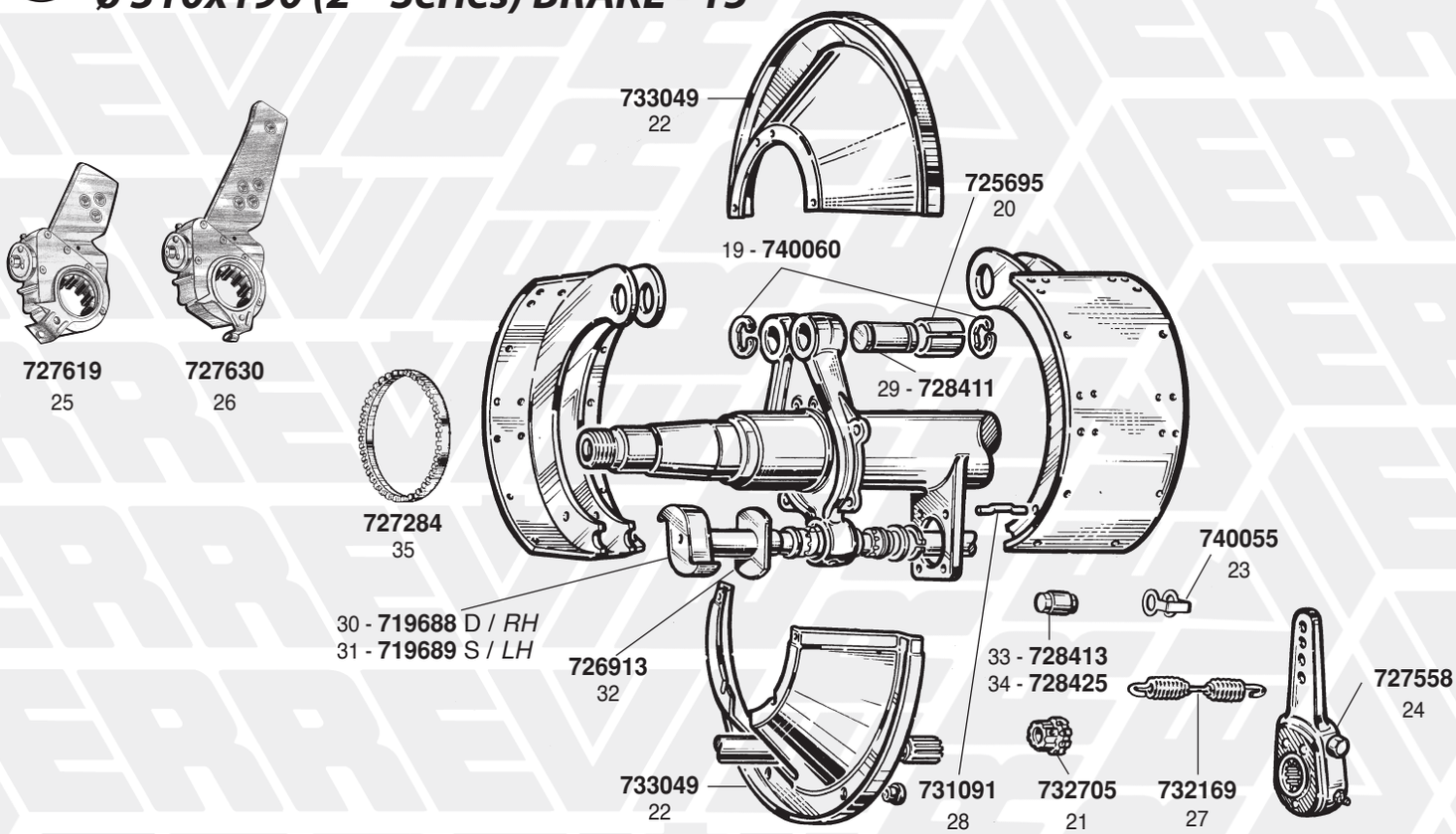

ASSALE "Serie TM" / *"TM Series" AXLE PARTS* - 15"

1 MOZZO / *HUB SYSTEM*

FIG. *ITEM*	RIF. ERREVI *ERREVI REF.*	DESCRIZIONE PARTICOLARI *DESCRIPTION*		TIPO *VEHICLE MODEL*		RIF. ORIGINALE *ORIGINAL REF.*
1	**719078**	Calotta coprimozzo / *Hub cap*				21202627
2	**730829**	Guarnizione per calotta coprimozzo / *Hub cap gasket*				21211378
3	**729018**	Colonnetta per ruota gemellata / *Wheel stud, twin*	M22x1,5 L=98			21020997
4	**729170**	Rondella conica interna per colonnetta / *Cone washer*	ø 23x40x9			21019026
5	**729046**	Rondella elastica esterna per colonnetta / *Spring washer*	ø 23x34x8			21006512
6	**729625**	Dado per colonnetta / *Wheel nut*	M22x1,5 H=25			21203099
7	**728640**	Cuscinetto esterno mozzo (33213) / *Outer bearing*	ø 65x120x41			99041045
8	**728641**	Cuscinetto interno mozzo (VKHB 2029) / *Inner bearing*	ø 90x147x42			99041035
9	**729653**	Dado arresto cuscinetto mozzo / *Adjustment nut*	M65x1,5 Ch.96			21205571
10	**729654**	Controdado arresto cuscinetto mozzo / *Locknut*	M65x1,5 Ch.83			21210819
11	**713520**	Mozzo ruota nudo (Mozzo completo 14205190) *Wheel hub, bare*	8 fori / *holes*			21020750
12	**713566**	Mozzo ruota nudo / *Wheel hub, bare*	10 fori / *holes*			21203219
13	**713767**	Mozzo ruota completo / *Wheel Hub assembly*	10 fori / *holes*			14203219
14	**713929**	Mozzo ruota con cuscinetti SKF / *Wheel hub c/w SKF bearings*				14203219
15	**730745**	Paraolio interno mozzo / *Oil seal*	ø 117x152,6x27,5			21200321A
16	**730710**	Paraolio mozzo / *Oil seal*	ø 152/149x117x27			21200321B
17	**727019**	Rondella con dente fissaggio dado mozzo / *Lock washer*	ø 62,3x98,4x5,5			21020818
18	**790415**	Tamburo freno / *Brake drum*	ø 310x200 10 fori / *holes*			21018963**S** 21209723**S**

2 MASSA FRENANTE ø 310x190 - 15" (2ª Serie)
ø 310x190 (2nd Series) BRAKE - 15"

19	**740060**	Anello seeger per perno sostegno ganascia / *Circlip*				99504001
20	**725695**	Boccola per perno sostegno ganascia / *Brake-shoe bush*	ø 32x35x37			21016666A
21	**732705**	Boccola in nylon esterna perno a chiave *Camshaft support bush, outer*				21006585
22	**733049**	Coppia parapolvere per massa frenante / *Dust cover pair*				21202329 21202330
23	**740055**	Fermaglio per rullo ganascia / *Cam roller clip*				21023758
24	**727558**	Leva registrabile comando freni / *Slack-adjuster*	10 cave / *splines*			21215131
25	**727619**	Leva freni autoregistrante / *Automatic slack-adjuster*	10 cave / *splines*			21229290
26	**727630**	Leva freni autoregistrante / *Automatic slack-adjuster*	10 cave / *splines*			21222694 21223694 21229249
27	**732169**	Molla richiamo ganasce / *Return spring*	L tot. 156			21022348
28	**731091**	Pernetto aggancio molla ganascia / *Retaining pin*				21006614
29	**728411**	Perno sostegno ganascia / *Anchor pin*	ø 31,7x68			21205204
30	**719688**	Perno a chiave Dx / *Camshaft RH*	ø 42 L tot. 575			21212308
31	**719689**	Perno a chiave Sx / *Camshaft LH*	ø 42 L tot. 575			21212309
32	**726913**	Piastrina per perno a chiave / *Dust washer*				21202756
33	**728413**	Rullo inferiore ganascia / *Cam roller*	ø 32x58			21006610
34	**728425**	Rullo per ganascia MAGG. / *Cam roller*	ø 35x56			21006610A
35	**727284**	Ruota fonica / *Impulse wheel*	ø 162x175x15 80 denti / *teeth*			21213033

I marchi ed i nominativi dei costruttori come pure i riferimenti originali sono esposti a solo titolo indicativo in quanto i nostri particolari non sono originali
Manufacturer's names and part numbers in this catalogue are used for cross reference purposes only and do not imply anything about the origin or manufacturer of product.

ASSALE "Serie TM" / *"TM Series" AXLE PARTS - 15"*

MASSA FRENANTE ø 310x190 - 15" (3ª Serie) / *ø 310x190 (3rd Series) BRAKE - 15"*

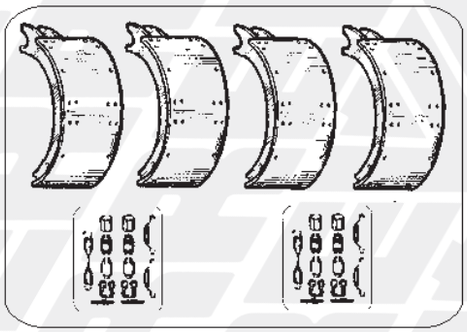

6 - **711880**
7 - **M11880** NEW

RIF. ERREVI *ERREVI REF.*	ø TAMBURO *ø DRUM*	Q.TÀ *Q.TY*	DIMENSIONI / *DIMENSIONS* A B C	RIVETTI / *RIVETS* Dim.
K04050	311	4	190 x 126.6 x 14.6/9.6	6.3 x 16
		4	190 x 158.9 x 15.8/13.3	
K04052			(+ 10/10)	

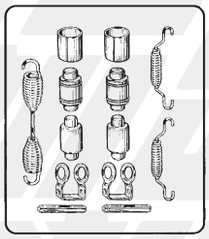

711906
11

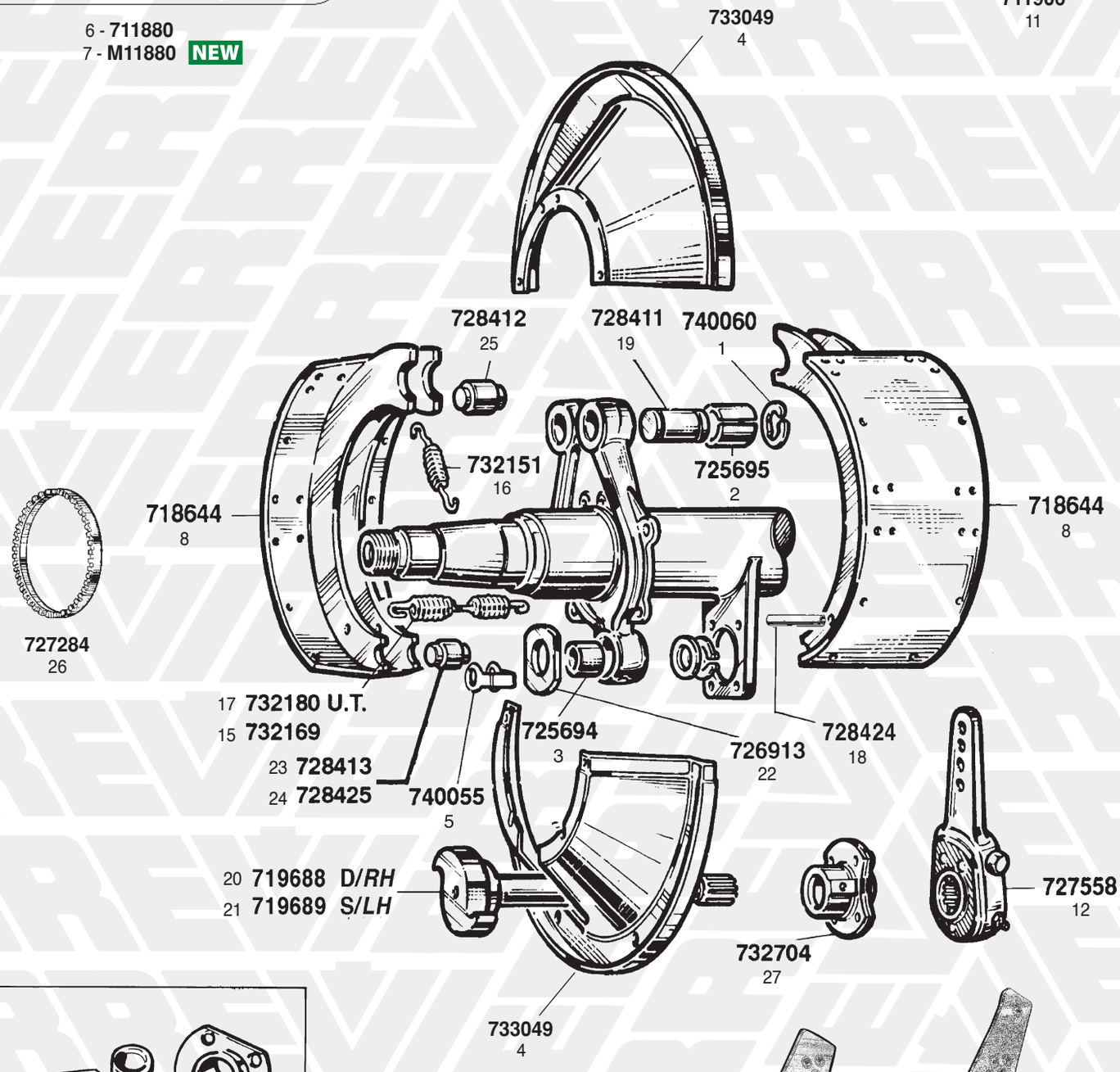

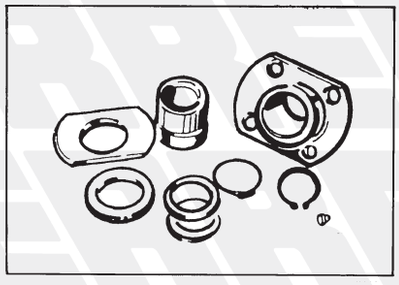

711380
28

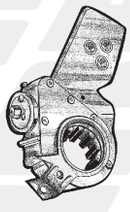

727619
13



727630
14

ASSALE "Serie TM" / *"TM Series" AXLE PARTS* - 15"

MASSA FRENANTE ø 310x190 - 15" (3ª Serie)
ø 310x190 (3rd Series) BRAKE - 15"

FIG. *ITEM*	RIF. ERREVI *ERREVI REF.*	DESCRIZIONE PARTICOLARI *DESCRIPTION*		TIPO *VEHICLE MODEL*	RIF. ORIGINALE *ORIGINAL REF.*	
1	**740060**	Anello seeger per perno sostegno ganascia / *Circlip*				99504001
2	**725695**	Boccola per perno sostegno ganascia / *Brake-shoe bush*	ø 32x35x37			21016666A
3	**725694**	Boccola supporto perno a chiave / *Camshaft support bush*	ø 43,5x47,5x50			21209990
4	**733049**	Coppia parapolvere per massa frenante / *Dust cover pair*				21202329 21202330
5	**740055**	Fermaglio per rullo ganascia / *Cam roller clip*				21023758
6	**711880**	Serie ganasce con ceppi STD ed accessori *Brake shoe set c/w STD linings and accessories*	ø 310x190			15206005BS
7	**M11880**	Serie ganasce con ceppi magg. 10/10 ed accessori *Brake shoe set c/w + 10/10 linings and accessories*	ø 310x190			15206005BS
8	**718644**	Ganascia freno nuda (occhio aperto) *Brake-shoe, quick-change type, unlined*				15206005B
9	**K04050**	Serie ceppi freno - STD - con rivetti *Brake linings set - STD - c/w rivets*			**19604** **19605**	21020776
10	**K04052**	(+ 10/10)				
11	**711906**	Kit revisione ganasce (½ Assale) *Brake shoe repair kit (½ Axle)*				AXL117
12	**727558**	Leva registrabile comando freni / *Slack-adjuster*	10 cave / *splines*			21215131
13	**727619**	Leva freni autoregistrante / *Automatic slack-adjuster*	10 cave / *splines*			21229290
14	**727630**	Leva freni autoregistrante / *Automatic slack-adjuster*	10 cave / *splines*			21222694 21223694 21229249
15	**732169**	Molla richiamo ganasce / *Return spring*	L tot. 156			21022348
16	**732151**	Molla sup. richiamo ganasce / *Retaining spring*	L tot. 130			21205194
17	**732180**	Molla richiamo ganasce / *Return spring*	L tot. 170			21220859
18	**728424**	Pernetto per molla ganasce / *Spring pin*				21220171
19	**728411**	Perno sostegno ganascia / *Anchor pin*	ø 31,7x68			21205204
20	**719688**	Perno a chiave Dx / *Camshaft RH*	ø 42 L tot. 575			21212308
21	**719689**	Perno a chiave Sx / *Camshaft LH*	ø 42 L tot. 575			21212309
22	**726913**	Piastrina per perno a chiave / *Dust washer*				21202756
23	**728413**	Rullo inferiore ganascia / *Cam roller*	ø 32x58			21006610
24	**728425**	Rullo per ganascia MAGG. / *Cam roller*	ø 35x56			21006610A
25	**728412**	Rullo superiore ganascia / *Cam roller*	ø 32x56			21205193G
26	**727284**	Ruota fonica / *Impulse wheel*	ø 162x175x15 80 denti / teeth			21213033
27	**732704**	Supporto completo per perno a chiave lato int. *Spherical bearing*				15204595 15213430
28	**711380**	Kit revisione perno a chiave **U.T.** / *Camshaft repair kit*	(perno ø 42)			AXL132

I marchi ed i nominativi dei costruttori come pure i riferimenti originali sono esposti a solo titolo indicativo in quanto i nostri particolari non sono originali
Manufacturer's names and part numbers in this catalogue are used for cross reference purposes only and do not imply anything about the origin or manufacturer of product.

ASSALE "Serie TM" / *"TM Series" AXLE PARTS* - 19"½

1 MOZZO / *HUB SYSTEM*

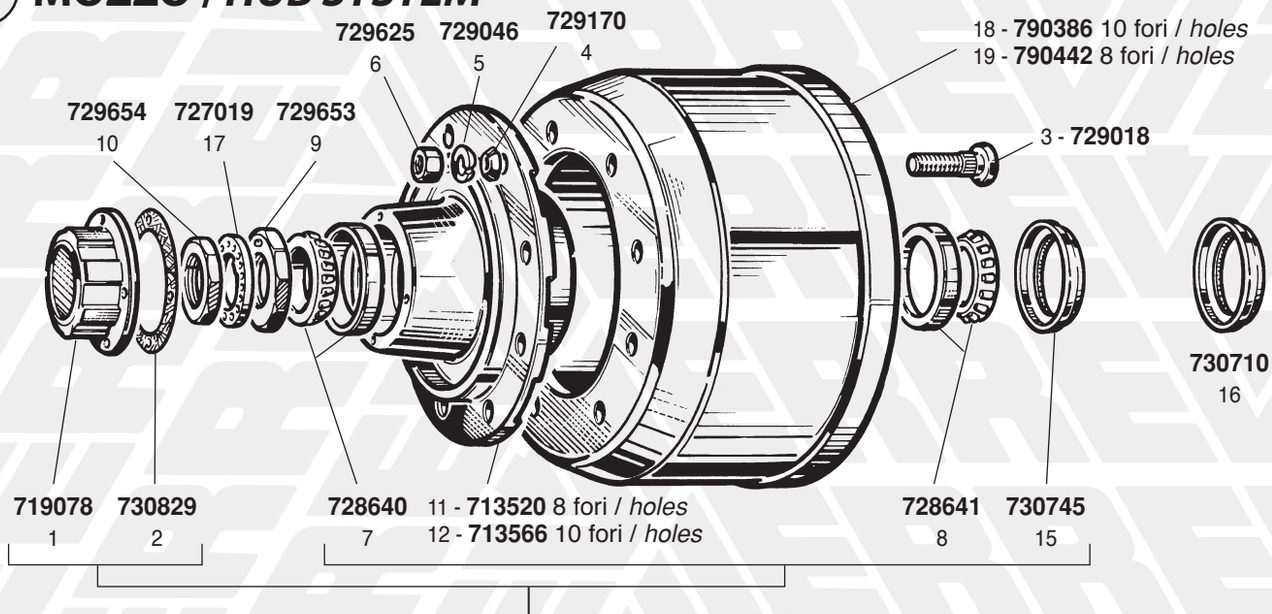

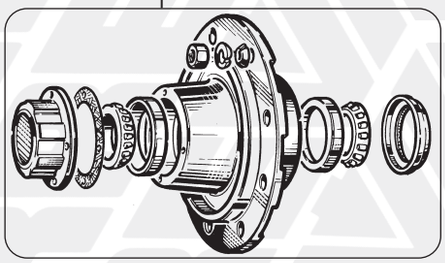

ASSEMBLATO COME L'ORIGINALE / *ASSEMBLED AS O.E.*

13 - **713767**
14 - **713929**

2 MASSA FRENANTE ø 350x200 - 19"½ *BRAKE*

RIF. ERREVI *ERREVI REF.*	ø TAMBURO ø *DRUM*	Q.TÀ *Q.TY*	DIMENSIONI / *DIMENSIONS* A B C	RIVETTI / *RIVETS* Dim.
K22230	350	4	200 x 151 x 18.1/13.4	6.3 x 20
		4	200 x 151 x 18.9/16.7	
K22232			(+ 10/10)	

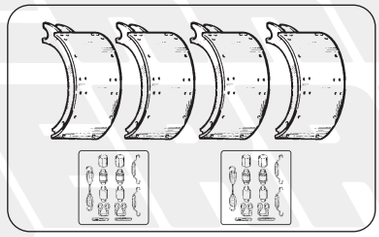

24 - **711886**
25 - **M11886** NEW

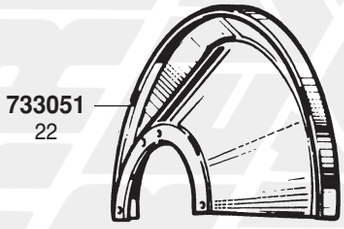

733051
22

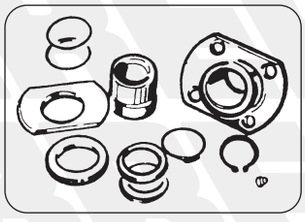

711380
44

40 - **728412**

718651
26

20 - **725695**

732151
34

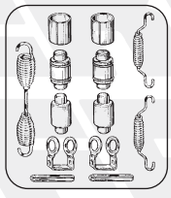

29 - **711734**



727284
42

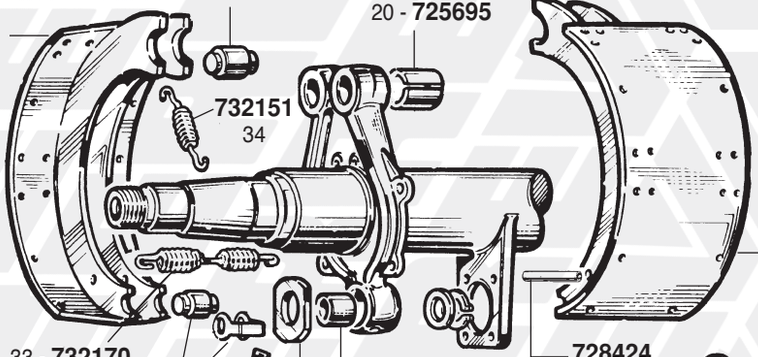

718651
26

33 - **732170**

740055
23

726913
38

21 - **725694**

728424
37

39 - **728413**
41 - **728425** magg.

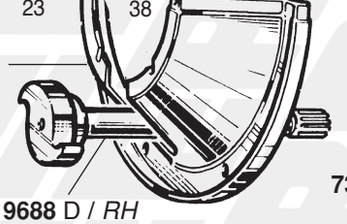

733051
22

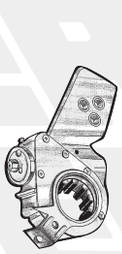

727619
31

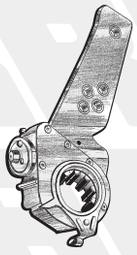

727630
32



732704
21



727558
30

35 - **719688** D / *RH*
36 - **719689** S / *LH*

ASSALE "Serie TM" / *"TM Series" AXLE PARTS* - 19"½

1 MOZZO / *HUB SYSTEM*

FIG. *ITEM*	RIF. ERREVI *ERREVI REF.*	DESCRIZIONE PARTICOLARI *DESCRIPTION*		TIPO *VEHICLE MODEL*	RIF. ORIGINALE *ORIGINAL REF.*	
1	**719078**	Calotta coprimozzo / *Hub cap*				21202627
2	**730829**	Guarnizione per calotta coprimozzo / *Hub cap gasket*				21211378
3	**729018**	Colonnetta per ruota gemellata / *Wheel stud, twin*	M22x1,5 L=98			21020997
4	**729170**	Rondella conica interna per colonnetta / *Cone washer*	ø 23x40x9			21019026
5	**729046**	Rondella elastica esterna per colonnetta / *Spring washer*	ø 23x34x8			21006512
6	**729625**	Dado per colonnetta / *Wheel nut*	M22x1,5 H=25			21203099
7	**728640**	Cuscinetto esterno mozzo (33213) / *Outer bearing*	ø 65x120x41			99041045
8	**728641**	Cuscinetto interno mozzo (VKHB 2029) / *Inner bearing*	ø 90x147x42			99041035
9	**729653**	Dado arresto cuscinetto mozzo / *Adjustment nut*	M65x1,5 Ch.96			21205571
10	**729654**	Controdado arresto cuscinetto mozzo / *Locknut*	M65x1,5 Ch.83			21210819
11	**713520**	Mozzo ruota nudo (Mozzo completo 14205190) / *Wheel hub, bare*	8 fori / *holes*			21020750
12	**713566**	Mozzo ruota nudo / *Wheel hub, bare*	10 fori / *holes*			21203219
13	**713767**	Mozzo ruota completo / *Wheel Hub assembly*	10 fori / *holes*			14203219
14	**713929**	Mozzo ruota con cuscinetti SKF / *Wheel hub c/w SKF bearings*				14203219
15	**730745**	Paraolio interno mozzo / *Oil seal*	ø 117x152,6x27,5			21200321A
16	**730710**	Paraolio mozzo / *Oil seal*	ø 152/149x117x27			21200321B
17	**727019**	Rondella con dente fissaggio dado mozzo / *Lock washer*	ø 62,3x98,4x5,5			21020818M
18	**790386**	Tamburo freno / *Brake drum*	ø 350x213 10 fori / *holes* ø 24			21209701**S** 21211030**S**
19	**790442**	Tamburo freno / *Brake drum*	ø 350x211 8 fori / *holes* ø 24			21211966

2 MASSA FRENANTE ø 350x200 - 19"½ *BRAKE*

20	**725695**	Boccola per perno sostegno ganascia / *Anchor pin bush*	ø 32x35x37			21016666
21	**725694**	Boccola supporto perno a chiave / *Cam support bush*	ø 43,5x47,5x50			21209990
22	**733051**	Coppia parapolvere per massa frenante / *Dust cover pair*			21209705	21209706
23	**740055**	Fermaglio per rullo ganascia / *Retaining clip*				21023758
24	**711886**	Serie ganasce con ceppi STD ed accessori *Brake shoe set c/w STD linings and accessories*	ø 350x200			15209713**S**
25	**M11886**	Serie ganasce con ceppi magg. 10/10 ed accessori *Brake shoe set c/w + 10/10 linings and accessories*	ø 350x200			15209713**S**
26	**718651**	Ganascia freno nuda / *Brake-shoe, unlined*		**U.T.**		15209713
27 28	**K22230** **K22232**	Serie ceppi freno - STD - con rivetti *Brake linings set - STD - c/w rivets* (+ 10/10)			**19908** **19909**	21209710 21209711
29	**711734**	Kit revisione ganasce (½ Assale) / *Brake shoe repair kit (½ Axle)*				AXL126
30	**727558**	Leva registrabile comando freno (4 fori) / *Slack-adjuster (4 holes)*	10 cave / *splines*			21215131
31	**727619**	Leva freni autoregistrante / *Automatic slack-adjuster*	10 cave / *splines*			21229290
32	**727630**	Leva freni autoregistrante / *Automatic slack-adjuster*	10 cave / *splines*		21222694 21223694	21229249
33	**732170**	Molla richiamo ganascia / *Return spring*	L tot. 220		21221224	21209712
34	**732151**	Molla superiore richiamo ganascia / *Retaining spring*	L tot. 130	**U.T.**		21205194
35	**719688**	Perno a chiave Dx / *Camshaft RH*	L tot. 575		21209702	21219335
36	**719689**	Perno a chiave Sx / *Camshaft LH*	L tot. 575		21209703	21219336
37	**728424**	Pernetto per molla ganasce / *Spring pin*				21220171
38	**726913**	Piastrina per perno a chiave / *Cam washer*				21202756
39	**728413**	Rullo inferiore ganascia / *Cam roller*	ø 32x58	**U.T.**		21006610
40	**728412**	Rullo superiore ganascia / *Anchor pin*	ø 32x56	**U.T.**		21205193G
41	**728425**	Rullo ganascia MAGG. / *Cam roller O/S*	ø 35x56			21006610A
42	**727284**	Ruota fonica / *Impulse wheel*	ø 162x175x15 80 denti / *teeth*			21213033
43	**732704**	Supporto completo per perno a chiave / *Spherical bearing assy*			15204595	15213430
44	**711380**	Kit revisione perno a chiave / *Camshaft repair kit*				AXL132

I marchi ed i nominativi dei costruttori come pure i riferimenti originali sono esposti a solo titolo indicativo in quanto i nostri particolari non sono originali
Manufacturer's names and part numbers in this catalogue are used for cross reference purposes only and do not imply anything about the origin or manufacturer of product.

ASSALE "Serie TM" / *"TM Series" AXLE PARTS* - 19"½
DISCO FRENO "DX195" / *"DX195" BRAKE DISC*

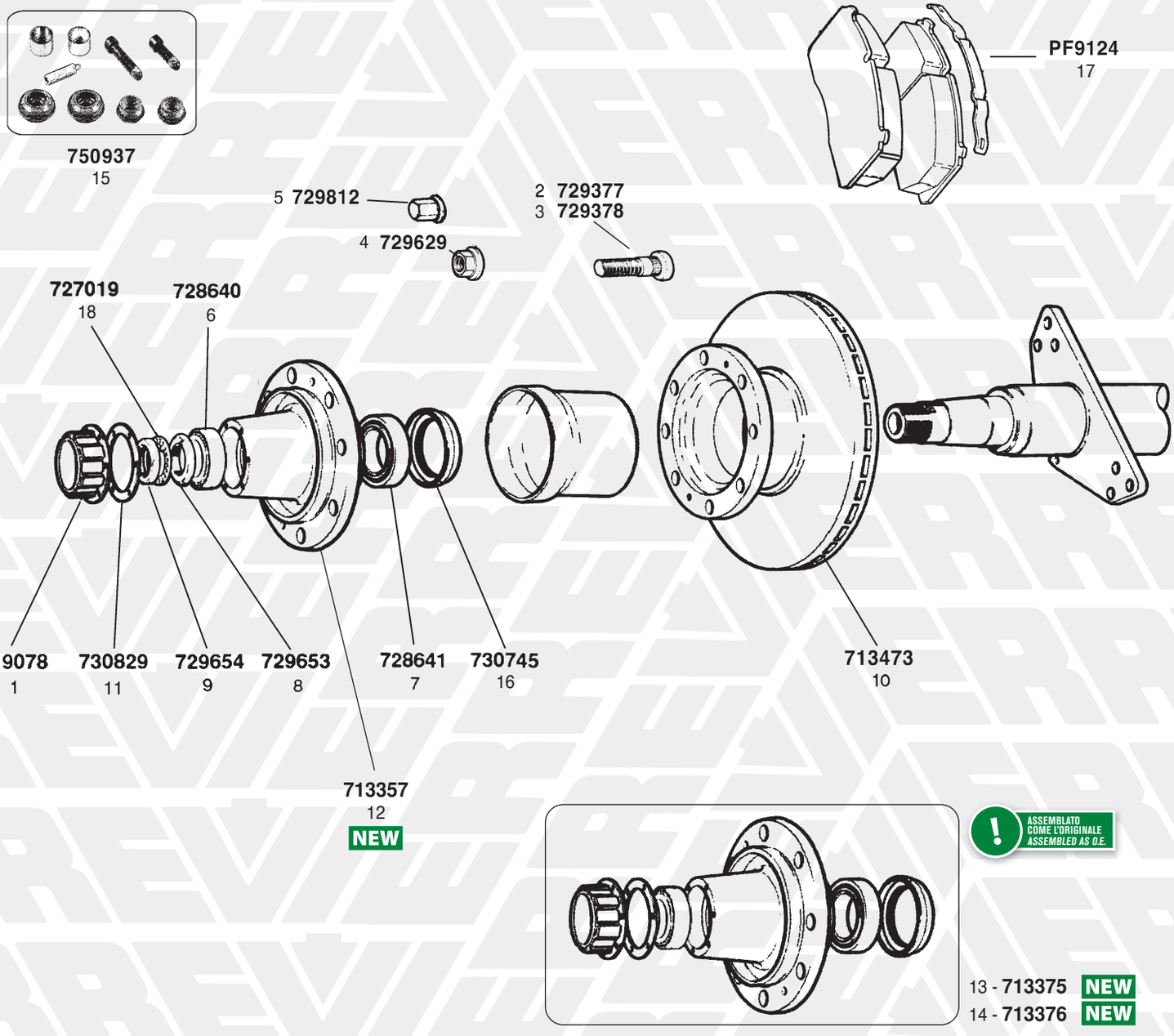

ASSALE "Serie TM" / *"TM Series" AXLE PARTS* - 19"½
DISCO FRENO "DX195" / *"DX195" BRAKE DISC*

FIG. *ITEM*	RIF. ERREVI *ERREVI REF.*	DESCRIZIONE PARTICOLARI *DESCRIPTION*		TIPO *VEHICLE MODEL*	RIF. ORIGINALE *ORIGINAL REF.*	
1	**719078**	Calotta coprimozzo / *Hub cap*				21202627
2	**729377**	Colonnetta ruota / *Wheel stud, twin*	M22x1,5 L=87			21224456
3	**729378**	Colonnetta per ruota gemellata / *Wheel stud, twin*	M22x1,5 L=93			21224957
4	**729629**	Dado per colonnetta / *Wheel nut*	M22x1,5 H=31			21218643
5	**729812**	Dado per colonnetta chiuso / *Wheel nut*	M22x1,5 Ch=32			21218645
6	**728640**	Cuscinetto esterno mozzo / *Outer bearing*	ø 65x120x41		33213	99041045
7	**728641**	Cuscinetto interno mozzo / *Inner bearing*	ø 90x147x42		VKHB 2029	99041035
8	**729653**	Dado arresto cuscinetto mozzo / *Adjustment nut*	M65x1,5 Ch.96			21205571
9	**729654**	Controdado arresto cuscinetto mozzo / *Locknut*	M65x1,5 Ch.83			21210819
10	**713473**	Disco freno / *Brake disc*				21224263 MBR9017
11	**730829**	Guarnizione per calotta coprimozzo / *Hub cap gasket*				21211378
12	**713357**	Mozzo ruota nudo / *Wheel hub, bare*				21224262
13	**713375**	Mozzo ruota completo / *Wheel hub assembly*				14224262
14	**713376**	Mozzo ruota completo con cuscinetti SKF *Wheel hub assembly c/w SKF bearings*				14224262
15	**750937**	Kit revisione pinza freno / *Brake caliper, repair kit*				MCK1192
16	**730745**	Paraolio interno mozzo / *Oil seal*	ø 117x152,6x27,5			21200321A
17	**PF9124**	Serie pastiglie freno complete di kit / *Brake pad set c/w kit* Impianto frenante **MERITOR** *Brake system*	205x102x26		**29124** **29128**	21213034 DSB2 MDP3124 MDP5076
18	**727019**	Rondella con dente fissaggio dado mozzo / *Lock washer*	ø 62,3x98,4x5,5			21020818

I marchi ed i nominativi dei costruttori come pure i riferimenti originali sono esposti a solo titolo indicativo in quanto i nostri particolari non sono originali
Manufacturer's names and part numbers in this catalogue are used for cross reference purposes only and do not imply anything about the origin or manufacturer of product.

ASSALE 9 TON "Serie TE 9000" / *9 TONS "TE 9000 Series" AXLE PARTS*

1 MOZZO / *HUB SYSTEM*

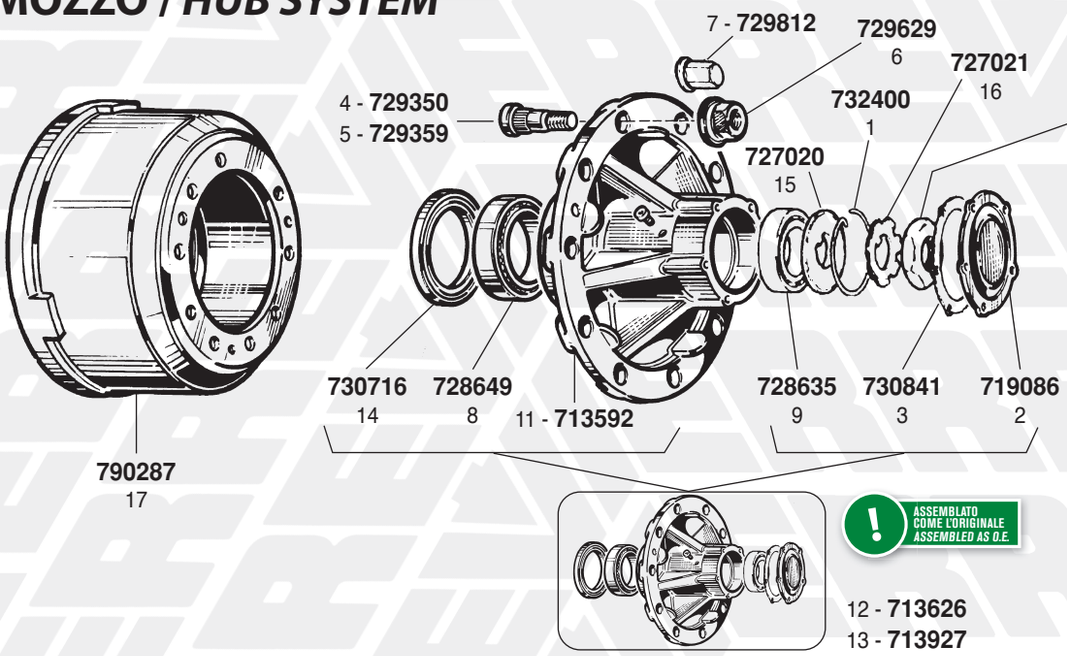

2 MASSA FRENANTE ø 420x180 / *ø 420x180 BRAKE*

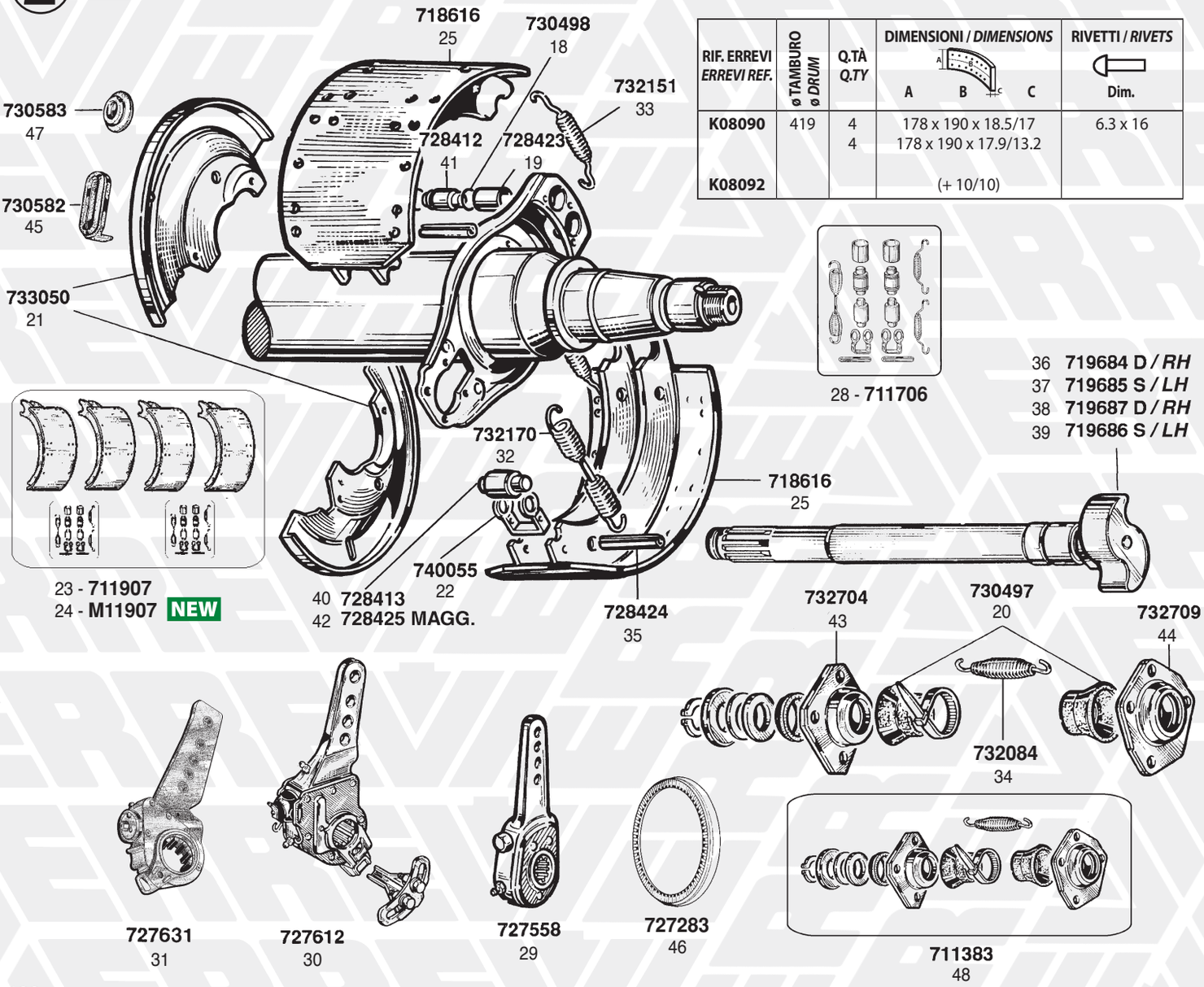

RIF. ERREVI *ERREVI REF.*	ø TAMBURO *ø DRUM*	Q.TÀ *Q.TY*	DIMENSIONI / *DIMENSIONS* A B C	RIVETTI / *RIVETS* Dim.
K08090	419	4 4	178 x 190 x 18.5/17 178 x 190 x 17.9/13.2	6.3 x 16
K08092			(+ 10/10)	

ASSALE 9 TON "Serie TE 9000" / *9 TONS "TE 9000 Series" AXLE PARTS*

1 MOZZO / *HUB SYSTEM*

FIG. *ITEM*	RIF. ERREVI *ERREVI REF.*	DESCRIZIONE PARTICOLARI *DESCRIPTION*		TIPO *VEHICLE MODEL*	RIF. ORIGINALE *ORIGINAL REF.*	
1	**732400**	Anello di fermo per rondella dentata / *Outer circlip*				21223127
2	**719086**	Calotta coprimozzo / *Hub cap*				21220727
3	**730841**	Guarnizione per calotta / *Hub cap gasket*			21221062	21223797
4	**729350**	Colonnetta ruota / *Wheel stud*	M22x1,5 L=80			21220132
5	**729359**	Colonnetta fiss. ruota (ruote alluminio) / *Aluminium wheels*	M22x1,5 L=95			21220969
6	**729629**	Dado per colonnetta / *Wheel nut*	M22x1,5 H=31			21218643
7	**729812**	Dado per colonnetta chiuso / *Wheel nut*	M22x1,5 Ch=32		21218645	21226397
8	**728649**	Cuscinetto interno mozzo / *Inner bearing*	ø 80x130x37			99041067
9	**728635**	Cuscinetto esterno mozzo (32310) / *Outer bearing*	ø 50x110x42			99041068
10	**729689**	Dado arresto cuscinetto mozzo / *Axle nut*	M36x2 H=12			21220759
11	**713592**	Mozzo ruota nudo / *Wheel hub, bare*				21221162**S**
12	**713626**	Mozzo ruota completo / *Wheel hub assembly*				14219784
13	**713927**	Mozzo ruota con cuscinetti SKF/ *Wheel hub c/w SKF bearings*				14219784
14	**730716**	Paraolio mozzo / *Oil seal*	ø 135x100x13/15			21220158
15	**727020**	Rondella con dente per mozzo / *Retaining washer*	ø 36x109x8			21220726
16	**727021**	Rondella dentellata di fermo / *Adjuster lock washer*				21221061
17	**790287**	Tamburo freno / *Brake drum*			21220183	21220183V

2 MASSA FRENANTE ø 420x180 / *ø 420x180 BRAKE*

18	**730498**	Anello in gomma per rullo superiore ganascia / *Anchor pin O-ring*				21220668
19	**728423**	Boccola per rullo superiore ganascia / *Anchor pin bush*	ø 32x35x37			21221028
20	**730497**	Cuffia parapolvere con fascetta per perno a chiave / *Rubber boot*			21204849	21221065
21	**733050**	Coppia parapolvere per massa frenante / *Dust cover pair*				15221163
22	**740055**	Fermo per rullo ganascia / *Cam roller retainer*				21023758
23	**711907**	Serie ganasce con ceppi STD ed accessori *Brake shoe set c/w STD linings and accessories*	ø 420x180			15205533**S**
24	**M11907**	Serie ganasce con ceppi magg. 10/10 ed accessori *Brake shoe set c/w + 10/10 linings and accessories*	ø 420x180			15205533**S**
25	**718616**	Ganascia freno nuda / *Brake-shoe, unlined*	mm. 180			15205533
26 27	**K08090** **K08092**	Serie ceppi freno - STD - con rivetti *Brake linings set - STD - c/w rivets* (+ 10/10)		Assali Serie TM/TA TC/TE 9000 *Series Axles*	**19036** **19037**	21200790B 21200791B
28	**711706**	Kit revisione ganasce (½ Assale) / *Brake shoe repair kit (½ Axle)*				AXL125
29	**727558**	Leva registrabile comando freni / *Slack-adjuster*	10 cave / *splines*			21215131
30	**727612**	Leva freno autoregistrante Dx/Sx / *Automatic slack-adjuster*	10 cave / *splines*		79160	21217569
31	**727631**	Leva freni autoregistrante / *Automatic slack-adjuster*	10 cave / *splines*			21229287
32	**732170**	Molla richiamo ganasce / *Return spring*	L tot. 220			21221224
33	**732151**	Molla superiore richiamo ganasce / *Retaining spring*	L tot. 130			21205194
34	**732084**	Molla richiamo leva freno / *Release spring*	L tot. 148			21210215
35	**728424**	Pernetto per molla ganasce / *Spring pin*				21220171
36	**719684**	Perno a chiave Dx / *Camshaft RH*	L. 525,5			21221070
37	**719685**	Perno a chiave Sx / *Camshaft LH*	L. 525,5			21221071
38	**719687**	Perno a chiave Dx / *Camshaft RH*	L. 587,5			21221194
39	**719686**	Perno a chiave Sx / *Camshaft LH*	L. 587,5			21221195
40	**728413**	Rullo inferiore per ganascia / *Cam roller*	ø 32x58			21006610
41	**728412**	Rullo superiore per ganascia / *Anchor pin*	ø 32x56			21205193
42	**728425**	Rullo ganascia MAGG. / *Cam roller*	ø 35x56			21006610A
43	**732704**	Supporto completo per perno a chiave lato int. / *Spherical bearing, inner*				15213430
44	**732709**	Supporto completo per perno a chiave lato est. / *Spherical bearing, outer*				15220224
45	**730582**	Tappo per ispezione freni - ovale / *Rubber plug*				21220719
46	**727283**	Ruota fonica / *Impulse wheel*	ø 150x175x12,5 100 denti / *teeth*			21221064
47	**730583**	Tappo per ispezione freni - tondo / *Rubber plug*				21211385
48	**711383**	Kit revisione perno a chiave (**1 RUOTA**) / *Camshaft repair kit*				AXL122

I marchi ed i nominativi dei costruttori come pure i riferimenti originali sono esposti a solo titolo indicativo in quanto i nostri particolari non sono originali
Manufacturer's names and part numbers in this catalogue are used for cross reference purposes only and do not imply anything about the origin or manufacturer of product.

ASSALE "Serie LM e LC" / *"LM and LC Series" AXLE PARTS*

MOZZO / *HUB SYSTEM*

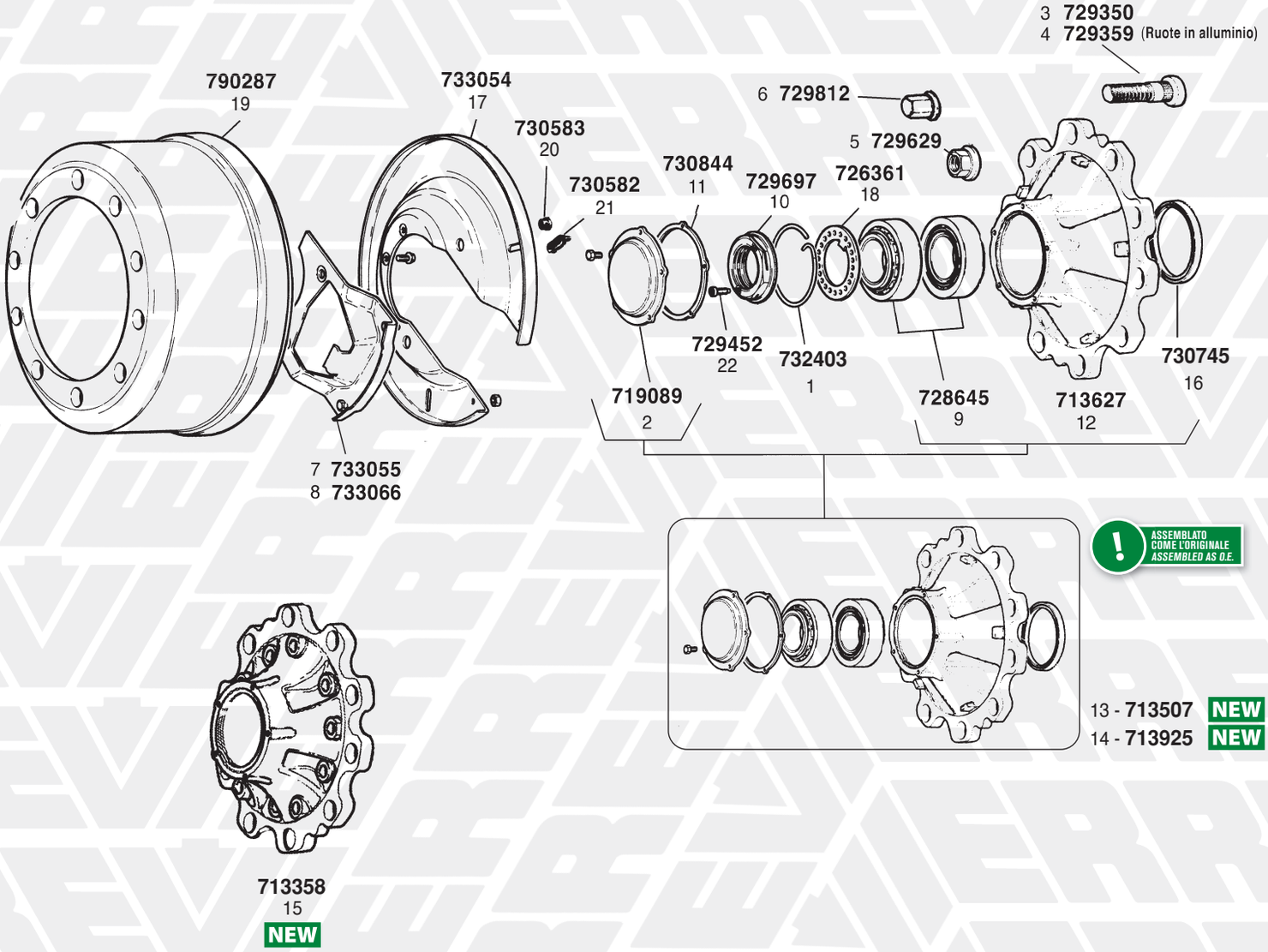

ASSALE "Serie LM e LC" / *"LM and LC Series" AXLE PARTS*

MOZZO / *HUB SYSTEM*

FIG. *ITEM*	RIF. ERREVI *ERREVI REF.*	DESCRIZIONE PARTICOLARI *DESCRIPTION*		TIPO *VEHICLE MODEL*		RIF. ORIGINALE *ORIGINAL REF.*
1	**732403**	Anello di fermo per dado / *Retaining clip*				21224865
2	**719089**	Calotta coprimozzo / *Hub cap*				21224673
3	**729350**	Colonnetta fissaggio ruota / *Wheel stud*	M22x1,5 L=80			21220132
4	**729359**	Colonnetta fiss. ruota (ruote alluminio) / *Aluminium wheels*	M22x1,5 L=95			21220969
5	**729629**	Dado per colonnetta / *Wheel nut*	M22x1,5 H=31			21218643 21226395
6	**729812**	Dado per colonnetta chiuso / *Wheel nut*	M22x1,5 Ch=32			21218645 21226397
7	**733055**	Chiusura per parapolvere / *Dust cover filler plate*		fino a / *until to* 03/2001		15224518 21225837
8	**733066**	Chiusura per parapolvere / *Dust cover filler plate*		da / *from* 04/2001		15225842
9	**728645**	Cuscinetto interno ed esterno (BT1-0127/Q) / *Hub bearing*	ø 82x140x36			99041075
10	**729697**	Dado arresto cuscinetto mozzo / *Pinch nut*	M82x2 H=18			21224762
11	**730844**	Guarnizione per calotta / *Hub cap gasket*				21224759
12	**713627**	Mozzo ruota nudo / *Wheel hub, bare*				-
13	**713507**	Mozzo ruota completo / *Wheel hub assembly*				14224748
14	**713925**	Mozzo ruota con cuscinetti SKF *Wheel hub c/w SKF bearings*				14224748
15	**713358**	Mozzo ruota nudo / *Wheel hub, bare*		Assale serie LC con freno a disco *"LC Series" Axle with Brake disc* (monta cuscinetto a cartuccia) *(suitable for cassette bearing)*		14225494
16	**730745**	Paraolio interno mozzo / *Oil seal*	ø 117x152,6x27,5			21200321A
17	**733054**	Parapolvere per massa frenante / *Dust cover*				21224522
18	**726361**	Rondella con dente / *Retaining washer*	ø 82,5x138,5x4			21224669
19	**790287**	Tamburo freno / *Brake drum*				21220183 21220183V
20	**730583**	Tappo per ispezione freni - tondo / *Inspection plug*				21211385
21	**730582**	Tappo per ispezione freni - ovale / *Inspection plug*				21220719
22	**729452**	Vite bloccaggio dado mozzo / *Pinch nut screw*	M8x1,25 L=20			21224864

I marchi ed i nominativi dei costruttori come pure i riferimenti originali sono esposti a solo titolo indicativo in quanto i nostri particolari non sono originali
Manufacturer's names and part numbers in this catalogue are used for cross reference purposes only and do not imply anything about the origin or manufacturer of product.

ASSALE "Serie LM e LC" / *"LM and LC Series" AXLE PARTS*

MASSA FRENANTE ø 420x178 / *ø 420x178 BRAKE*

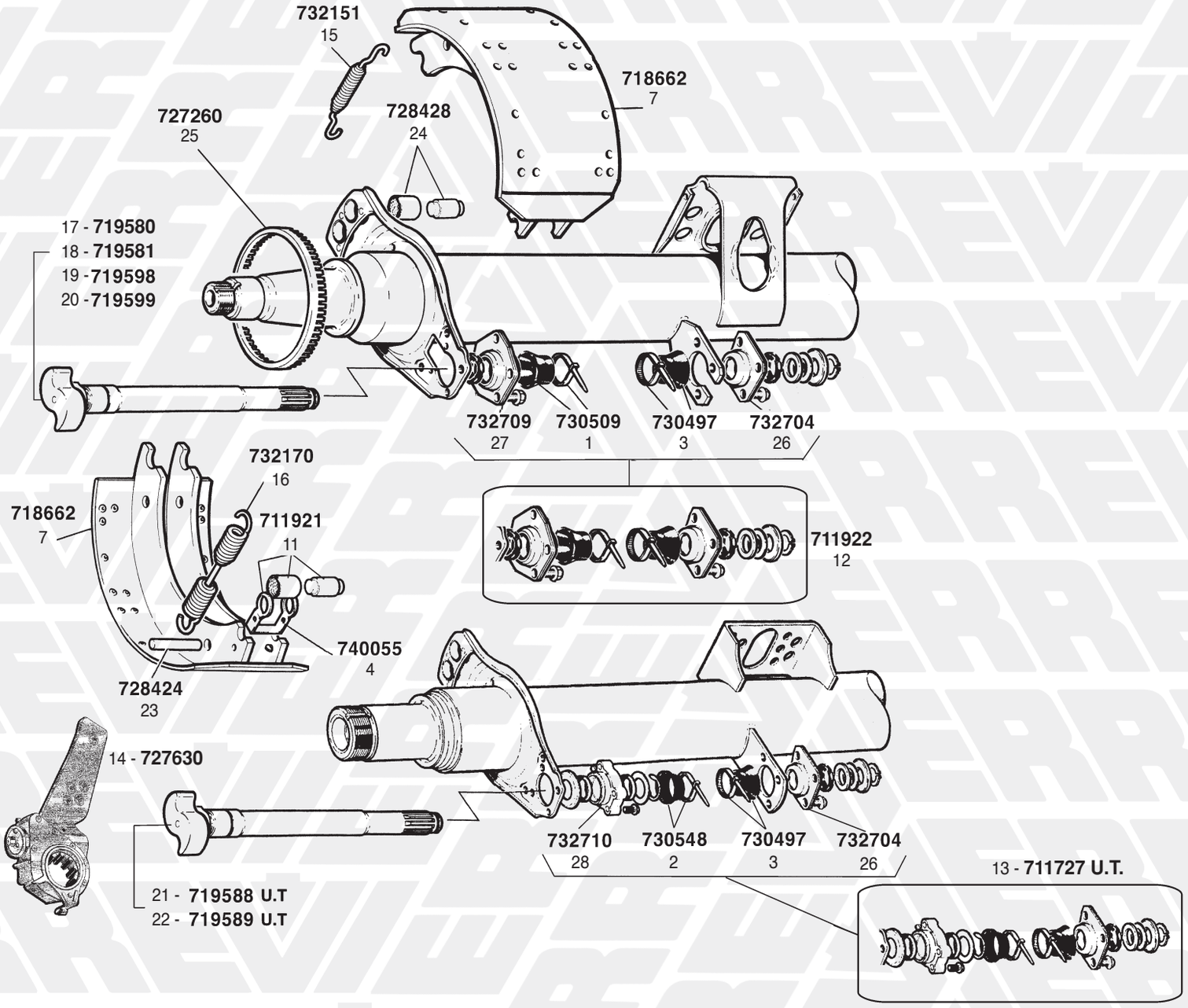

RIF. ERREVI *ERREVI REF.*	ø TAMBURO ø *DRUM*	Q.TÀ *Q.TY*	DIMENSIONI / *DIMENSIONS* A B C	RIVETTI / *RIVETS* Dim.
K12320	419	4	177.3 x 189 x 22.2/17.5	6.3 x 16
		4	177.3 x 194.5 x 21.5/12.9	
K12322			(+ 10/10)	

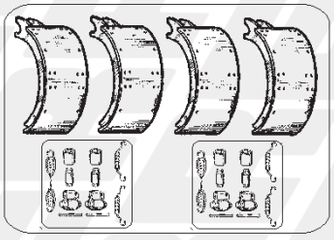

5 - **711905**
6 - **M11905** NEW

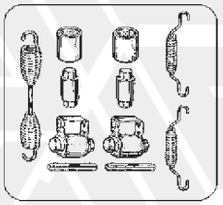

711707
10

ASSALE "Serie LM e LC" / *"LM and LC Series" AXLE PARTS*

MASSA FRENANTE ø 420x178 / *ø 420x178 BRAKE*

FIG. *ITEM*	RIF. ERREVI *ERREVI REF.*	DESCRIZIONE PARTICOLARI *DESCRIPTION*		TIPO *VEHICLE MODEL*	RIF. ORIGINALE *ORIGINAL REF.*	
1	**730509**	Cuffia parapolvere con fascetta - lato esterno / *Outer boot*		fino a / *until to* 03/2001		21224730
2	**730548**	Cuffia parapolvere con fascetta - lato esterno / *Outer boot*		da / *from* 04/2001		2260K1155
3	**730497**	Cuffia parapolvere con fascetta - lato interno / *Inner boot*				21204849
4	**740055**	Fermo per rullo ganascia / *Retaining clip*				21023758
5	**711905**	Serie ganasce con ceppi STD ed accessori *Brake shoe set c/w STD linings and accessories*	ø 420x180			15224724SS MBSK1040-4
6	**M11905**	Serie ganasce con ceppi magg. 10/10 ed accessori *Brake shoe set c/w + 10/10 linings and accessories*	ø 420x180			15224724SS MBSK1040-4
7	**718662**	Ganascia freno nuda / *Brake-shoe, unlined*				15224724**S**
8	**K12320**	Serie ceppi freno - STD - con rivetti *Brake linings set - STD - c/w rivets*			**19030** **19033**	21224717R 21224718R
9	**K12322**	(+ 10/10)				
10	**711707**	Kit revisione ganasce (½ Assale) *Brake shoe repair kit (½ Axle)*				AXLLM4
11	**711921**	Kit rullo ganascia / *Cam roller kit*				15224812 15226262
12	**711922**	Kit riparazione perno a chiave / *Camshaft repair kit*		fino a / *until to* 03/2001		-
13	**711727**	Kit riparazione perno a chiave / *Camshaft repair kit*		da / *from* 04/2001		AXL140
14	**727630**	Leva freni autoregistrante / *Automatic slack-adjuster*	10 cave / *splines*			21222694 21229249 21239249
15	**732151**	Molla sup. richiamo ganasce / *Retaining spring*	L tot. 130			21205194
16	**732170**	Molla richiamo ganasce / *Return spring*	L tot. 220			21221224
17	**719580**	Perno a chiave Dx / *Camshatf RH*	L "A" = 549			21227082
18	**719581**	Perno a chiave Sx / *Camshatf LH*	L "A" = 549			21227083
19	**719598**	Perno a chiave Dx / *Camshaft RH*	L "A" = 587,5	fino a / *until to* 03/2001		21224795
20	**719599**	Perno a chiave Sx / *Camshaft LH*	L "A" = 587,5	fino a / *until to* 03/2001		21224796
21	**719588**	Perno a chiave Dx / *Camshaft RH*	L "A" = 587,5	da / *from* 04/2001		21227080
22	**719589**	Perno a chiave Sx / *Camshaft LH*	L "A" = 587,5	da / *from* 04/2001		21227081
23	**728424**	Pernetto per molla ganascia / *Roll pin*				21220171
24	**728428**	Rullo sup. per ganascia completo / *Anchor pin*	ø 26,5x35x57			15224931 15226632
25	**727260**	Ruota fonica / *Impulse wheel*	100 denti / *teeth*			21213316
26	**732704**	Supporto completo per perno a chiave - l. int. *Spherical end bearing bracket*				15213430
27	**732709**	Supporto completo per perno a chiave - l. est. *Cam head bearing bracket*		fino a / *until to* 03/2001		15224821
28	**732710**	Supporto completo per perno a chiave - l. est. *Cam head bearing bracket*		da / *from* 04/2001		A23105Q1213

I marchi ed i nominativi dei costruttori come pure i riferimenti originali sono esposti a solo titolo indicativo in quanto i nostri particolari non sono originali
Manufacturer's names and part numbers in this catalogue are used for cross reference purposes only and do not imply anything about the origin or manufacturer of product.

ASSALE "Serie LM e LC" / *"LM and LC Series" AXLE PARTS*

1 DISCO FRENO "DX195" / *"DX195" BRAKE DISC*

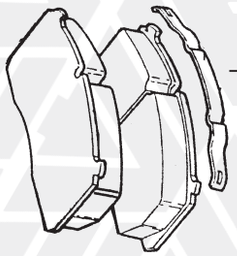

PF9124
18

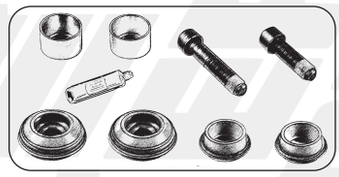

750937
11

9 **713476** (con ABS)

6 **729812**

3 **729350**
4 **729359** (Ruote in alluminio)

5 **729629**

729697
8

732403
1

729452
19

726361
17

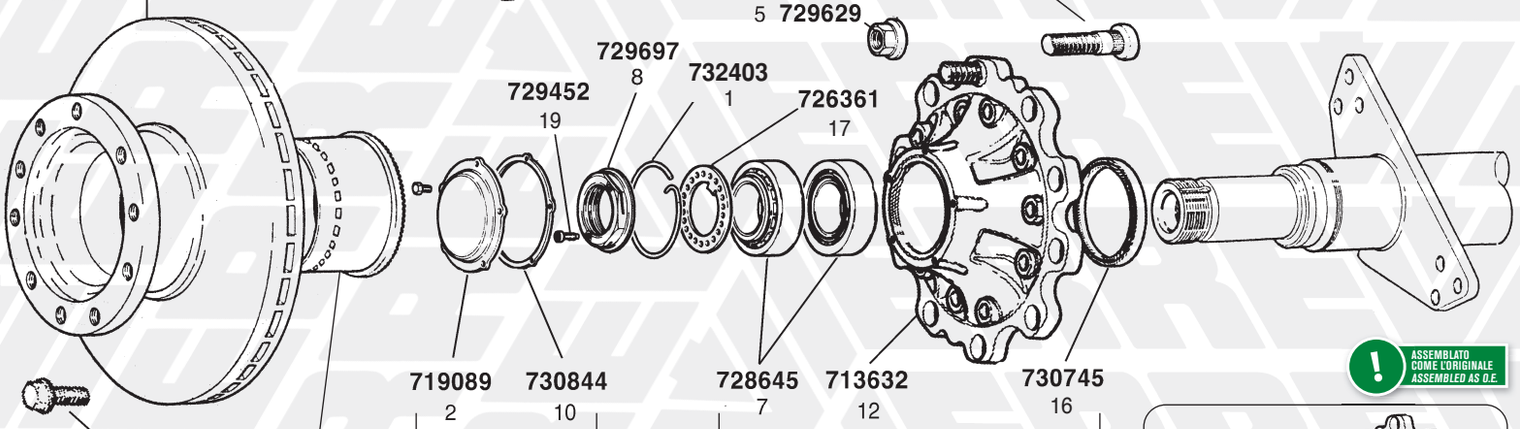

719089
2

730844
10

728645
7

713632
12

730745
16

ASSEMBLATO COME L'ORIGINALE
ASSEMBLED AS O.E.

729095
20

727285
15

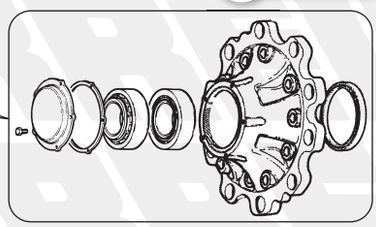

13 - **713633**
14 - **713924**

2 DISCO FRENO "ELSA 2" / *"ELSA 2" BRAKE DISC*

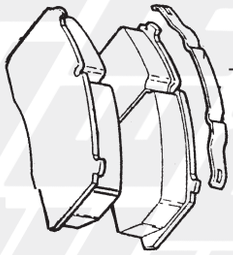

PF9131
41



750939
31

713478 (con ABS)
29

729812
26

23 - **729350**
24 - **729359** (Ruote in alluminio)

729629
25

729697
28

729452
42

732403
21

726361
39

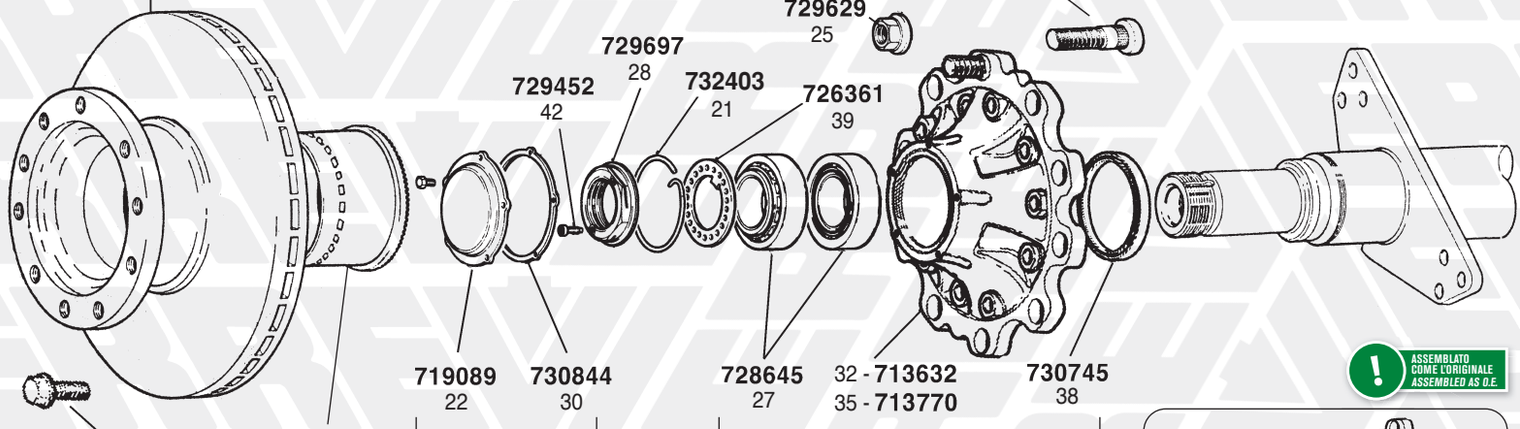

719089
22

730844
30

728645
27

32 - **713632**
35 - **713770**

730745
38

ASSEMBLATO COME L'ORIGINALE
ASSEMBLED AS O.E.

729095
43

727285
40

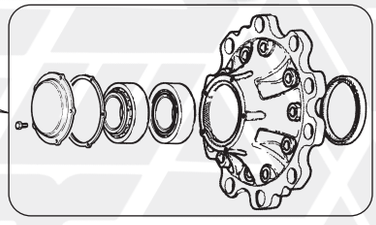

33 - **713633** 36 - **713771**
34 - **713924** 37 - **713926**

ASSALE "Serie LM e LC" / *"LM and LC Series" AXLE PARTS*

1 DISCO FRENO "DX195" / *"DX195" BRAKE DISC*

FIG. ITEM	RIF. ERREVI ERREVI REF.	DESCRIZIONE PARTICOLARI DESCRIPTION		TIPO VEHICLE MODEL	RIF. ORIGINALE ORIGINAL REF.	
1	**732403**	Anello di fermo per dado / *Retaining clip*			21224865	21224865PK5
2	**719089**	Calotta coprimozzo / *Hub cap*				21224673
3	**729350**	Colonnetta fissaggio ruota / *Wheel stud*	M22x1,5 L=80			21220132
4	**729359**	Colonnetta fiss. ruota (ruote alluminio) / *Aluminium wheels*	M22x1,5 L=95			21220969
5	**729629**	Dado per colonnetta / *Wheel nut*	M22x1,5 H=31		21218643	21226395
6	**729812**	Dado per colonnetta chiuso / *Wheel nut*	M22x1,5 Ch=32		21218645	21226397
7	**728645**	Cuscinetto interno ed esterno (BT1-0127/Q) / *Hub bearing*	ø 82x140x36			99041075
8	**729697**	Dado arresto cuscinetto mozzo / *Pinch nut*	M82x2 H=18			21224762
9	**713476**	Disco freno con **ABS** / *Brake disc **c/w ABS***	ø 378x154 10 fori / *holes* ø 16		21225115 21227349	MBR9018/5073
10	**730844**	Guarnizione per calotta / *Hub cap gasket*				21224759
11	**750937**	Kit revisione pinza freno / *Brake caliper, repair kit*				MCK1192
12	**713632**	Mozzo ruota nudo / *Wheel hub, bare*				-
13	**713633**	Mozzo ruota completo / *Wheel hub assembly*				14225425
14	**713924**	Mozzo ruota completo (con cuscinetti SKF) *Wheel hub assembly (complete with SKF bearings)*				14225425
15	**727285**	Ruota fonica / *Impulse wheel*				21225116
16	**730745**	Paraolio interno mozzo / *Oil seal*	ø 117x152,6x27,5			21200321A
17	**726361**	Rondella con dente / *Retaining washer*	ø 82,5x138,5x4			21224669
18	**PF9124**	Serie pastiglie freno complete di kit / *Brake pad set c/w kit* Impianto frenante **MERITOR** *Brake system*	205x102x26		**29124** **29128**	DSB2 MDP3124 MDP5076
19	**729452**	Vite bloccaggio dado mozzo / *Pinch nut screw*	M8x1,25 L=20			21224864
20	**729095**	Vite fissaggio disco freno / *Screw*	M16x2 L= 60		21225100	21227263

2 DISCO FRENO "ELSA 2" / *"ELSA 2" BRAKE DISC*

21	**732403**	Anello di fermo per dado / *Retaining clip*			21224865	21224865PK5
22	**719089**	Calotta coprimozzo / *Hub cap*				21224673
23	**729350**	Colonnetta fissaggio ruota / *Wheel stud*	M22x1,5 L=80			21220132
24	**729359**	Colonnetta fiss. ruota (ruote alluminio) / *Aluminium wheels*	M22x1,5 L=95			21220969
25	**729629**	Dado per colonnetta / *Wheel nut*	M22x1,5 H=31		21218643	21226395
26	**729812**	Dado per colonnetta chiuso / *Wheel nut*	M22x1,5 Ch=32		21218645	21226397
27	**728645**	Cuscinetto interno ed esterno (BT1-0127/Q) / *Hub bearing*	ø 82x140x36			99041075
28	**729697**	Dado arresto cuscinetto mozzo / *Pinch nut*	M82x2 H=18			21224762
29	**713478**	Disco freno / *Brake disc*	ø 433x150 10 fori / *holes* ø 16		68323825	MBR5124 MBR9004
30	**730844**	Guarnizione per calotta / *Hub cap gasket*				21224759
31	**750939**	Kit revisione pinza freno / *Brake caliper, repair kit*				MCK1139
32	**713632**	Mozzo ruota nudo / *Wheel hub, bare*				-
33	**713633**	Mozzo ruota completo / *Wheel hub assembly*				14225425
34	**713924**	Mozzo ruota con cuscinetti SKF *Wheel hub c/w SKF bearings*				14225425
35	**713770**	Mozzo ruota nudo / *Wheel hub, bare*				-
36	**713771**	Mozzo ruota completo / *Wheel hub assembly*				14227483
37	**713926**	Mozzo ruota completo (con cuscinetti SKF) *Wheel hub assembly (complete with SKF bearings)*				14227483
38	**730745**	Paraolio interno mozzo / *Oil seal*	ø 117x152,6x27,5			21200321A
39	**726361**	Rondella con dente / *Retaining washer*	ø 82,5x138,5x4			21224669
40	**727285**	Ruota fonica / *Impulse wheel*				21225116
41	**PF9131**	Serie pastiglie freno complete di kit / *Brake pad set c/w kit* Impianto frenante **MERITOR** *Brake system*			**29131** MDP5059 MDP5060	MDP5073 MDP5097
42	**729452**	Vite bloccaggio dado mozzo / *Pinch nut screw*	M8x1,25 L=20			21224864
43	**729095**	Vite fissaggio disco freno / *Screw*	M16x2 L= 60		21227263	21225100

I marchi ed i nominativi dei costruttori come pure i riferimenti originali sono esposti a solo titolo indicativo in quanto i nostri particolari non sono originali
Manufacturer's names and part numbers in this catalogue are used for cross reference purposes only and do not imply anything about the origin or manufacturer of product.

ASSALE "Serie LM e LC" / *"LM and LC Series" AXLE PARTS*

DISCO FRENO "ELSA 195" / *"ELSA 195" BRAKE DISC*

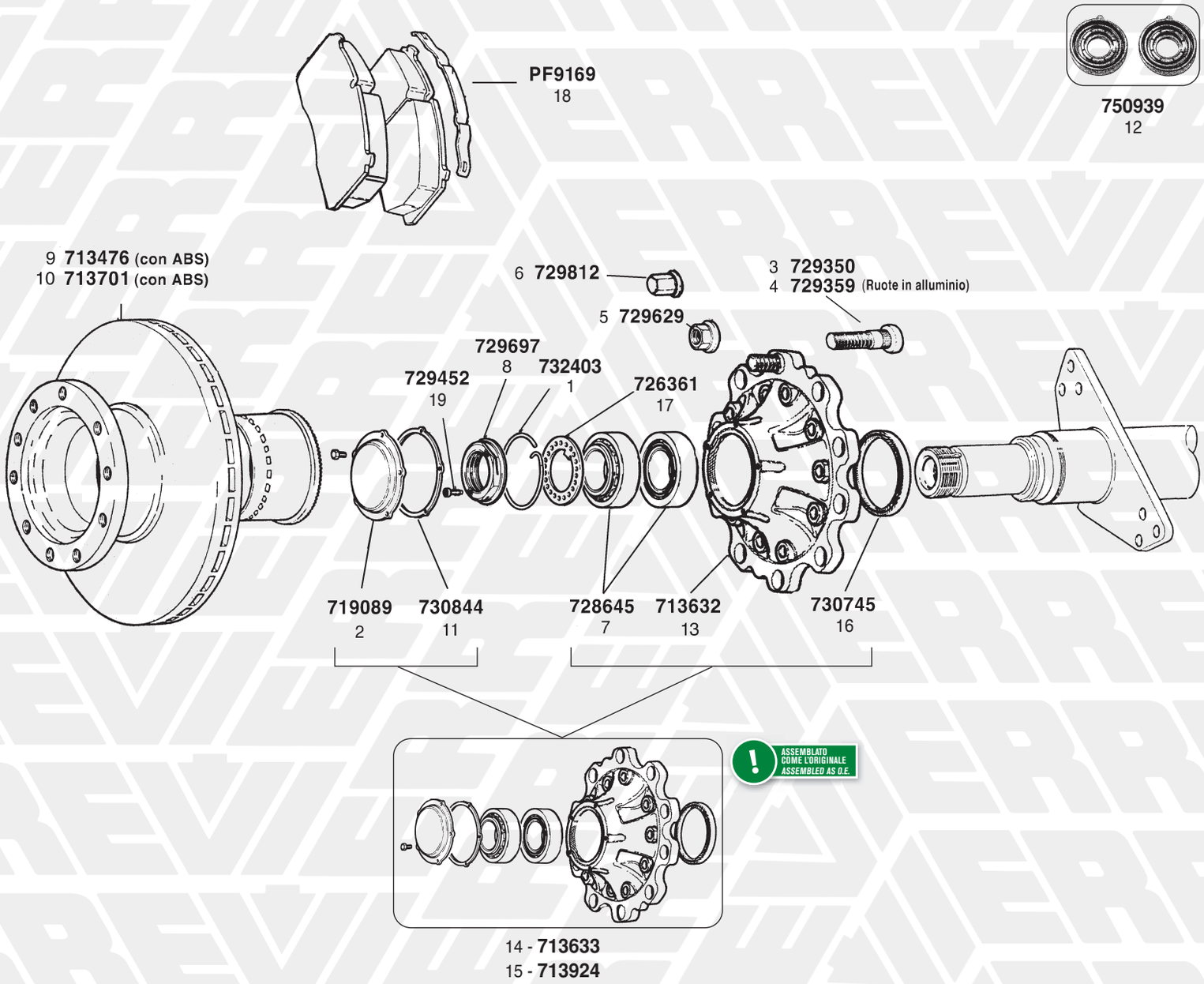

ASSALE "Serie LM e LC" / *"LM and LC Series" AXLE PARTS*

DISCO FRENO "ELSA 195" / *"ELSA 195" BRAKE DISC*

FIG. *ITEM*	RIF. ERREVI *ERREVI REF.*	DESCRIZIONE PARTICOLARI *DESCRIPTION*		TIPO *VEHICLE MODEL*	RIF. ORIGINALE *ORIGINAL REF.*	
1	**732403**	Anello di fermo per dado / *Retaining clip*				21224865 21224865PK5
2	**719089**	Calotta coprimozzo / *Hub cap*				21224673
3	**729350**	Colonnetta fissaggio ruota / *Wheel stud*	M22x1,5 L=80			21220132
4	**729359**	Colonnetta fiss. ruota (ruote alluminio) / *Aluminium wheels*	M22x1,5 L=95			21220969
5	**729629**	Dado per colonnetta / *Wheel nut*	M22x1,5 H=31			21218643 21226395
6	**729812**	Dado per colonnetta chiuso / *Wheel nut*	M22x1,5 Ch=32			21218645 21226397
7	**728645**	Cuscinetto interno ed esterno / *Hub bearing*	ø 82x140x36			99041075 BT1-0127/Q
8	**729697**	Dado arresto cuscinetto mozzo / *Pinch nut*	M82x2 H=18			21224762
9	**713476**	Disco freno con **ABS** / *Brake disc **c/w ABS***	ø 378x154 10 fori / *holes* ø 16			21225115 21227349 MBR5073 MBR9018
10	**713701**	Disco freno con **ABS** / *Brake disc **c/w ABS***	ø 380 8 fori / *holes* ø 24			68325372 MBR9014
11	**730844**	Guarnizione per calotta / *Hub cap gasket*				21224759
12	**750939**	Kit revisione pinza freno / *Brake caliper, repair kit*				MCK1139
13	**713632**	Mozzo ruota nudo / *Wheel hub, bare*				-
14	**713633**	Mozzo ruota completo / *Wheel hub assembly*				14225425
15	**713924**	Mozzo ruota completo (con cuscinetti SKF) *Wheel hub assembly (complete with SKF bearings)*				14225425
16	**730745**	Paraolio interno mozzo / *Oil seal*	ø 117x152,6x27,5			21200321A
17	**726361**	Rondella con dente / *Retaining washer*	ø 82,5x138,5x4			21224669
18	**PF9169**	Serie pastiglie freno complete di kit / *Brake pad set c/w kit* Imp. Frenante **MERITOR** *Brake system*	210x100x30		**29169** **29177**	68324665 MDP5093 MDP5100 MDP5103
19	**729452**	Vite bloccaggio dado mozzo / *Pinch nut screw*	M8x1,25 L=20			21224864

I marchi ed i nominativi dei costruttori come pure i riferimenti originali sono esposti a solo titolo indicativo in quanto i nostri particolari non sono originali
Manufacturer's names and part numbers in this catalogue are used for cross reference purposes only and do not imply anything about the origin or manufacturer of product.

ASSALE "Serie TA e TC" / *"TA and TC Series" AXLE PARTS*

MOZZO / *HUB SYSTEM*

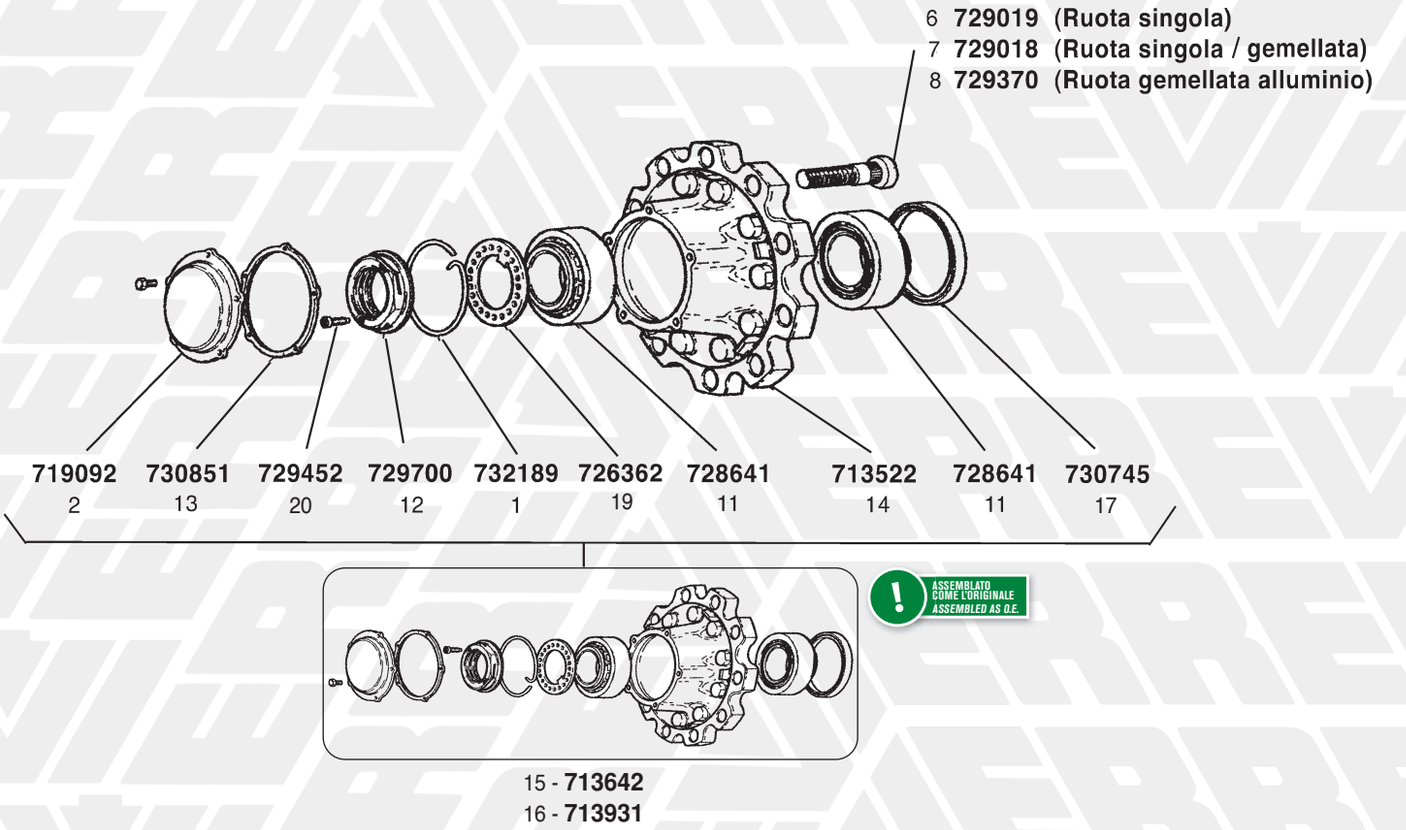

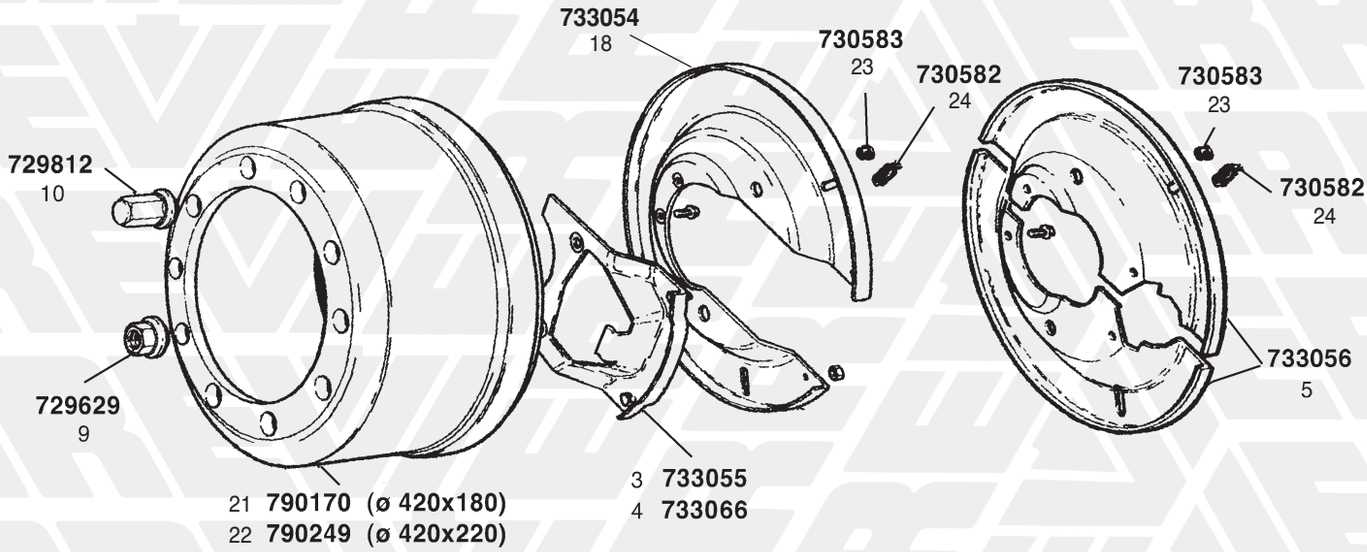

ASSALE "Serie TA e TC" / *"TA and TC Series" AXLE PARTS*

MOZZO / *HUB SYSTEM*

FIG. *ITEM*	RIF. ERREVI *ERREVI REF.*	DESCRIZIONE PARTICOLARI *DESCRIPTION*		TIPO *VEHICLE MODEL*		RIF. ORIGINALE *ORIGINAL REF.*
1	**732189**	Anello di fermo per dado / *Retaining clip*				21226117PK5
2	**719092**	Calotta coprimozzo / *Hub cap*				21226038
3	**733055**	Chiusura per parapolvere / *Dust cover filler plate*	420x180	fino a / *until to* 03/2001		15224518
4	**733066**	Chiusura per parapolvere / *Dust cover filler plate*		da / *from* 04/2001		15225842
5	**733056**	Coppia parapolvere per massa frenante / *Dust cover - pair*	420x220			21221567 21221568
6	**729019**	Colonnetta fissaggio ruota **SINGOLA** *Wheel stud (**SINGLE WHEEL**)*	M22x1,5 L=87			21022167
7	**729018**	Colonnetta fiss. ruota **SINGOLA e GEMELLATA** (cerchio in alluminio) *Aluminium wheels (**SINGLE and TWIN WHEEL**)*	M22x1,5 L=98			21020997
8	**729370**	Colonnetta fiss. ruota **GEMELLATA** (cerchio in alluminio) *Aluminium wheels (**TWIN WHEEL**)*	M22x1,5 L=110			21206355
9	**729629**	Dado per colonnetta / *Wheel nut*	M22x1,5 H=30			21225653
10	**729812**	Dado per colonnetta chiuso / Wheel nut	M22x1,5 Ch=32			21218645
11	**728641**	Cuscinetto interno ed esterno mozzo / *Hub bearing*	ø 90x147x42			99041035**S**
12	**729700**	Dado arresto cuscinetto mozzo / *Pinch nut*				21226003
13	**730851**	Guarnizione per calotta (tipo solo gomma) *Hub cap gasket (only rubber)*				21226119
14	**713522**	Mozzo ruota nudo / *Wheel hub, bare*				-
15	**713642**	Mozzo ruota completo / *Wheel hub assembly*				14226120
16	**713931**	Mozzo ruota completo (con cuscinetti SKF) *Wheel hub assembly (complete with SKF bearings)*				14226120
17	**730745**	Paraolio interno mozzo / *Oil seal*	ø 117x152,6x27,5			21200321A
18	**733054**	Parapolvere per massa frenante / *Dust cover*	420x180			21224522
19	**726362**	Rondella con dente / *Retaining washer*				21226090
20	**729452**	Vite bloccaggio dado mozzo / *Pinch nut screw*	M8x1,25 L=20			21224864
21	**790170**	Tamburo freno / *Brake drum*	ø 420x180			21018986 21021284 21018986V
22	**790249**	Tamburo freno / *Brake drum*	ø 420x220			21021114 21021114AV
23	**730583**	Tappo per ispezione freni - tondo / *Inspection plug*				21211385
24	**730582**	Tappo per ispezione freni - ovale / *Inspection plug*				21220719

I marchi ed i nominativi dei costruttori come pure i riferimenti originali sono esposti a solo titolo indicativo in quanto i nostri particolari non sono originali
Manufacturer's names and part numbers in this catalogue are used for cross reference purposes only and do not imply anything about the origin or manufacturer of product.

ASSALE "Serie TA e TC" / *"TA and TC Series" AXLE PARTS*
MASSA FRENANTE ø 420x180/220 / *ø 420x180/220 BRAKES*

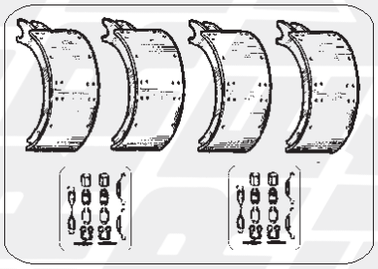

7 - **711907**
8 - **M11907** **NEW**

RIF. ERREVI *ERREVI REF.*	ø TAMBURO *ø DRUM*	Q.TÀ *Q.TY*	DIMENSIONI / *DIMENSIONS* A B C	RIVETTI / *RIVETS* Dim.
K08090	419	4 4	178 x 190 x 18.5/17 178 x 190 x 17.9/13.2	6.3 x 16
K08092			(+ 10/10)	

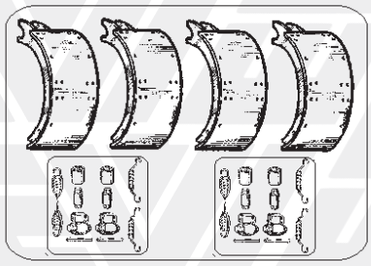

27 - **711908**
28 - **M11908** **NEW**

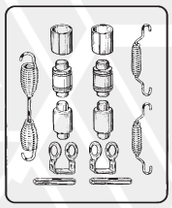

15 - **711706**

RIF. ERREVI *ERREVI REF.*	ø TAMBURO *ø DRUM*	Q.TÀ *Q.TY*	DIMENSIONI / *DIMENSIONS* A B C	RIVETTI / *RIVETS* Dim.
K30310	419	4 4	219 x 190 x 18/13.3 219 x 190 x 18.6/17.1	6.3 x 16
K30312			(+ 10/10)	

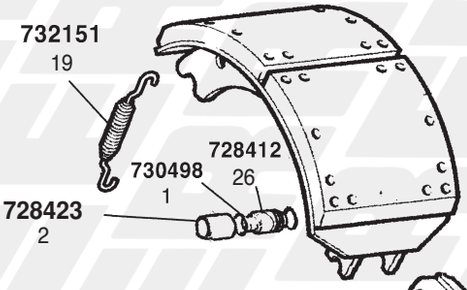

8 - **718616**
12 - **718620**

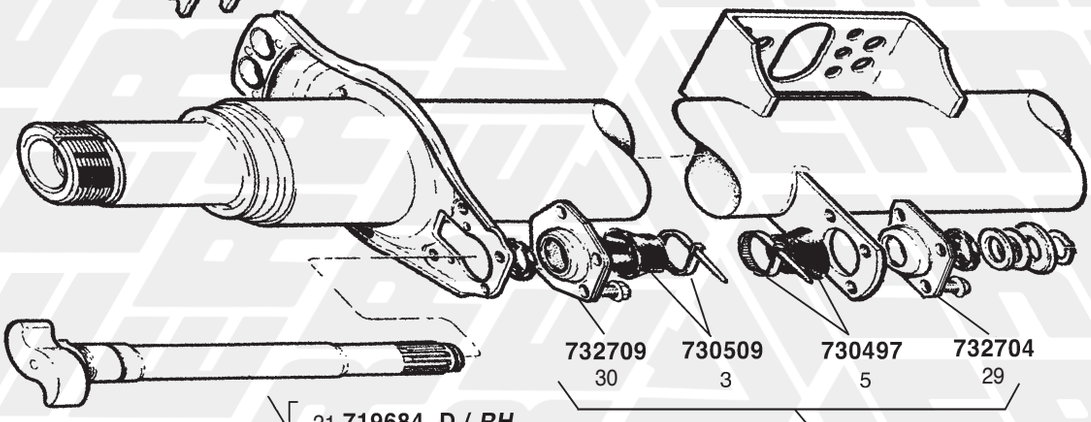

21 **719684** **D** / ***RH***
22 **719685** **S** / ***LH***
23 **719687** **D** / ***RH***
24 **719686** **S** / ***LH***

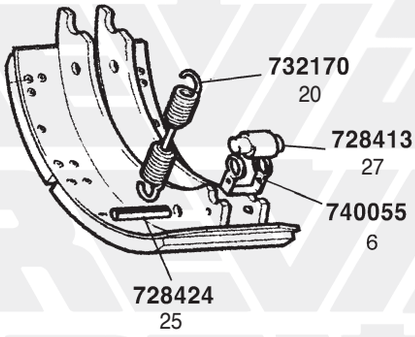

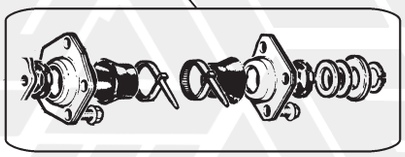

711922
16

727260
28

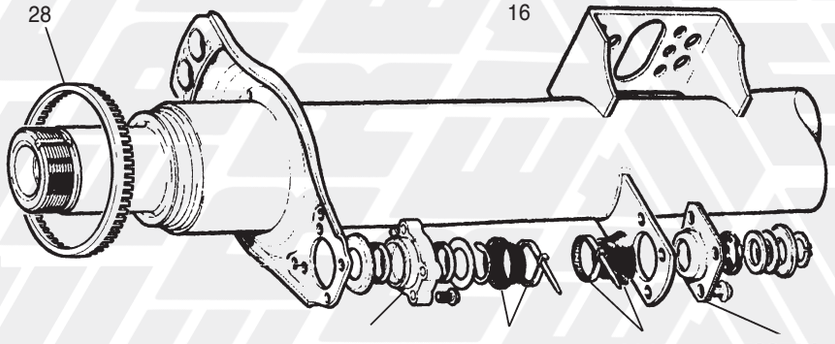



727630
18



17 - **711727**

ASSALE "Serie TA e TC" / *"TA and TC Series" AXLE PARTS*

MASSA FRENANTE ø 420x180/220
ø 420x180/220 BRAKES

FIG. *ITEM*	RIF. ERREVI *ERREVI REF.*	DESCRIZIONE PARTICOLARI *DESCRIPTION*		TIPO *VEHICLE MODEL*	RIF. ORIGINALE *ORIGINAL REF.*	
1	**730498**	Anello in gomma per rullo superiore ganascia *Anchor pin O-ring*				21220668
2	**728423**	Boccola per rullo superiore ganascia / *Anchor pin bush*	ø 32x35x37			21221028
3	**730509**	Cuffia parapolvere con fascetta - lato esterno / *Outer boot*		fino a / *until to* 03/2001	21221065	21224730
4	**730548**	Cuffia parapolvere con fascetta - lato esterno / *Outer boot*		da / *from* 04/2001	21221065	2260K1155
5	**730497**	Cuffia parapolvere con fascetta - lato interno / *Inner boot*			21204849	21221065
6	**740055**	Fermo per rullo ganascia / *Retaining clip*				21023758
7	**711907**	Serie ganasce con ceppi STD ed accessori *Brake shoe set c/w STD linings and accessories*	ø 420x180			15205533**S**
8	**M11907**	Serie ganasce con ceppi magg. 10/10 ed accessori *Brake shoe set c/w + 10/10 linings and accessories*	ø 420x180			15205533**S**
9	**718616**	Ganascia freno nuda (occhio aperto) / *Brake shoe, unlined*	mm. 180			15205533**S**
10 11	**K08090** **K08092**	Serie ceppi freno - STD - con rivetti *Brake linings set - STD - c/w rivets* (+ 10/10)			**19036** **19037**	21200790B 21200791B
12	**711908**	Serie ganasce con ceppi STD ed accessori *Brake shoe set c/w STD linings and accessories*	ø 420x220			15205191**S**
13	**M11908**	Serie ganasce con ceppi magg. 10/10 ed accessori *Brake shoe set c/w + 10/10 linings and accessories*	ø 420x220			15205191**S**
14	**718620**	Ganascia freno nuda (occhio aperto) / *Brake shoe, unlined*	mm. 220			15205191**S**
15 16	**K30310** **K30312**	Serie ceppi freno - STD - con rivetti *Brake linings set - STD - c/w rivets* (+ 10/10)			**19369** **19370**	21200794 21200795
17	**711706**	(2) Kit revisione ganasce (½ Assale) / *Brake shoe repair kit (½ Axle)*				AXL125
18	**711922**	Kit riparazione perno a chiave / *Camshaft repair kit*		fino a / *until to* 03/2001		-
19	**711727**	Kit riparazione perno a chiave / *Camshaft repair kit*		da / *from* 04/2001		AXL140
20	**727630**	Leva freni autoregistrante / *Automatic slack-adjuster*	10 cave */splines*		21222694 21223694	21229249
21	**732151**	Molla sup. richiamo ganasce / *Retaining spring*	L tot. 130			21205194PK100
22	**732170**	Molla richiamo ganasce / *Return spring*	L tot. 220			21221224PK10
23	**719684**	Perno a chiave Dx / *Camshaft RH*	L "A" = 525,5	fino a / *until to* 03/2001		21221070**S**
24	**719685**	Perno a chiave Sx / *Camshaft LH*	L "A" = 525,5	fino a / *until to* 03/2001		21221071**S**
25	**719687**	Perno a chiave Dx / *Camshaft RH*	L "A" = 587,5	fino a / *until to* 03/2001		21221194**S**
26	**719686**	Perno a chiave Sx / *Camshaft LH*	L "A" = 587,5	fino a / *until to* 03/2001		21221195**S**
27	**728424**	Pernetto per molla ganascia / *Roll pin*				21220171PK20
28	**728412**	Rullo superiore per ganascia / *Cam roller*	ø 32x56			21205193G
29	**728413**	Rullo inferiore per ganascia / *Cam roller*	ø 32x58			21006610
30	**727260**	Ruota fonica / *Impulse wheel*	100 denti / *teeth*			21213316
31	**732704**	Supporto compl. perno a chiave - lato interno *Spherical end bearing bracket*				15213430
32	**732709**	Supporto compl. perno a chiave - lato esterno *Cam head bearing bracket*		fino a / *until to* 03/2001		15224821
33	**732710**	Supporto compl. perno a chiave - lato esterno *Cam head bearing bracket*		da / *from* 04/2001		A23105Q1213

I marchi ed i nominativi dei costruttori come pure i riferimenti originali sono esposti a solo titolo indicativo in quanto i nostri particolari non sono originali
Manufacturer's names and part numbers in this catalogue are used for cross reference purposes only and do not imply anything about the origin or manufacturer of product.

ASSALE "Serie TA e TC" / *"TA and TC Series" AXLE PARTS*

1 DISCO FRENO "D DUCO" / *"D DUCO" BRAKE DISC*

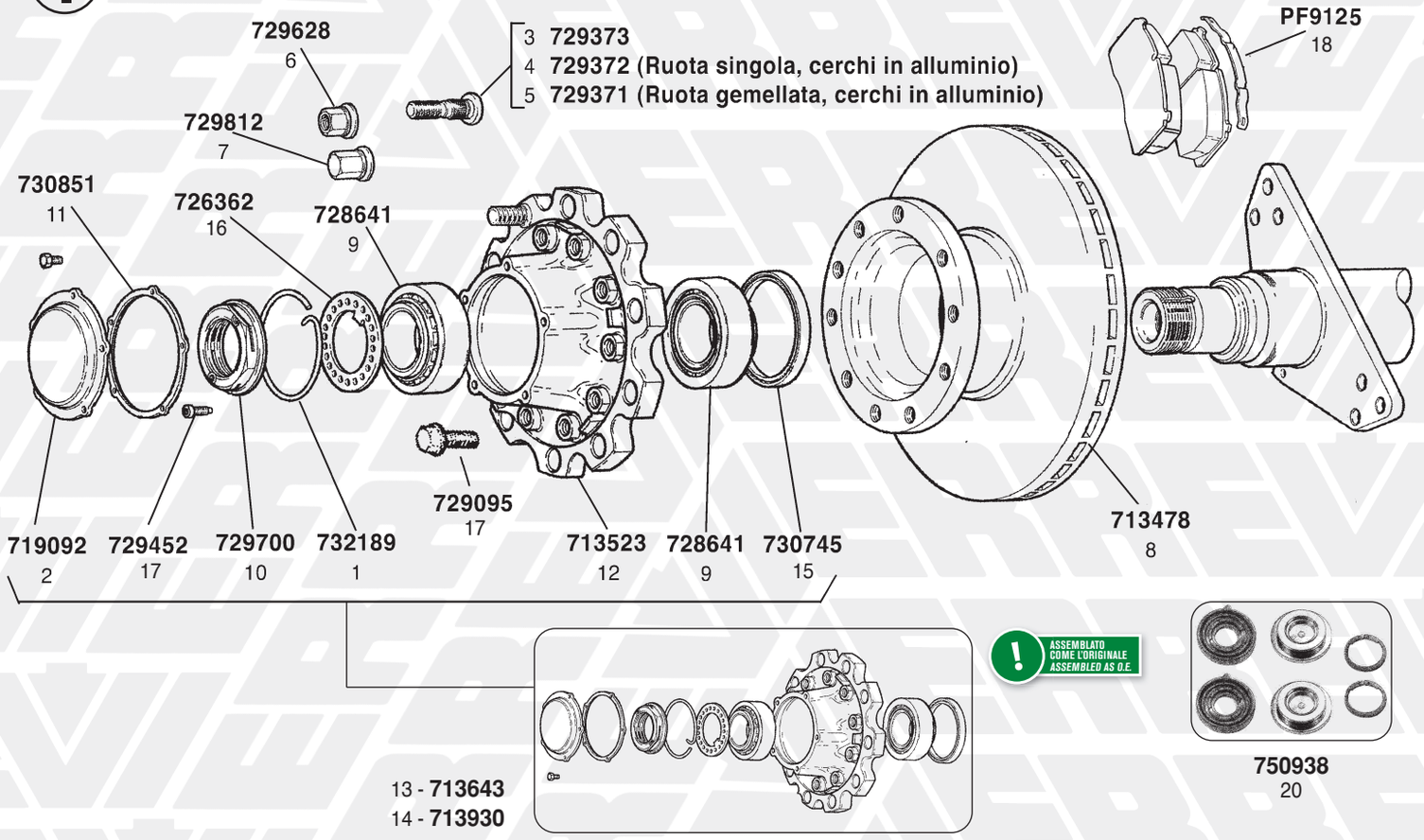

2 DISCO FRENO "ELSA 2" / *"ELSA 2" BRAKE DISC*

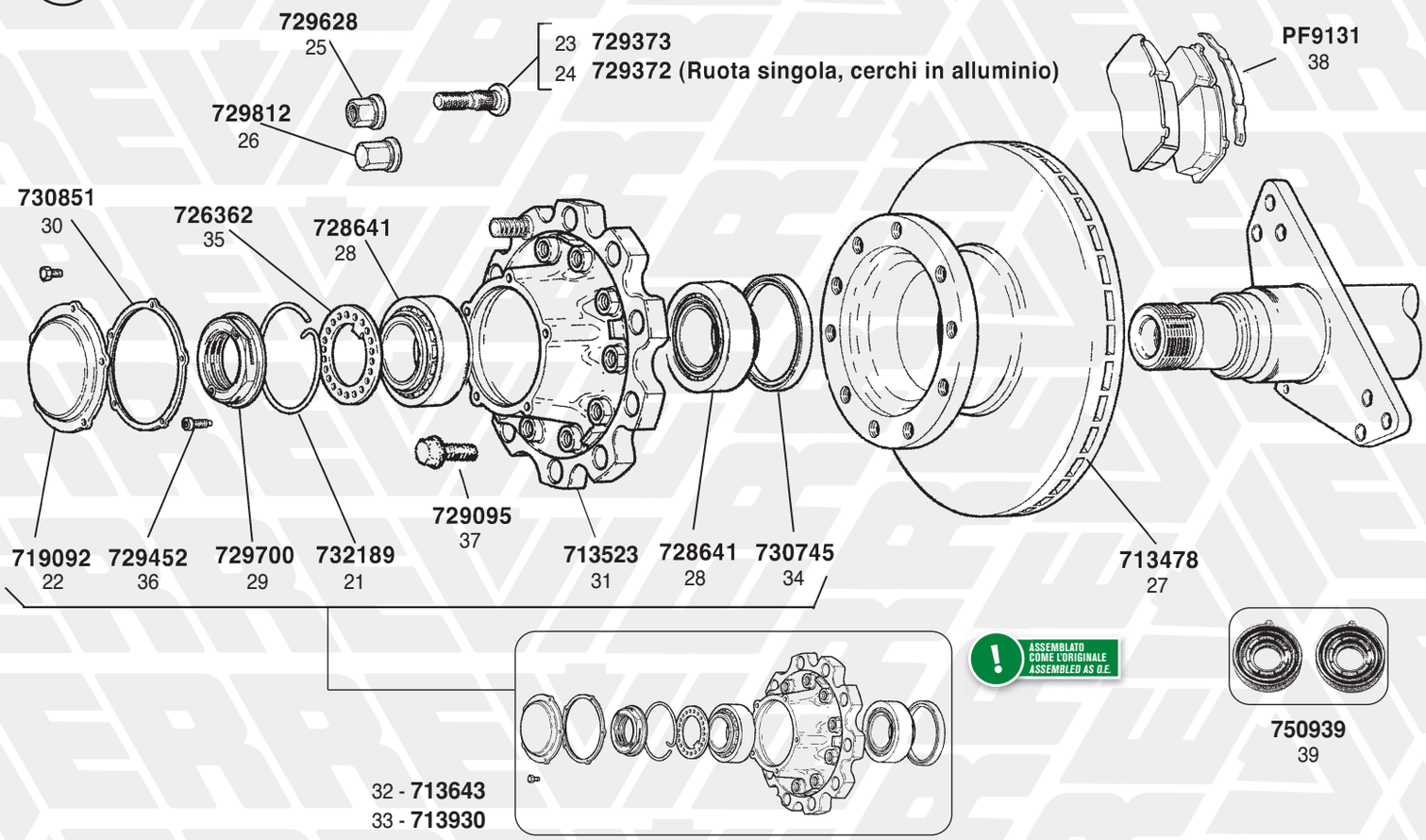

ASSALE "Serie TA e TC" / *"TA and TC Series" AXLE PARTS*

1 DISCO FRENO "D DUCO" / *"D DUCO" BRAKE DISC*

FIG. ITEM	RIF. ERREVI ERREVI REF.	DESCRIZIONE PARTICOLARI DESCRIPTION		TIPO VEHICLE MODEL	RIF. ORIGINALE ORIGINAL REF.	
1	**732189**	Anello di fermo per dado / *Retaining clip*			21226117	21226117PK5
2	**719092**	Calotta coprimozzo / *Hub cap*				21226038
3	**729373**	Colonnetta fissaggio ruota / *Wheel stud*	M22x1,5 L= 78			21226340
4	**729372**	Colonnetta fiss. ruota **SINGOLA** (cerchi in alluminio) *Aluminium wheels (**SINGLE WHEEL**)*	M22x1,5 L= 83			21226478
5	**729371**	Colonnetta fiss. ruota **GEMELLATA** (cerchi in alluminio) *Aluminium wheels (**TWIN WHEEL**)*	M22x1,5 L= 100			21226479
6	**729628**	Dado per colonnetta (**DACROMET**) / *Wheel nut*	M22x1,5 H=31			21226396
7	**729812**	Dado per colonnetta chiuso / Wheel nut	M22x1,5 Ch=32			21218645
8	**713478**	Disco freno / *Brake disc*	ø 433x150 10 fori M16		68323825	MBR5124 MBR9004
9	**728641**	Cuscinetto interno ed esterno mozzo / *Hub bearing*	ø 90x147x42			99041035**S**
10	**729700**	Dado arresto cuscinetto mozzo / *Pinch nut*				21226003
11	**730851**	Guarnizione per calotta (tipo solo gomma) *Hub cap gasket (only rubber)*				21226119
12	**713523**	Mozzo ruota, nudo / *Wheel hub, bare*				-
13	**713643**	Mozzo ruota completo / *Wheel hub assembly*			14226121	14226492
14	**713930**	Mozzo ruota con cuscinetti SKF *Wheel hub c/w SKF bearings*				14226121 14226492
15	**730745**	Paraolio interno mozzo / *Oil seal*	ø 117x152,6x27,5			21200321A
16	**726362**	Rondella con dente / *Retaining washer*				21226090
17	**729452**	Vite bloccaggio dado mozzo / *Pinch nut screw*	M8x1,25 L=20			21224864
18	**729095**	Vite fissaggio disco freno / *Screw*	M16x2 L= 60			21225100 21227263
19	**PF9125**	Serie pastiglie freno complete di kit / *Brake pad set c/w kit* Impianto frenante **MERITOR** *Brake system*			**29125**	MDP1388 MDP5057
20	**750938**	Kit revisione pinza freno / *Brake caliper, repair kit*				MCK1238

2 DISCO FRENO "ELSA 2" / *"ELSA 2" BRAKE DISC*

21	**732189**	Anello di fermo per dado / *Retaining clip*			21226117	21226117PK5
22	**719092**	Calotta coprimozzo / *Hub cap*				21226038
23	**729373**	Colonnetta fissaggio ruota / *Wheel stud*	M22x1,5 L= 78			21226340
24	**729372**	Colonnetta fiss. ruota **SINGOLA** (cerchi in alluminio) *Aluminium wheels (**SINGLE WHEEL**)*	M22x1,5 L= 83			21226478
25	**729628**	Dado per colonnetta (**DACROMET**) / *Wheel nut*	M22x1,5 H=31			21226396
26	**729812**	Dado per colonnetta chiuso / Wheel nut	M22x1,5 Ch=32			21218645
27	**713478**	Disco freno / *Brake disc*	ø 433x150 10 fori M16		68323825	MBR5124 MBR9004
28	**728641**	Cuscinetto interno ed esterno mozzo / *Hub bearing*	ø 90x147x42			99041035**S**
29	**729700**	Dado arresto cuscinetto mozzo / *Pinch nut*				21226003
30	**730851**	Guarnizione per calotta (tipo solo gomma) *Hub cap gasket (only rubber)*				21226119
31	**713523**	Mozzo ruota nudo / *Wheel hub, bare*				-
32	**713643**	Mozzo ruota completo / *Wheel hub assembly*				14226492
33	**713930**	Mozzo ruota con cuscinetti SKF *Wheel hub c/w SKF bearings*				14226121 14226492
34	**730745**	Paraolio interno mozzo / *Oil seal*	ø 117x152,6x27,5			21200321A
35	**726362**	Rondella con dente / *Retaining washer*				21226090
36	**729452**	Vite bloccaggio dado mozzo / *Pinch nut screw*	M8x1,25 L=20			21224864
37	**729095**	Vite fissaggio disco freno / *Screw*	M16x2 L= 60			21225100 21227263
38	**PF9131**	Serie pastiglie freno complete di kit / *Brake pad set c/w kit* Impianto frenante **MERITOR** *Brake system*			**29131** MDP5059 MDP5060	MDP5073 MDP5097
39	**750939**	Kit revisione pinza freno / *Brake caliper, repair kit*				MCK1139

I marchi ed i nominativi dei costruttori come pure i riferimenti originali sono esposti a solo titolo indicativo in quanto i nostri particolari non sono originali
Manufacturer's names and part numbers in this catalogue are used for cross reference purposes only and do not imply anything about the origin or manufacturer of product.

ASSALE "Serie TA e TC" / *"TA and TC Series" AXLE PARTS*

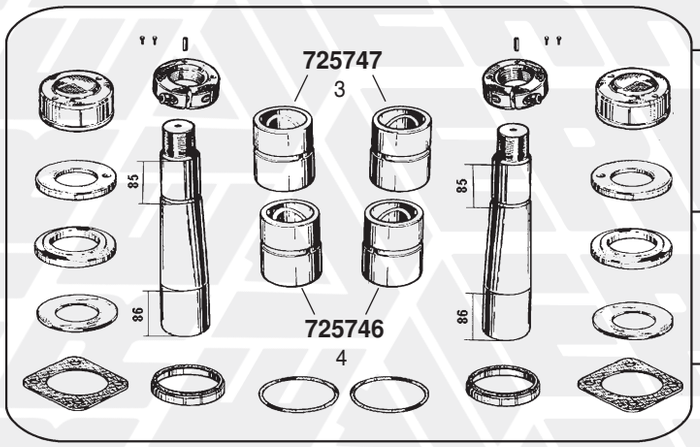

1 **711960 (1 RUOTA)**
(Services 1 wheel)
con boccole in Bronzo
with Bronze bushes

2 **711308 (2 RUOTE)**
(Services 2 wheels)
con boccole in Bronzo
with Bronze bushes

5 **711926 (2 RUOTE)**
(Services 2 wheels)
con boccole in Nylon
with Nylon bushes

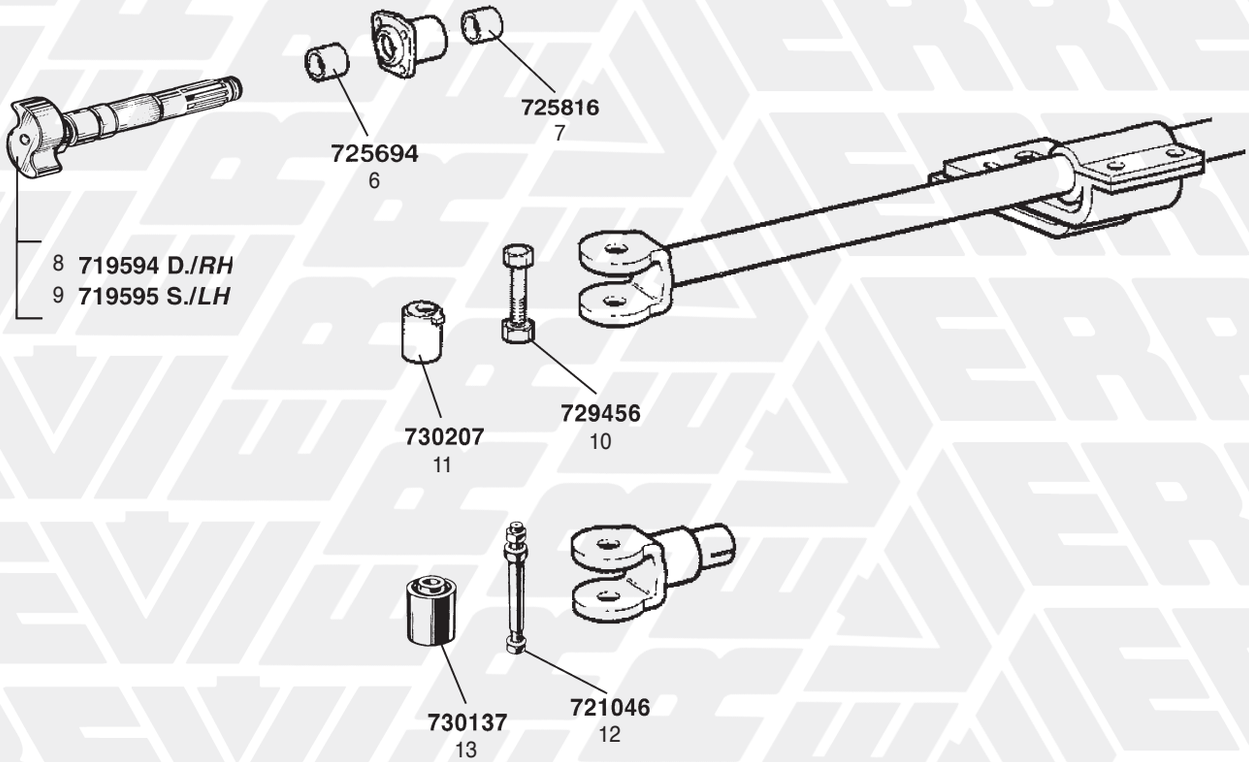

8 **719594 D./*RH***
9 **719595 S./*LH***

ASSALE AUTOSTERZANTE Serie TM - TE / *SELF-STEERING AXLE*

FIG. *ITEM*	RIF. ERREVI *ERREVI REF.*	DESCRIZIONE PARTICOLARI *DESCRIPTION*		TIPO *VEHICLE MODEL*	RIF. ORIGINALE *ORIGINAL REF.*	
1	**711960**	Complessivo revisione perni fusi (**1 RUOTA**) *King pin repair kit (**Services 1 WHEEL**)*	ø 55/60 L=335			-
2	**711308**	Complessivo revisione perni fusi (**2 RUOTE**) *King pin repair kit (**Services 2 WHEELS**)*	ø 55/60 L=335			-
3	**725747**	Boccola sup. per fuso / *King pin bush, top*	ø 55x68x74			21212456B
4	**725746**	Boccola inf. per fuso / *King pin bush, bottom*	ø 60x68x74			21212413B
5	**711926**	Complessivo revisione perni fusi (**2 RUOTE**) con boccole in nylon *King pin repair kit (**Services 2 WHEELS**) with nylon bushes*				-
6	**725694**	Boccola est. per supporto perno a chiave / *Camshaft support bush*	ø 43,3x47,8x50			21209990
7	**725816**	Boccola int. per supporto perno a chiave *Camshaft support bush, bronze*	ø 38,3x47,8x50			21204703
8	**719594**	Perno a chiave Dx / *Camshaft RH*	L. tot. = 240 mm.			21219301
9	**719595**	Perno a chiave Sx / *Camshaft LH*	L. tot. = 240 mm.			21219302
10	**729456**	Perno per tirante barra accoppiamento c/dado autobloccante *Torque arm bush fixing bolt*	M22x1,5 L=130			21212425
11	**730207**	Silentblock tirante accoppiamento (c/foro eccentrico ø 22) *Torque arm bush*	ø 22x63x72,5			21212426
12	**721046**	Perno conico per tirante barra accoppiamento c/dado *Torque arm tapered bush fixing bolt*	L=160	TE		21212569
13	**730137**	Silentblock conico tirante accoppiamento *Torque arm tapered bush*	ø 22/25x63x72	TE		21212570

I marchi ed i nominativi dei costruttori come pure i riferimenti originali sono esposti a solo titolo indicativo in quanto i nostri particolari non sono originali
Manufacturer's names and part numbers in this catalogue are used for cross reference purposes only and do not imply anything about the origin or manufacturer of product.

1 SOSPENSIONI "TIPO M-SM" / *"M-SM TYPE" SUSPENSION PARTS*

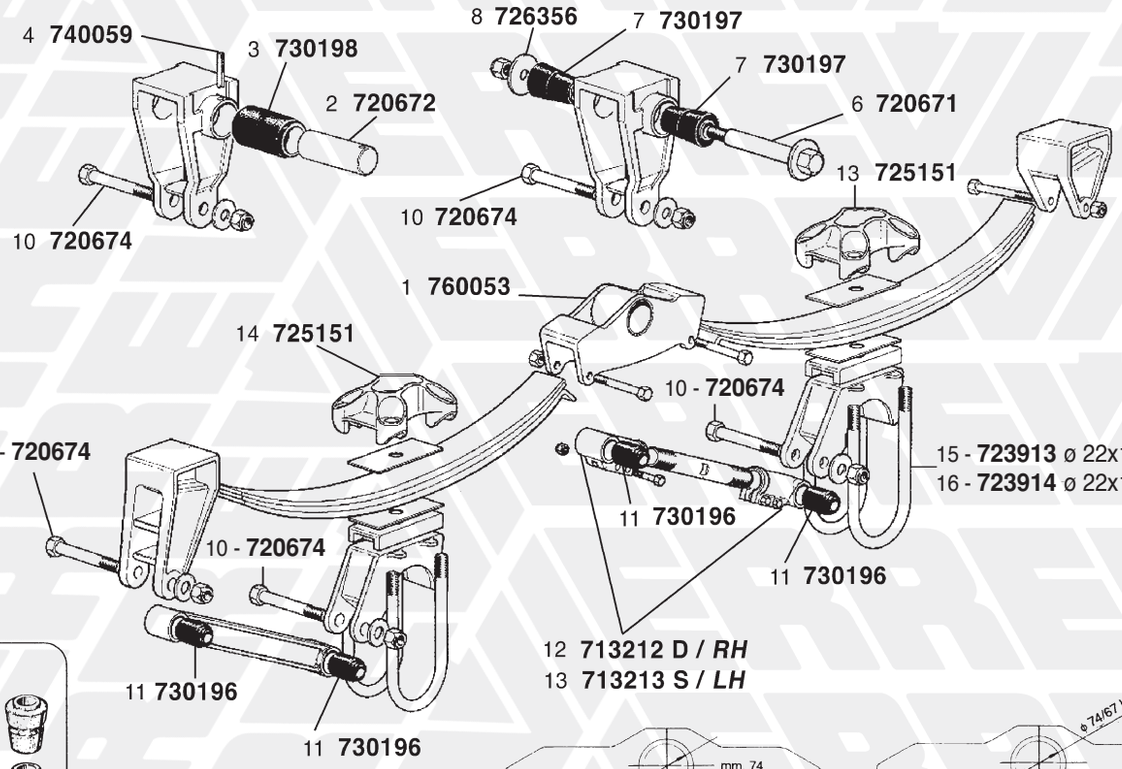

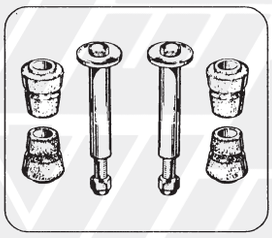

9 **711913**

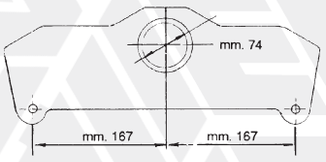

1 **760053**

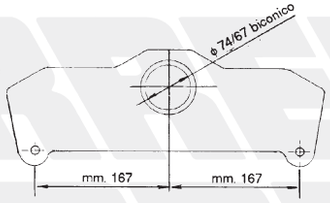

5 **760052**

2 SOSPENSIONI "TIPO SMT" / *"SMT TYPE" SUSPENSION PARTS*

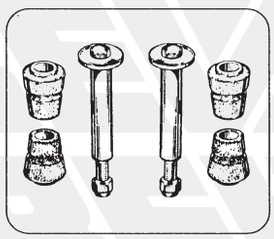

711913
22

18 - **760050**

17 - **760052**

26 - **711996**

FIG. *ITEM*	RIF. ERREVI *ERREVI REF.*	DESCRIZIONE PARTICOLARI *DESCRIPTION*		TIPO *VEHICLE MODEL*		RIF. ORIGINALE *ORIGINAL REF.*
		1 SOSPENSIONI "TIPO M-SM" / *"M-SM TYPE" SUSPENSION PARTS*				
		BILANCIERE CON BOCCOLE CILINDRICHE / *EQUALISER, PARALLEL BUSH*				
1	**760053**	Bilanciere collegamento 1°-2° Asse (foro cilindrico) *Equaliser, parallel bush*		**Tipo "M" / *"M" type***		19016378A
2	**720672**	Perno bilanciere / *Equaliser bolt*	ø 51x177	**Tipo "M" / *"M" type***		21016381**S**
3	**730198**	Boccola elastica cilindrica / *Equaliser parallel bush*	ø 51,5x78,5x104	**Tipo "M" / *"M" type***		21011746
4	**740059**	Spina elastica per perno / *Drive pin*		**Tipo "M" / *"M" type***		21016382
		BILANCIERE CON BOCCOLE CONICHE / *EQUALISER, TAPERED BUSH*				
5	**760052**	Bilanciere collegamento 1°-2° Asse (foro conico) *Equaliser, tapered bush*	(Passo corto)	**Tipo "SM" / *"SM" type***		21203141A
6	**720671**	Perno bilanciere c/dado e rondella *Equaliser bolt c/w nut and washer*	ø 41,2x277	**Tipo "SM" / *"SM" type***		21206000
7	**730197**	Boccola elastica conica / *Equaliser tapered bush*	ø 41,5x69/88x112	**Tipo "SM" / *"SM" type***		21020676
8	**726356**	Rondella per dado perno bilancere / *Equaliser shaft washer*	ø 25,5x100x6	**Tipo "SM" / *"SM" type***		21020678
9	**711913**	Kit revisione perni centrali bilancieri / *Equaliser shaft assembly*		**Tipo "SM" / *"SM" type***		-
		TIRANTI PER ASSALI / *TORQUE ARM*				
10	**720674**	Perno per tirante c/ dado e rondella *Torque arm bolt c/w nut and washer*	ø 22,1x140,5			21015626
11	**730196**	Boccola elastica cilindrica / *Torque arm bush*	ø 22,3x48x76			21011745
12	**713212**	Testina completa registrabile Dx per tiranti (con boccola cilindrica) *Torque arm end RH, parallel bush*				19015798
13	**713213**	Testina completa registrabile Sx per tiranti (con boccola cilindrica) *Torque arm end LH, parallel bush*				19015799
14	**725151**	Piastra superiore balestra / *Spring top plate*				21206056
15	**723913**	Staffa balestra Tonda c/dadi / *U Bolt c/w nuts*	ø 22x130x350			21206225
16	**723914**	Staffa balestra Tonda c/dadi / *U Bolt c/w nuts*	ø 22x130x370			-
		2 SOSPENSIONI "TIPO SMT" / *"SMT TYPE" SUSPENSION PARTS*				
17	**760052**	Bilanciere collegamento 1°-2° Asse (foro conico) *Equaliser, tapered bush*	(Passo corto)			21203141A
18	**760050**	Bilanciere collegamento 2°-3° Asse (foro conico) *Equaliser, tapered bush*				21212512
19	**720671**	Perno bilanciere c/dado e rondella *Equaliser bolt c/w nut and washer*	ø 41,2x277			21206000
20	**730197**	Boccola elastica conica / *Equaliser tapered bush*	ø 41,5x69/88x112			21020676
21	**726356**	Rondella per dado perno bilancere / *Equaliser shaft washer*	ø 25,5x100x6			21020678
22	**711913**	Kit revisione perni centrali bilancieri / *Equaliser shaft assembly*				-
		TIRANTI PER ASSALI / *TORQUE ARM*				
23	**720673**	Perno per tirante c/dado e rondella *Torque arm bolt c/w nut and washer*	ø 31,7x163			21202094
24	**730199**	Boccola elastica conica / *Torque arm bush*	ø 31,8x55,6x60			21202104
25	**711996**	Kit revisione tiranti assali / *Torque arm repair kit*				-
26	**725151**	Piastra superiore balestra / *Spring top plate*				21206056
27	**723913**	Staffa balestra Tonda c/dadi / *U Bolt c/w nuts*	ø 22x130x350			21206225
28	**723914**	Staffa balestra Tonda c/dadi / *U Bolt c/w nuts*	ø 22x130x370			-
29	**722785**	Staffa balestra Tonda c/dadi / *U Bolt c/w nuts*	ø 22x127x460			21204932

I marchi ed i nominativi dei costruttori come pure i riferimenti originali sono esposti a solo titolo indicativo in quanto i nostri particolari non sono originali
Manufacturer's names and part numbers in this catalogue are used for cross reference purposes only and do not imply anything about the origin or manufacturer of product.

1 SOSPENSIONE PNEUMATICA TIPO “FLEXLITE” XL9000 - XL9000L - XL9000H - XL9000HL
AIR SUSPENSION (FLEXLITE TYPE) XL9000 - XL9000L - XL9000H - XL9000HL

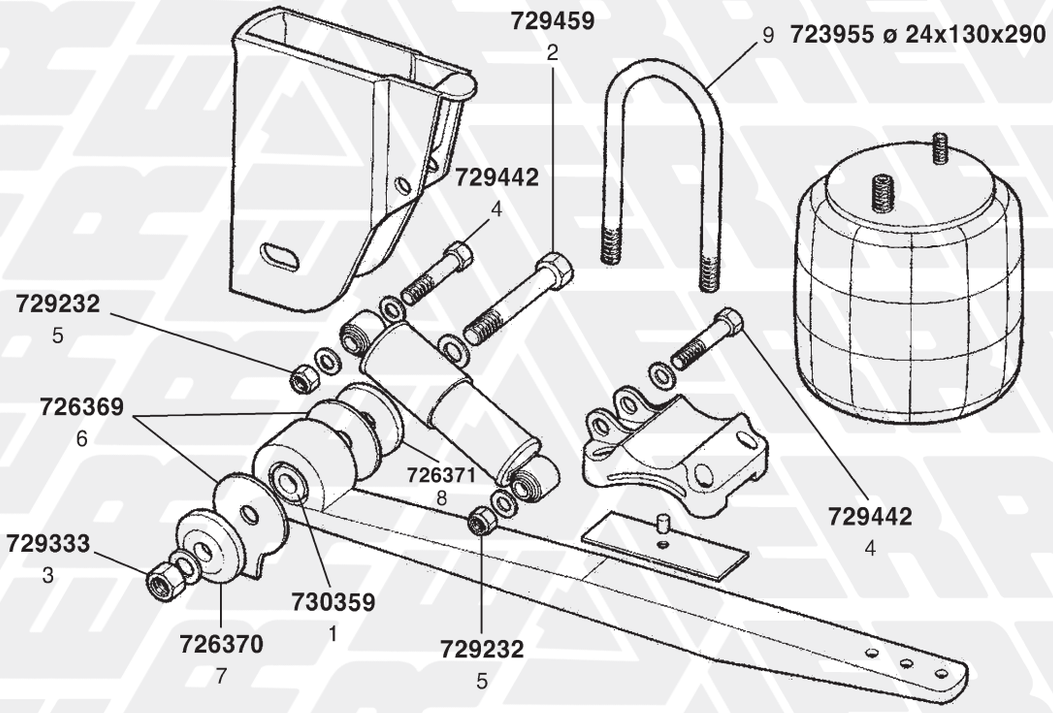

2 SOSPENSIONE PNEUMATICA (TIPO FLEXAIR) A2-041 / A2-115T / A2-115 (VECCHIA SERIE)
AIR SUSPENSION (FLEXAIR) A2-041 / A2115T / A2-115 (OLD SERIES)

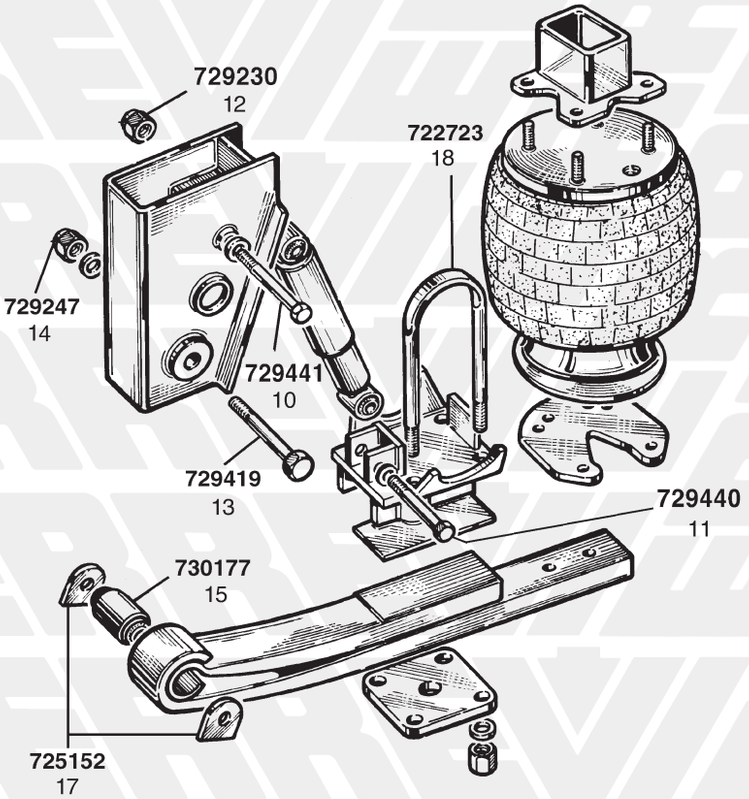

3 SOSPENSIONE PNEUMATICA “EUROFLEX” 9 E
9 E “EUROFLEX” AIR SUSPENSION

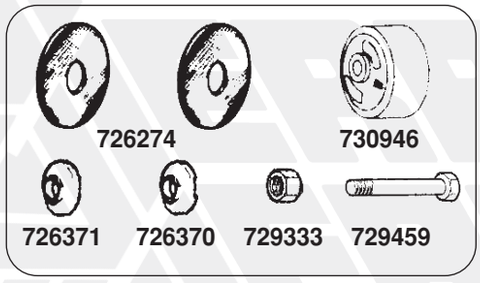

711052
19

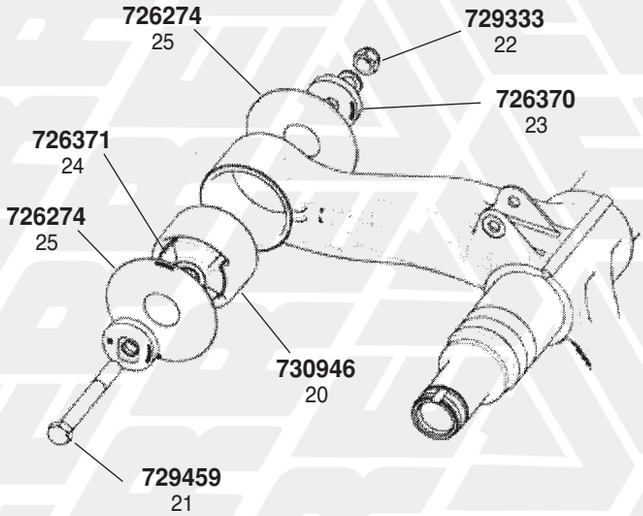

FIG. *ITEM*	RIF. ERREVI *ERREVI REF.*	DESCRIZIONE PARTICOLARI *DESCRIPTION*		TIPO *VEHICLE MODEL*		RIF. ORIGINALE *ORIGINAL REF.*
		1 SOSPENSIONE PNEUMATICA "FLEXLITE" ***"FLEXLITE" AIR SUSPENSION*** **Tipo / *Type* XL9000 - XL9000L - XL9000H - XL9000HL**				
1	**730359**	Boccola elastica per balestra / *Pivot bush*	ø 24x60x80			21225103
2	**729459**	Bullone fissaggio balestra / *Pivot bolt*	M24x3 ø 24x195			21222230 21225155
3	**729333**	Dado per bullone / *Pivot nut*	M24x3 H= 24			99527004
4	**729442**	Bullone sup. e inf. fissaggio ammortizzatore *Shockabsorber bolt*	M16x2 ø 16x95			21225154
5	**729232**	Dado autobloccante per bullone / *Pivot nut*	M16x2 H= 16			21225159
6	**726369**	Rondella int. spallamento balestra / *Thrust washer*	ø int. 24			21224386 21225162
7	**726370**	Rondella int. alloggiamento bullone / *Traking washer, inner*	ø 24x90x15			21225157 21228664
8	**726371**	Rondella est. alloggiamento bullone / *Traking washer, outer*	ø 24x90x15			21225156 21228663
9	**723955**	Staffa balestra Tonda c/dadi / *U Bolt c/w nuts*	ø 24x130x290			21222327 21225151
		2 SOSPENSIONE PNEUMATICA TIPO "FLEXAIR" ***"FLEXAIR TYPE" AIR SUSPENSION*** **A2-041 / A2-115T / A2-115 (VECCHIA SERIE / *OLD SERIES*)**				
10	**729441**	Bullone sup. ammortizzatore / *Shockabsorber bolt*	M20x2 ø 20x170			21215653
11	**729440**	Bullone inf. ammortizzatore / *Shockabsorber bolt*	M20x2 ø 20x115			21215655
12	**729230**	Dado autobl. per bullone ammortizzatore / *Pivot nut*	M20x2 H=17			21215651
13	**729419**	Bullone fissaggio balestra / *Pivot bolt*	M27x2 ø 30x196			21215647
14	**729247**	Dado autobloccante per bullone / *Pivot nut*	M27x2 H=30			21215648
15	**730177**	Boccola elastica per balestra / *Pivot bush*	ø 30x60x102			21215601
16	**730151**	Boccola elastica per balestra **est. acciaio** / *Steel pivot bush*	ø 30x57x102			-
17	**725152**	Rondella di spallamento per balestra / *Thrust washer*				21215650
18	**722723**	Staffa balestra Tonda Piatta c/dadi / *U Bolt c/w nuts*	ø 24x130x315			21215641
		3 SOSPENSIONE PNEUMATICA "EUROFLEX" 9 E ***9 E "EUROFLEX" AIR SUSPENSION***				
19	**711052**	Complessivo revisione sospensione pneumatica (**1 Parte**) *Air suspension repair kit*				MPBK041K
20	**730946**	(1) Boccola elastica / *Silentblock*	ø 24,5x150x120			21230041
21	**729459**	(1) Bullone / *Bolt*	M24x3 L=195			21222230
22	**729333**	(1) Dado / *Nut*	ø M24x3 H=24			99527004
23	**726370**	(1) Rondella interna / *Tracking washer, inner*	ø 24x90x15			21228664
24	**726371**	(1) Rondella esterna / *Tracking washer, outer*	ø 24x90x15			21228663
25	**726274**	(2) Rondella rasamento / *Washer*	ø 64x191x7,5			21226663

I marchi ed i nominativi dei costruttori come pure i riferimenti originali sono esposti a solo titolo indicativo in quanto i nostri particolari non sono originali
Manufacturer's names and part numbers in this catalogue are used for cross reference purposes only and do not imply anything about the origin or manufacturer of product.

SOSPENSIONE PNEUMATICA“FLEXAIR” / *“FLEXAIR” AIR SUSPENSION*
Tipo / *Type* FL9000NB/L/H/HL/HLL/M - FP11000 - FL11000/L/D/B/LB/CT

1 C/PERNO BALESTRA ø 24 *WITH SPRING PIN ø 24*

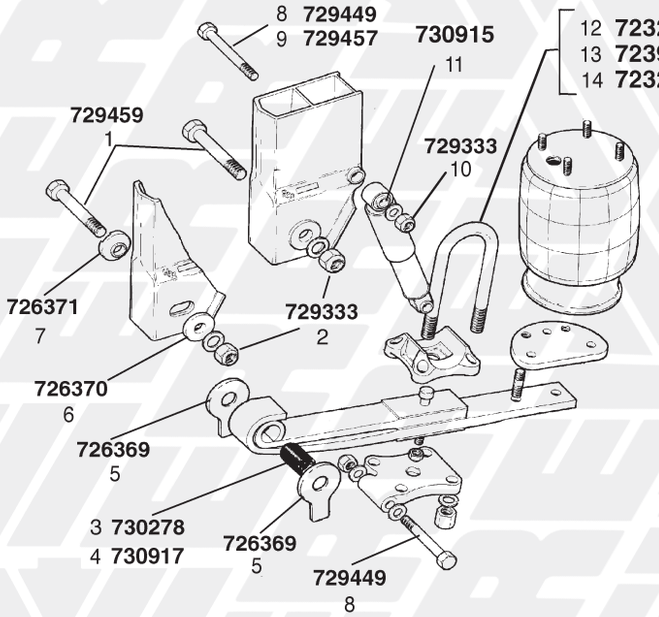

2 C/PERNO BALESTRA ø 30 *WITH SPRING PIN ø 30*

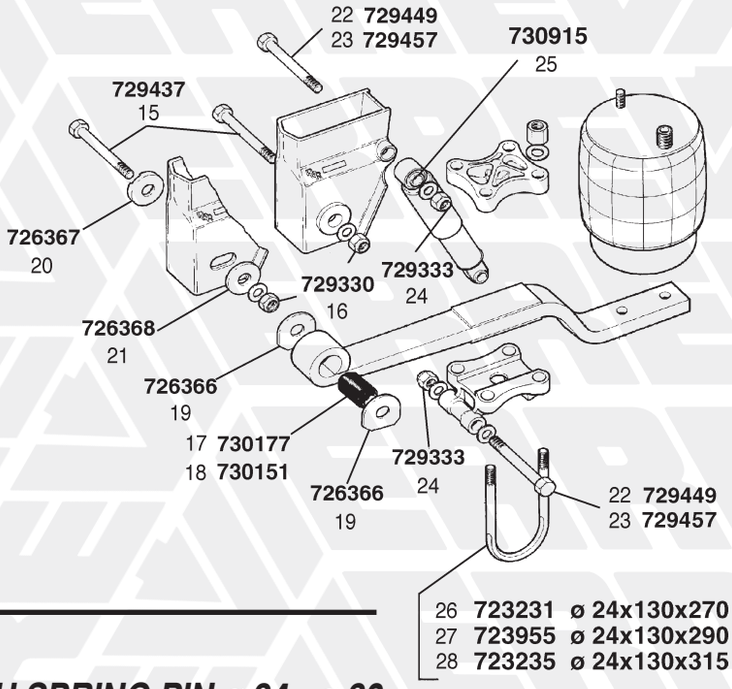

3 Tipo / *Type* FL9000M - FL11000 C/PERNO BALESTRA ø 24 - ø 30 / *WITH SPRING PIN ø 24 - ø 30*

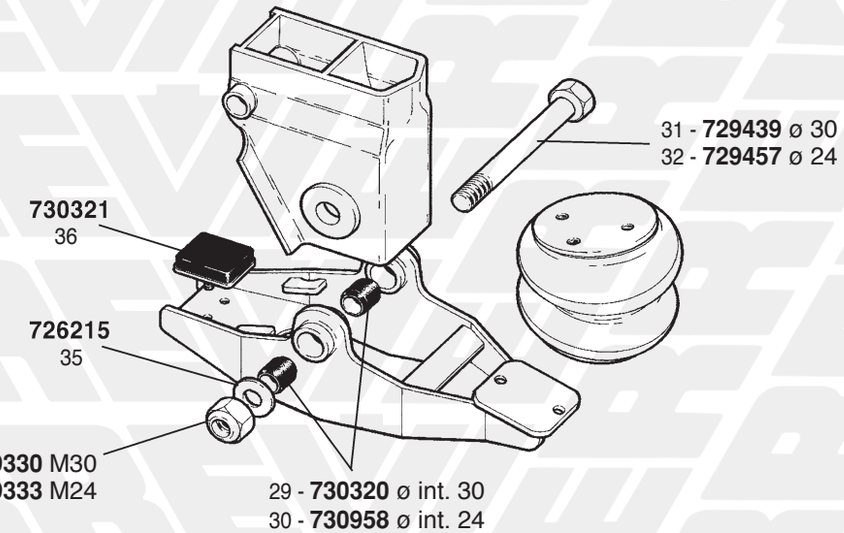

4 SOSPENSIONE IDRAULICA *HYDRAULIC SUSPENSION*



37 723541 ø 27x130x345

SOSPENSIONE PNEUMATICA TIPO "FLEXAIR"
"FLEXAIR TYPE" AIR SUSPENSION
Tipo / *Type* FL9000NB/L/H/HL/HLL/M - FP11000 - FL11000/L/D/B/LB/CT

1 Bullone fissaggio balestra ø 24 / *Spring pin ø 24*

FIG. ITEM	RIF. ERREVI ERREVI REF.	DESCRIZIONE PARTICOLARI DESCRIPTION		TIPO VEHICLE MODEL	RIF. ORIGINALE ORIGINAL REF.	
1	**729459**	Bullone fissaggio balestra / *Pivot bolt*	M24x3 ø 24x195			21222230
2	**729333**	Dado per bullone / *Pivot nut*	M24x3 H=24			99527004
3	**730278**	Boccola elastica per balestra / *Pivot bush*	ø 24x60x102			21224663
4	**730917**	Boccola elastica per balestra **est. acciaio** / *Steel pivot bush*	ø 24x57x102			-
5	**726369**	Rondella di spallamento per balestra / *Thrust washer*	ø int. 24			21224386
6	**726370**	Rondella int. alloggiamento bullone / *Traking washer, inner*	ø 24x90x15			21225157
7	**726371**	Rondella est. alloggiamento bullone / *Traking washer, outer*	ø 24x90x15			21225156
8	**729449**	Bullone sup. e inf. ammortizzatore / *Shockabsorber bolt*	M24x3 ø 24x250			21222231
9	**729457**	Bullone sup. e inf. ammortizzatore / *Shockabsorber bolt*	M24x3 ø24x300	**FL11000S - FL11000C5**		21222233
10	**729333**	Dado per bullone / *Pivot nut*	M24x3 H=24			99527004
11	**730915**	Silentblock ammortizzatore / *Shock absorber bush*	ø 24x48,5x58	**FL9000NB**		21224754
12	**723231**	Staffa balestra Tonda c/dadi / *U Bolt c/w nuts*	ø 24x130x270		21223928	21226019
13	**723955**	Staffa balestra Tonda c/dadi / *U Bolt c/w nuts*	ø 24x130x290		21222327	21225151
14	**723235**	Staffa balestra Tonda c/dadi / *U Bolt c/w nuts*	ø 24x130x315			21222326

2 Bullone fissaggio balestra ø 30 / *Spring pin ø 30*

15	**729437**	Bullone fissaggio balestra / *Pivot bolt*	M30x3,5 ø 30x200			21222234
16	**729330**	Dado per bullone / *Pivot nut*	M30x3,5 H=24			99527003
17	**730177**	Boccola elastica per balestra / *Pivot bush*	ø 30x60x102			21222609
18	**730151**	Boccola elastica per balestra **est. acciaio** / *Steel pivot bush*	ø 30x57x102			-
19	**726366**	Rondella di spallamento per balestra / *Thrust washer*	ø int. 30			21222690
20	**726367**	Rondella est. alloggiamento bullone / *Traking washer, outer*	ø 30x90x26,5			21222221
21	**726368**	Rondella int. alloggiamento bullone / *Traking washer, inner*	ø 30x90x26,5			21222287
22	**729449**	Bullone sup. e inf. ammortizzatore / *Shockabsorber bolt*	M24x3 ø 24x250			21222231
23	**729457**	Bullone sup. e inf. ammortizzatore / *Shockabsorber bolt*	M24x3 ø24x300	**FL11000S - FL11000C5**		21222233
24	**729333**	Dado per bullone / *Pivot nut*	M24x3 H=24			99527004
25	**730915**	Silentblock ammortizzatore / *Shock absorber bush*	ø 24x48,5x58	**FL9000NB**		21224754
26	**723231**	Staffa balestra Tonda c/dadi / *U Bolt c/w nuts*	ø 24x130x270		21223928	21226019
27	**723955**	Staffa balestra Tonda c/dadi / *U Bolt c/w nuts*	ø 24x130x290		21222327	21225151
28	**723235**	Staffa balestra Tonda c/dadi / *U Bolt c/w nuts*	ø 24x130x315			21222326

3 Tipo / *Type* FL9000M - FL11000
Bullone fissaggio balestra ø 24 - ø 30 / *Spring pin ø 24 - ø 30*

29	**730320**	Boccola elastica per balestra / *Pivot bush*	ø 30x60x45			21223742
30	**730958**	Boccola elastica balestra / *Pivot bush*	ø 24x60x45			21227205
31	**729439**	Bullone fissaggio balestra / *Pivot bolt*	M30x3,5 ø 30x290			21223744
32	**729457**	Bullone sup. e inf. ammortizzatore / *Shockabsorber bolt*	M24x3 ø24x300	**FL11000S - FL11000C5**		21222233
33	**729330**	Dado per bullone / *Pivot nut*	M30x3,5 H= 24			99527003
34	**729333**	Dado per bullone / *Pivot nut*	M24x3 H=24			99527004
35	**726215**	Rondella per dado bullone /*Pivot washer*	ø 30x56x5			99513008
36	**730321**	Tassello paracolpi / *Rubber pad*	66x80x24			21223749

4 SOSPENSIONE IDRAULICA / *HYDRAULIC SUSPENSION*

37	**723541**	Staffa balestra Tonda Piatta c/dadi / *U Bolt c/w nuts*	ø 27x130x345			21225663

I marchi ed i nominativi dei costruttori come pure i riferimenti originali sono esposti a solo titolo indicativo in quanto i nostri particolari non sono originali
Manufacturer's names and part numbers in this catalogue are used for cross reference purposes only and do not imply anything about the origin or manufacturer of product.

ASSALE O/CAVA-OMR 11-14 TON / *AXLE PARTS O/CAVA-OMR TYPE 11-14 TONS*

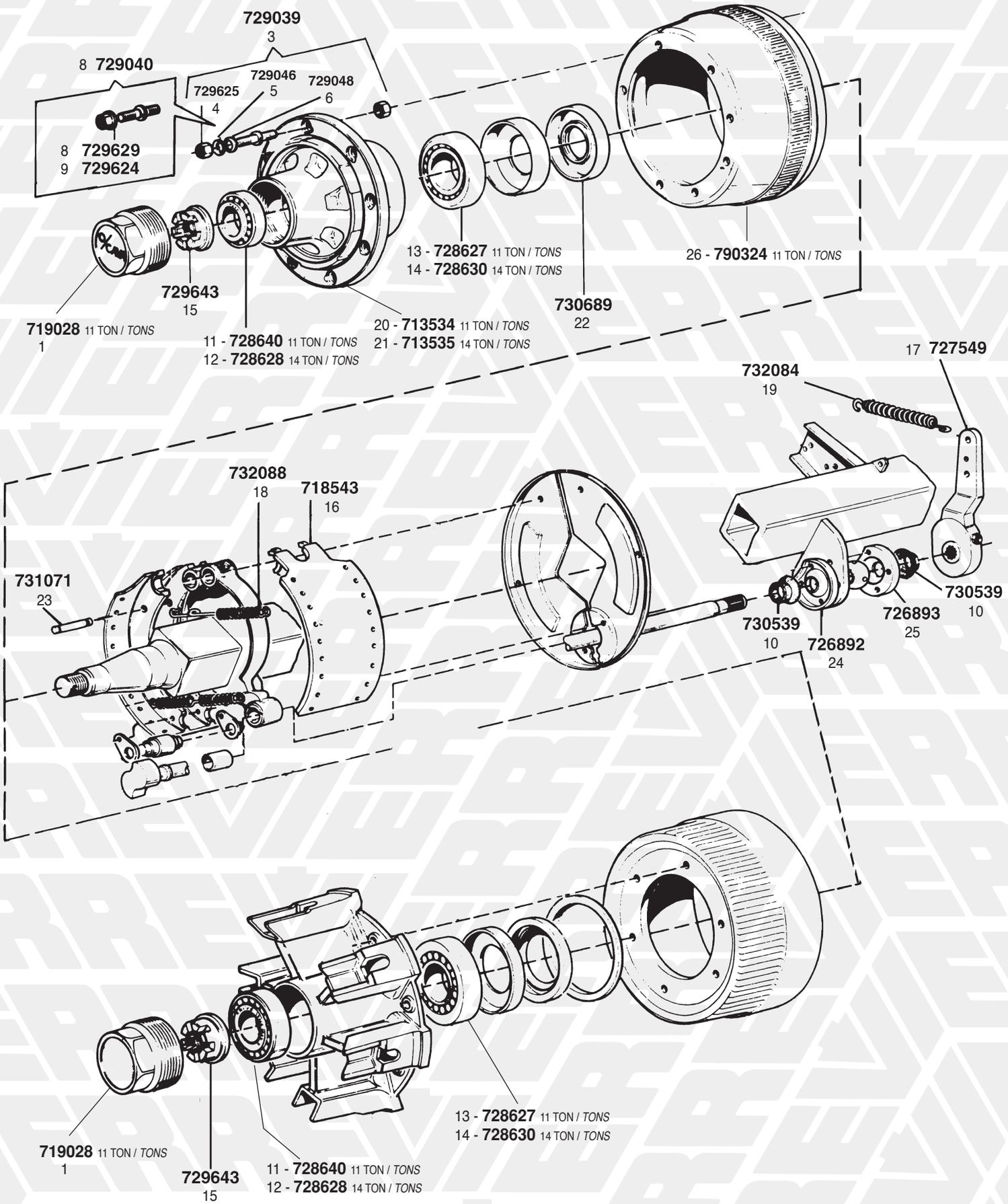

O/CAVA-OMR

ASSALE tipo 11 TON / *11 TONS AXLE PARTS*
ASSALE tipo 14 TON / *14 TONS AXLE PARTS*

FIG. *ITEM*	RIF. ERREVI *ERREVI REF.*	DESCRIZIONE PARTICOLARI *DESCRIPTION*		TIPO *VEHICLE MODEL*	RIF. ORIGINALE *ORIGINAL REF.*	
1	**719028**	Calotta per raggiera e per mozzo / *Hub cap*	M125x3	11 TON / *TONS*		99016301
2	**726062**	Boccola centraggio disco sulla colonnetta / *Split bush*	ø 21,7x24,7x18			99048009
3	**729039**	Colonnetta fissaggio ruota con dadi e rondelle (tipo DIN) *Wheel stud c/w nuts and washers*	M22x1,5/2 L=111			-
4	**729625**	Dado per colonnetta esagono 32 (tipo DIN) / *Wheel nut*	M22x1,5 H=25			99065001
5	**729046**	Rondella spaccata per colonnetta (tipo DIN) *Spring washer*	ø 23x34x8			99060401
6	**729048**	Rondella conica con bisello per colonnetta (tipo DIN) *Cone washer*	ø 22x32x5			99060002
7	**729040**	Colonnetta fiss. ruota c/dadi es. 32 (tipo MICHELIN) *Wheel stud*	M22x1,5/2 L=111	2ª Serie		-
8	**729629**	Dado per colonnetta c/rondella incorp. esag. 32 (tipo MICHELIN) / *Wheel nut*	M22x1,5 H=31			-
9	**729624**	Dado per colonnetta c/rondella incorp. esag. 33 (tipo MICHELIN) / *Wheel nut*	M22x1,5 H=31			99065003
10	**730539**	Cuffia parapolvere in gomma per snodo sferico *Dust cover boot*				99034001
11	**728640**	Cuscinetto esterno mozzo / *Hub outer bearing*	ø 65x120x41	11 TON / *TONS*	33213	99082001
12	**728628**	Cuscinetto esterno mozzo / *Hub outer bearing*	ø 65x140x51	14 TON / *TONS*	32313	99082003
13	**728627**	Cuscinetto interno mozzo / *Hub inner bearing*	ø 85x150x49	11 TON / *TONS*	33217	99082002
14	**728630**	Cuscinetto interno mozzo / *Hub inner bearing*	ø 100x180x52	14 TON / *TONS*	32220	99082004
15	**729643**	Dado arresto cuscinetto mozzo / *Axle nut*	M56x2 H=50			99009101
16	**718543**	Ganascia freno completa di rullo e piastrine (senza ceppo) *Brake-shoe, unlined*	mm. 200			99019001
17	**727549**	Leva registrabile comando freni Sx (tipo c/raggiera) - 2 fori *Slack-adjuster LH (2 holes)*	8 cave / *splines*			99035004
18	**732088**	Molla superiore richiamo ganasce / *Return spring, top*	L tot. 178			99030101
19	**732084**	Molla richiamo leva freni (tipo c/raggiera) *Release spring*	L tot. 148			99030002
20	**713534**	Mozzo ruota nudo / *Hub wheel, bare*		11 TON / *TONS*		M0F0978NF1
21	**713535**	Mozzo ruota nudo / *Wheel hub, bare*		14 TON / *TONS*		M0F0979NF1
22	**730689**	Paraolio interno mozzo / *Hub inner seal*	ø 180,5x115x13	14 TON / *TONS*		99041004
23	**731071**	Pernetto superiore per molla ganascia *Release spring pin, top*	ø 12x120			99006101
24	**726892**	Scodellino per snodo sferico c/foro *Spherical bearing housing with hole*				99016001
25	**726893**	Scodellino per snodo sferico s/foro *Spherical bearing housing without hole*				99016002
26	**790324**	Tamburo freni per mozzo / *Brake drum*		11 TON / *TONS*		T0F0959NA1

I marchi ed i nominativi dei costruttori come pure i riferimenti originali sono esposti a solo titolo indicativo in quanto i nostri particolari non sono originali
Manufacturer's names and part numbers in this catalogue are used for cross reference purposes only and do not imply anything about the origin or manufacturer of product.

ASSALE O/CAVA-OMR tipo 15” / *O/CAVA-OMR 15” AXLE PARTS*
BERTOJA - CTC - BARTOLETTI - DE ANGELIS - DE FILIPPI - SIRMAC

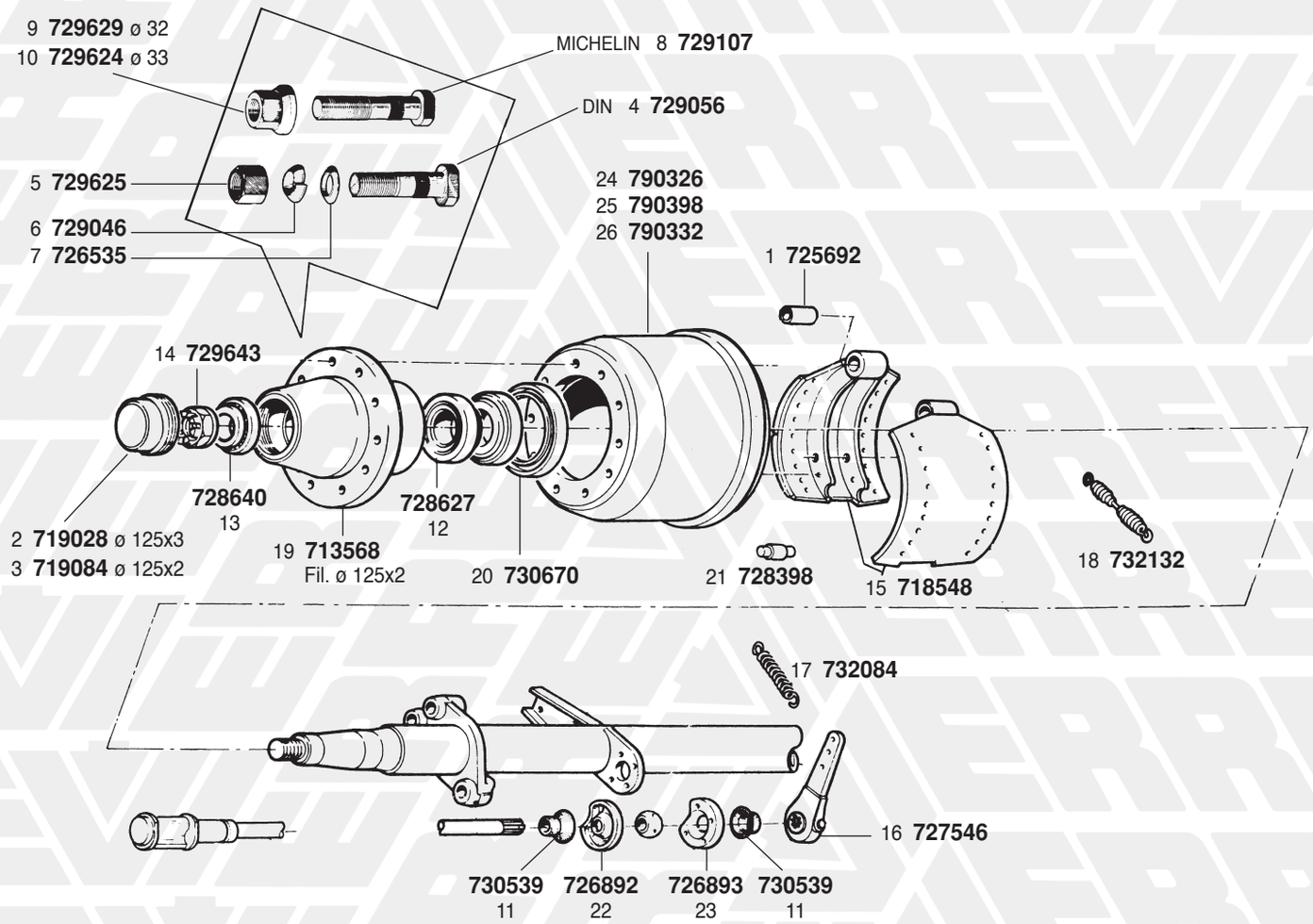

ASSALE tipo 15" / *15" AXLE PARTS*

BERTOJA - CTC - BARTOLETTI - DE ANGELIS - DE FILIPPI - SIRMAC

FIG. *ITEM*	RIF. ERREVI *ERREVI REF.*	DESCRIZIONE PARTICOLARI *DESCRIPTION*		TIPO *VEHICLE MODEL*		RIF. ORIGINALE *ORIGINAL REF.*
1	**725692**	Boccola per ganascia / *Brake-shoe bush*	ø 32x36x54			99048004
2	**719028**	Calotta coprimozzo / *Hub cap*	M125x3			99016301
3	**719084**	Calotta coprimozzo / *Hub cap*	M125x2			-
4	**729056**	Colonnetta per mozzo completa di dado e rondelle (tipo DIN) *Wheel stud c/w nut and washers*	M22x1,5 L=92			-
5	**729625**	Dado per colonnetta esagono 32 (tipo DIN) / *Wheel nut*	M22x1,5 H=25			99065001
6	**729046**	Rondella spaccata per colonnetta (tipo DIN) / *Spring washer*	ø 23x34x8			99060401
7	**726535**	Rondella conica per colonnetta (tipo DIN) / *Cone washer*	ø 22x32x5			-
8	**729107**	Colonnetta per mozzo compl. di dado esag. 32 (tipo MICHELIN) *Wheel stud c/w nut*	M22x1,5 L=92			-
9	**729629**	Dado per colonnetta esagono 32 (tipo MICHELIN) *Wheel nut*	M22x1,5 H=31			-
10	**729624**	Dado per colonnetta esagono 33 (tipo MICHELIN) *Wheel nut*	M22x1,5 H=31			99065003
11	**730539**	Cuffia parapolvere in gomma per snodo sferico *Dust cover boot*				99034001
12	**728627**	Cuscinetto interno mozzo (33217) / *Hub inner bearing*	ø 85x150x49			99082002
13	**728640**	Cuscinetto esterno mozzo (33213) / *Hub outer bearing*	ø 65x120x41			99082001
14	**729643**	Dado arresto cuscinetti mozzo / *Axle nut*	M56x2 H=50			99009101
15	**718548**	Ganascia freno nuda mm. 200 / *Brake-shoe, unlined*				99019002
16	**727546**	Leva registrabile comando freni - 3 fori *Slack-adjuster (3 holes)*	8 cave / *splines*			99035001
17	**732084**	Molla richiamo leva freni / *Release spring*	L tot. 148			99030002
18	**732132**	Molla richiamo ganasce / *Return spring*	L tot. 160			99030202
19	**713568**	Mozzo ruota nudo / *Wheel hub, bare*	M125x2			-
20	**730670**	Paraolio mozzo / *Hub oil seal*	ø 167x145x13			99041003
21	**728398**	Rullo per ganascia / *Brake-shoe roller*	ø 42x59			99004302
22	**726892**	Scodellino per snodo sferico c/foro *Spherical bearing housing with hole*				99016001
23	**726893**	Scodellino per snodo sferico s/foro *Spherical bearing housing without hole*				99016002
24	**790326**	Tamburo freni / *Brake drum*	mm. 220	BERTOJA - CTC SIRMAC		TOF0895NA1
25	**790398**	Tamburo freni / *Brake drum*	mm. 200	B.P.W. (0310546290)		TOF1343N1
26	**790332**	Tamburo freni / *Brake drum*	mm. 200	SIRMAC - CTC		TOF1048N1

I marchi ed i nominativi dei costruttori come pure i riferimenti originali sono esposti a solo titolo indicativo in quanto i nostri particolari non sono originali
Manufacturer's names and part numbers in this catalogue are used for cross reference purposes only and do not imply anything about the origin or manufacturer of product.

ASSALI S.A.F. (DISCHI FRENO, PASTIGLIE FRENO E INDICATORI)
S.A.F. AXLES (BRAKE DISCS, BRAKE PADS AND WEAR INDICATORS)

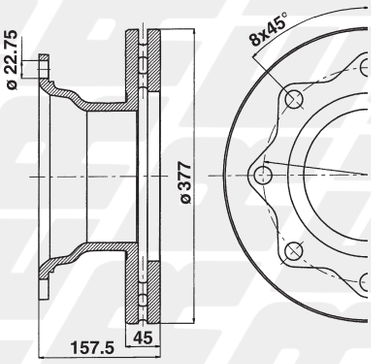

1 - **713467**

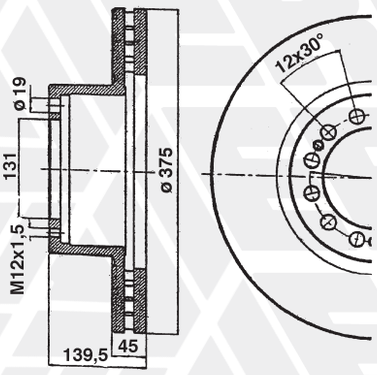

2 - **713472**



PF9094
3



PF9126
4

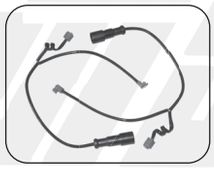

SE2040
5



6 - **713712**



PF9094
7



PF9126
8

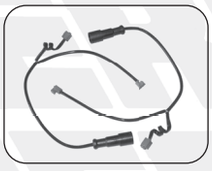

SE2040
9

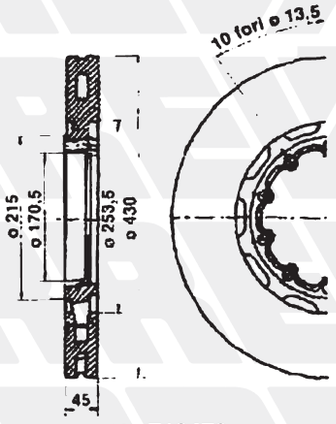

10 - **713479**



PF9158
11



PF9059
12



PF9162
13



PF9500
14
NEW

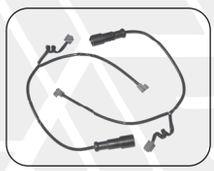

SE2040
15

S.A.F.

ASSALI S.A.F. (DISCHI FRENO, PASTIGLIE FRENO E INDICATORI)
S.A.F. AXLES (BRAKE DISCS, BRAKE PADS AND WEAR INDICATORS)

FIG. *ITEM*	RIF. ERREVI *ERREVI REF.*	DESCRIZIONE PARTICOLARI *DESCRIPTION*		TIPO *VEHICLE MODEL*	RIF. ORIGINALE *ORIGINAL REF.*	
1	**713467**	Disco freno / *Brake disc*	ø 377x157,5 8 fori/*holes* ø 22,75	SKRB - SKRS - SKRZ		4079000400
2	**713472**	Disco freno / *Brake disc*	ø 375x139,5 12 fori/holes ø19	SKRB	4079000700 4079000701	4079000703
3	**PF9094**	Serie pastiglie freno complete di kit / *Brake pad set c/w kit* Impianto frenante tipo **KNORR** *Brake system*	210,7x92,5x30	SKRB - SKRS - SKRZ	**29093** **29095**	3057007800 4057427800 5317002400
4	**PF9126**	Serie pastiglie freno complete di kit / *Brake pad set c/w kit* Impianto frenante tipo **WABCO** *Brake system*	210x92x30	SKRB - SKRS - SKRZ	**29126** **29159**	3057008000 3057008001
5	**SE2040**	Kit indicatore di usura / *Wear indicator kit* Impianto frenante tipo **KNORR-WABCO** *Brake system*	L=300	SKRB - SKRS - SKRZ		Z0008241 3424203300
6	**713712**	Disco freno / *Brake disc*	ø 375 10 fori/*holes* ø 13,5	SKRB - BI	4079001000 4079001001 4079001002	4079001003 4079001004
7	**PF9094**	Serie pastiglie freno complete di kit / *Brake pad set c/w kit* Imp. frenante tipo **KNORR** *Brake system*	210,7x92,5x30	SKRB - BI	**29093** **29095**	3057007800 4057427800 5317007800
8	**PF9126**	Serie pastiglie freno complete di kit / *Brake pad set c/w kit* Impianto frenante tipo **WABCO** *Brake system*	210x92x30	SKRB - BI	**29126** **29159**	3057008000 3057008001
9	**SE2040**	Kit indicatore di usura / *Wear indicator kit* Imp. frenante tipo **KNORR-WABCO** *Brake system*	L=300	SKRB - BI	Z0008241	3424203300
10	**713479**	Disco freno / *Brake disc*	ø 430 10 fori/*holes* ø 13,5	SKRB - BA - BI BIL - BINL	4079001300 4079001301 4079001302	4079001303 4079001304
11	**PF9158**	Serie pastiglie freno complete di kit / *Brake pad set c/w kit* Impianto frenante tipo **KNORR** *Brake system*	210,7x107x30	SKRB	**29158**	3057008500
12	**PF9059**	Serie pastiglie freno complete di kit / *Brake pad set c/w kit* Impianto frenante tipo **KNORR** *Brake system*	248x109,5x30	SKRB	**29059** **29087** **29105** **29252** **29253**	3057007700 3057007701 3057007900 5317002300
13	**PF9162**	Serie pastiglie freno complete di kit / *Brake pad set c/w kit* Impianto frenante tipo **WABCO** *Brake system*	210,6x109,5x31,7	SKRB	**29162**	3057008400 3057008401
14	**PF9500**	Serie pastiglie freno con kit / *Brake pad set c/w kit* Impianto frenante tipo **HALDEX** *Brake system*		BI - BIL	**29175** **29195** **29274**	3057009600
15	**SE2040**	Kit indicatore di usura / *Wear indicator kit* Impianto frenante tipo **KNORR-WABCO** *Brake system*	L=300	SKRB - BA - BI BIL - BINL	Z0008241	3424203300

I marchi ed i nominativi dei costruttori come pure i riferimenti originali sono esposti a solo titolo indicativo in quanto i nostri particolari non sono originali
Manufacturer's names and part numbers in this catalogue are used for cross reference purposes only and do not imply anything about the origin or manufacturer of product.

ASSALI S.A.F. (DISCHI FRENO, PASTIGLIE FRENO E INDICATORI)
S.A.F. AXLES (BRAKE DISCS, BRAKE PADS AND WEAR INDICATORS)

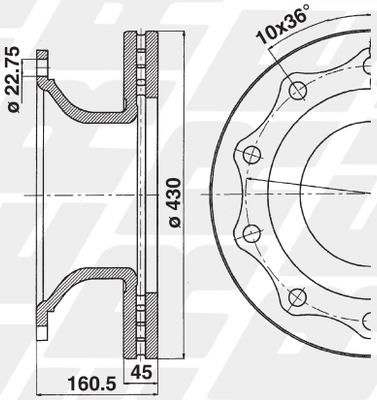

1 - **713462**

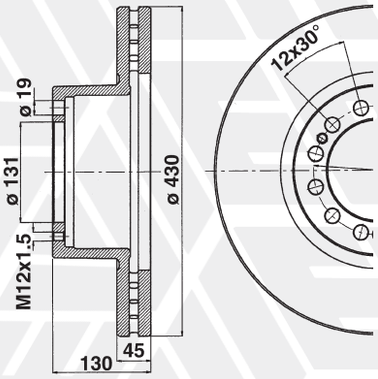

2 - **713465**



3 - **PF9059**



4 - **PF9162**



5 - **PF9158**

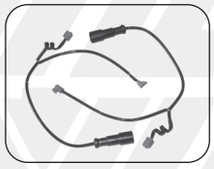

SE2040
6

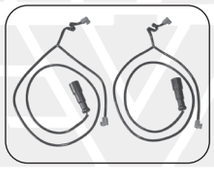

SE2047
7

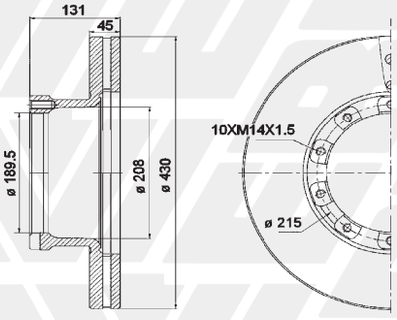

8 - **713800**



9 - **PF9162**



10 - **PF9158**



11 - **PF9500** NEW

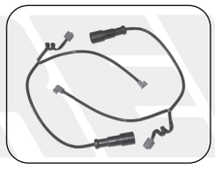

SE2040
12

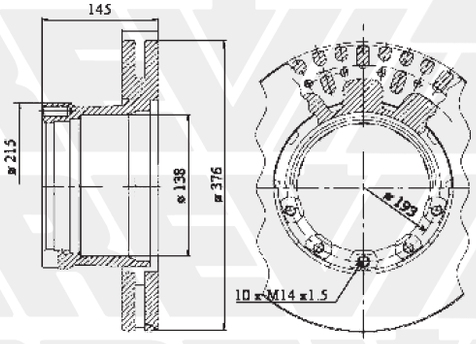

17 - **713816**

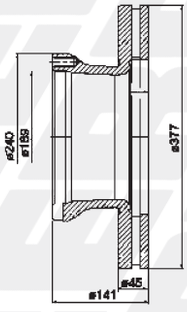

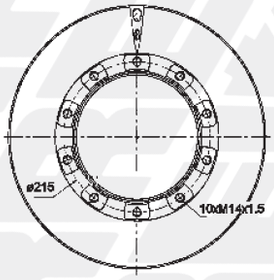

18 - **713817**



19 - **PF9126**



20 - **PF9094**

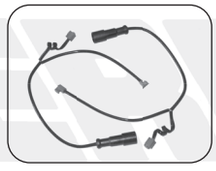

SE2040
21

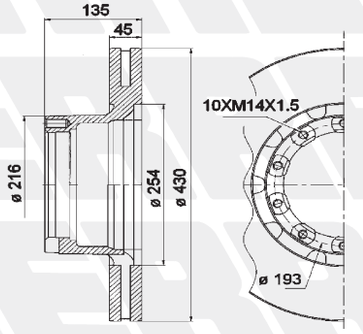

13 - **713801**



14 - **PF9158**



15 - **PF9162**

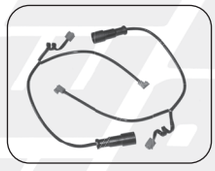

SE2040
16

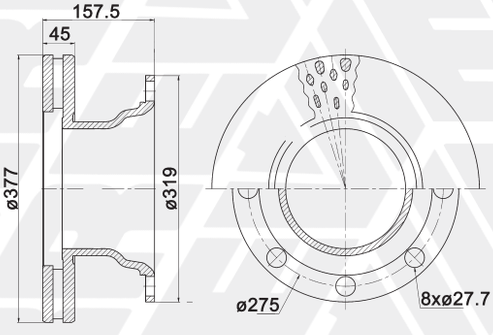

22 - **713875** NEW

FIG. *ITEM*	RIF. ERREVI *ERREVI REF.*	DESCRIZIONE PARTICOLARI *DESCRIPTION*		TIPO *VEHICLE MODEL*	RIF. ORIGINALE *ORIGINAL REF.*	
		ASSALI S.A.F. (DISCHI FRENO, PASTIGLIE FRENO E INDICATORI) ***S.A.F. AXLES (BRAKE DISCS, BRAKE PADS AND WEAR INDICATORS)***				
1	**713462**	Disco freno / *Brake disc*	ø 430x160,5 10 fori/*holes* ø 22,75	SKRS - SKRZ		4079000300 4079000301
2	**713465**	Disco freno / *Brake disc*	ø 430x130 12 fori/*holes* ø 19	SKRB	4079000500 4079000501	 4079000502
3	**PF9059**	Serie pastiglie freno complete di kit / *Brake pad set c/w kit* Impianto frenante tipo **KNORR** *Brake system*	248x109,5x30	SKRB - SKRS - SKRZ	**29059** **29087** **29105** **29252** **29253**	3057007700 3057007701 3057007900 5317002300
4	**PF9162**	Serie pastiglie freno complete di kit / *Brake pad set c/w kit* Impianto frenante tipo **WABCO** *Brake system*	210,6x109,5x31,7	SKRB - SKRS - SKRZ	**29162**	3057008400 3057008401
5	**PF9158**	Serie pastiglie freno complete di kit / *Brake pad set c/w kit* Impianto frenante tipo **KNORR** *Brake system*	210,7x107x30	SKRB - SKRS - SKRZ	**29158**	3057008500
6	**SE2040**	Kit indicatore di usura / *Wear indicator kit* Impianto frenante tipo **KNORR-WABCO** *Brake system*	L = 300	SKRB - SKRS - SKRZ		Z0008241 3424203300
7	**SE2047**	Kit indicatore di usura / *Wear indicator kit* Impianto frenante tipo **KNORR-HALDEX** *Brake system*	L = 800	SKRB - SKRS - SKRZ		Z0008242 3424200600
8	**713800**	Disco freni / *Brake disc*	ø 430 10 fori/*holes* M14	B - BL		4079001700 4079001701
9	**PF9162**	Serie pastiglie freno complete di kit / *Brake pad set c/w kit* Impianto frenante tipo **WABCO** *Brake system*	210,6x109,5x31,7	B - BL	**29162**	3057008400 3057008401
10	**PF9158**	Serie pastiglie freno complete di kit / *Brake pad set c/w kit* Impianto frenante tipo **KNORR** *Brake system*	210,7x107x30	B - BL	**29158**	3057008500
11	**PF9500**	Serie pastiglie freno con kit / *Brake pad set c/w kit* Impianto frenante tipo **HALDEX** *Brake system*		B - BL	**29175** **29195** **29274**	3057009600
12	**SE2040**	Kit indicatore di usura / *Wear indicator kit* Impianto frenante tipo **KNORR-WABCO** *Brake system*	L = 300	B - BL		Z0008241 3424203300
13	**713801**	Disco freni con **ABS** / *Brake disc c/w* **ABS**	ø 430 10 fori/*holes* M14	SI - ZI - SIL	3079001500 3079001501	4079001500 4079001501
14	**PF9158**	Serie pastiglie freno complete di kit *Brake pad set c/w kit* Impianto frenante tipo **KNORR** *Brake system*	210,7x107x30	SI - ZI - SIL	**29158**	3057008500 3057008501
15	**PF9162**	Serie pastiglie freno complete di kit *Brake pad set c/w kit* Impianto frenante tipo **WABCO** *Brake system*	210,6x109,5x31,7	SI - ZI - SIL	**29162**	3057008400 3057008401
16	**SE2040**	Kit indicatore di usura / *Wear indicator kit* Impianto frenante tipo **KNORR-WABCO** *Brake system*	L=300	SI - ZI - SIL		Z0008241 3424203300
17	**713816**	Disco freni con **ABS** / *Brake disc c/w* **ABS**		SI - ZI		3079001600 3079001601
18	**713817**	Disco freni / *Brake disc*		B		4079001800 4079001801
19	**PF9126**	Serie pastiglie freno con kit / *Brake pads set c/w kit* Impianto frenante tipo **WABCO** *Brake system*	210x92x30	B	**29126** **29159**	3057008000 3057008001
20	**PF9094**	Serie pastiglie freno con kit / *Brake pad set c/w kit* Impianto frenante tipo **KNORR** *Brake System*	210,7x92,5x30	SI - ZI	**29093** **29095**	3057007800 4057427800 5317002400
21	**SE2040**	Kit indicatore di usura / *Wear indicator kit* Imp. frenante tipo **KNORR-WABCO** *Brake system*	L=300	SI - ZI		Z0008241 3424203300
22	**713875**	Disco freni / *Brake disc*		SKRS		4079001400

I marchi ed i nominativi dei costruttori come pure i riferimenti originali sono esposti a solo titolo indicativo in quanto i nostri particolari non sono originali
Manufacturer's names and part numbers in this catalogue are used for cross reference purposes only and do not imply anything about the origin or manufacturer of product.

ASSALI 15” - Freno a tamburo / Brake drum
tipo SKRS/RZ 9030 - SKRZ 6530 - SKRZ 11030 - SKRZ 12030/037 / *AXLE types*
MASSA FRENANTE ø 300x200 *BRAKE*

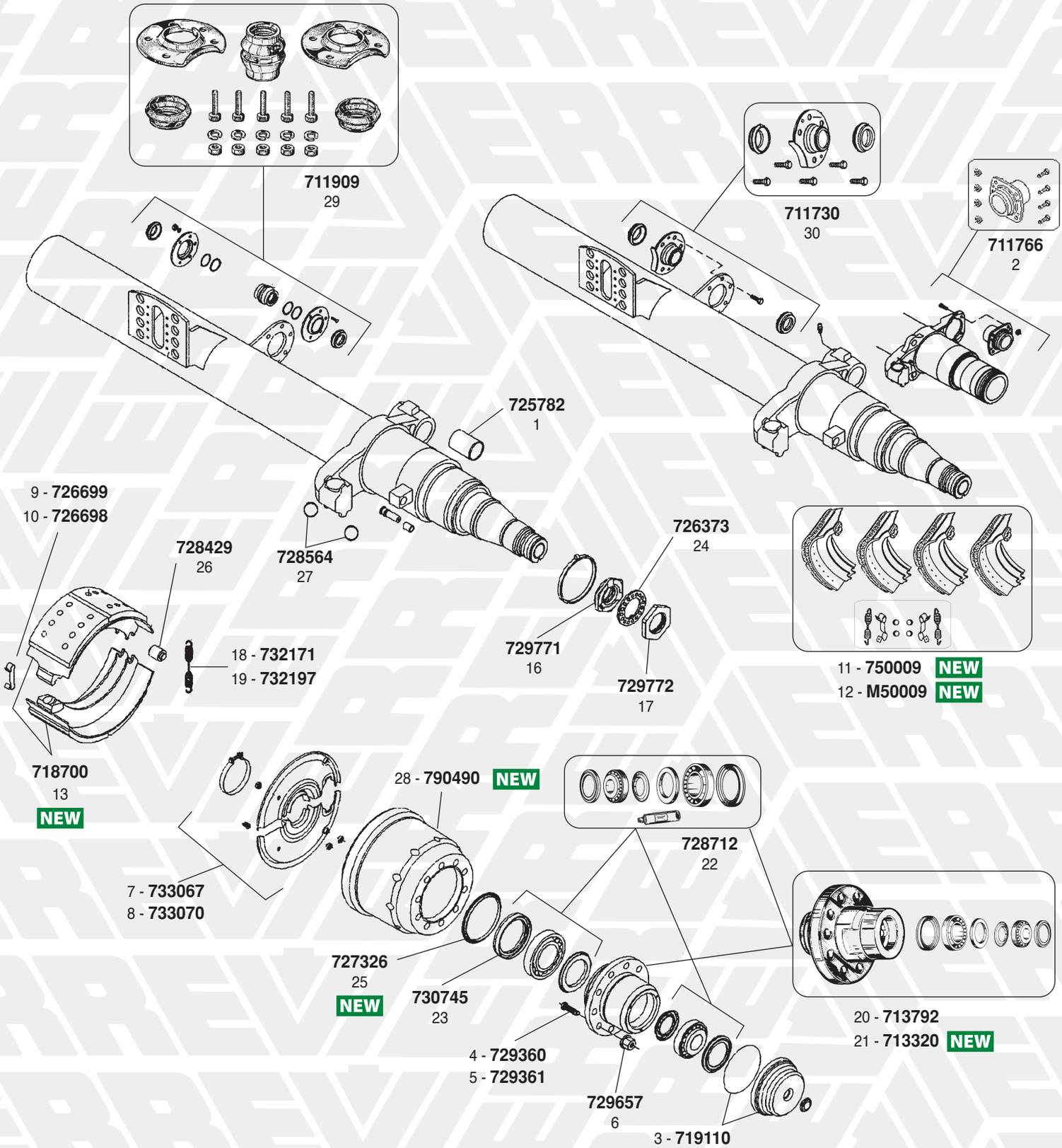

RIF. ERREVI *ERREVI REF.*	ø TAMBURO ø *DRUM*	Q.TÀ *Q.TY*	DIMENSIONI / *DIMENSIONS* A B C	RIVETTI / *RIVETS* Dim.
K95150	300	4	130 x 200 x 15.1/10	8 x 15
		4	130 x 200 x 15.9/13.5	
K95152			(+ 10/10)	

ASSALI 15" - Freno a tamburo / *Brake drum*
tipo SKRS/RZ 9030 - SKRZ 6530 - SKRZ 11030 - SKRZ 12030/037 / *AXLE types*
MASSA FRENANTE ø 300x200 *BRAKE*

FIG. ITEM	RIF. ERREVI ERREVI REF.	DESCRIZIONE PARTICOLARI DESCRIPTION		TIPO VEHICLE MODEL	RIF. ORIGINALE ORIGINAL REF.	
1	**725782**	Boccola perno a chiave / *Camshaft bush*	ø 46/50x40	SKRS/RZ 9030 - SKRZ 6530 SKRZ 11030 - SKRZ 12030		4230018000
2	**711766**	Kit boccola perno a chiave / *Camshaft bush repair kit*		SKRZ 12037	3268004800	3268005000
3	**719110**	Calotta coprimozzo completa di o. ring *Hub cap complete with o. ring*				3304008600 3304008602
4	**729360**	Colonnetta fissaggio ruota / *Wheel stud*	M22x1,5 L=83	SKRS 9030	1303107410 1303107411 1303107412	1303107413 1303107414
5	**729361**	Colonnetta fissaggio ruota / *Wheel stud*	M22x1,5 L=93	SKRZ 6530 - SKRZ 11030 SKRZ 12030/037	1303107510 1303107511	1303107512
6	**729657**	Dado per colonnetta / *Wheel nut*	M22x1,5 Ch 32 H=26			4247301200 4247301201
7	**733067**	Complessivo parapolvere per massa frenante *Dust cover set*		SKRS/RZ 9030 - SKRZ 6530 SKRZ 11030 - SKRZ 12030		3005016100
8	**733070**	Complessivo parapolvere per massa frenante *Dust cover set*		SKRZ 12037		3005017100
9	**726699**	Fascetta a molla ritegno ganasce / *Clamp*		SKRS/RZ 9030 - SKRZ 6530 SKRZ 11030 - SKRZ 12030		1151001300
10	**726698**	Fascetta a molla ritegno ganasce / *Clamp*		SKRZ 12037		1151000800
11	**750009**	Serie ganasce con ceppi STD ed accessori *Brake shoe set c/w STD linings and accessories*	ø 300x200	SKRS/RZ 9030 SKRZ 11030 - SKRZ 12030		3434365500
12	**M50009**	Serie ganasce con ceppi magg. 10/10 ed accessori *Brake shoe set c/w + 10/10 linings and accessories*	ø 300x200	SKRS/RZ 9030 SKRZ 11030 - SKRZ 12030		3434365500
13	**718700**	Ganascia freno completa di rullo senza ceppi *Brake shoe c/w roller, unlined*	ø 300x200	SKRS/RZ 9030 SKRZ 11030 - SKRZ 12030		3054012901
14	**K95150**	Serie ceppi freno (4+4) STD c/rivetti	ø 300x200	SKRS/RZ 9030 SKRZ 11030 - SKRZ 12030	**19515** **19516**	3057312400 3057392400
15	**K95152**	(+ 10/10)			**19515** **19516**	3057312410 3057392410
16	**729771**	Ghiera fissaggio mozzo / *Axle locking nut*	M56x2 H=15		1011004000 1011004001	1011004002 2011004001
17	**729772**	Ghiera fissaggio mozzo / *Axle locking nut*	M56x2 H=12			4011003901
18	**732171**	Molla richiamo ganasce / *Return spring*		SKRS/RZ 9030 - SKRZ 6530 SKRZ 11030 - SKRZ 12030		1447006000
19	**732197**	Molla richiamo ganasce / *Return spring*	L=240	SKRZ 12037		1447005801
20	**713792**	Mozzo ruota completo / *Wheel hub assembly*				3307205600
21	**713320**	Mozzo ruota con cuscinetto FAG / *Wheel hub c/w FAG bearing*				3307205600
22	**728712**	Kit cuscinetto completo / *Bearing assembly*				3434301600
23	**730745**	Paraolio interno mozzo 15" / *Oil seal*	ø 117x152,6x27,5			4373003501
24	**726373**	Rondella con dente / *Retaining washer*			1345000800	1345000801
25	**727326**	Ruota fonica / *Impulse wheel*	ø 156x160/178x12,5 80 denti / *teeth*			4029106100
26	**728429**	Rullo per ganascia / *Cam roller*	ø 20/36x53			1265001900
27	**728564**	Sfera / *Ball joint*	ø 40			4199100200
28	**790490**	Tamburo freno / *Brake drum*	ø 300x200	SKRS/RZ 9030 - SKRZ 11030 SKRZ 12030		1064027300
29	**711909**	Kit revisione perno a chiave (lato interno) *Camshaft repair kit*		SKRZ 11030		3268003400
30	**711730**	Kit revisione perno a chiave (lato interno) *Camshaft repair kit*		SKRS/RZ 9030 - SKRZ 6530 SKRZ 12030/037		3268004700
31	**711765**	Kit revisione perno a chiave / *Camshaft repair kit*				3317001600

I marchi ed i nominativi dei costruttori come pure i riferimenti originali sono esposti a solo titolo indicativo in quanto i nostri particolari non sono originali
Manufacturer's names and part numbers in this catalogue are used for cross reference purposes only and do not imply anything about the origin or manufacturer of product.

ASSALI 22" - Freno a tamburo / *Brake drum*
tipo SKRS 9042/SK1000 - SKRZ 9042 - SKRS/RZ 9042/20 - SKRS/RZ 11242 / *AXLE TYPES* - 22"
MASSA FRENANTE ø 420x180/200 *BRAKES*

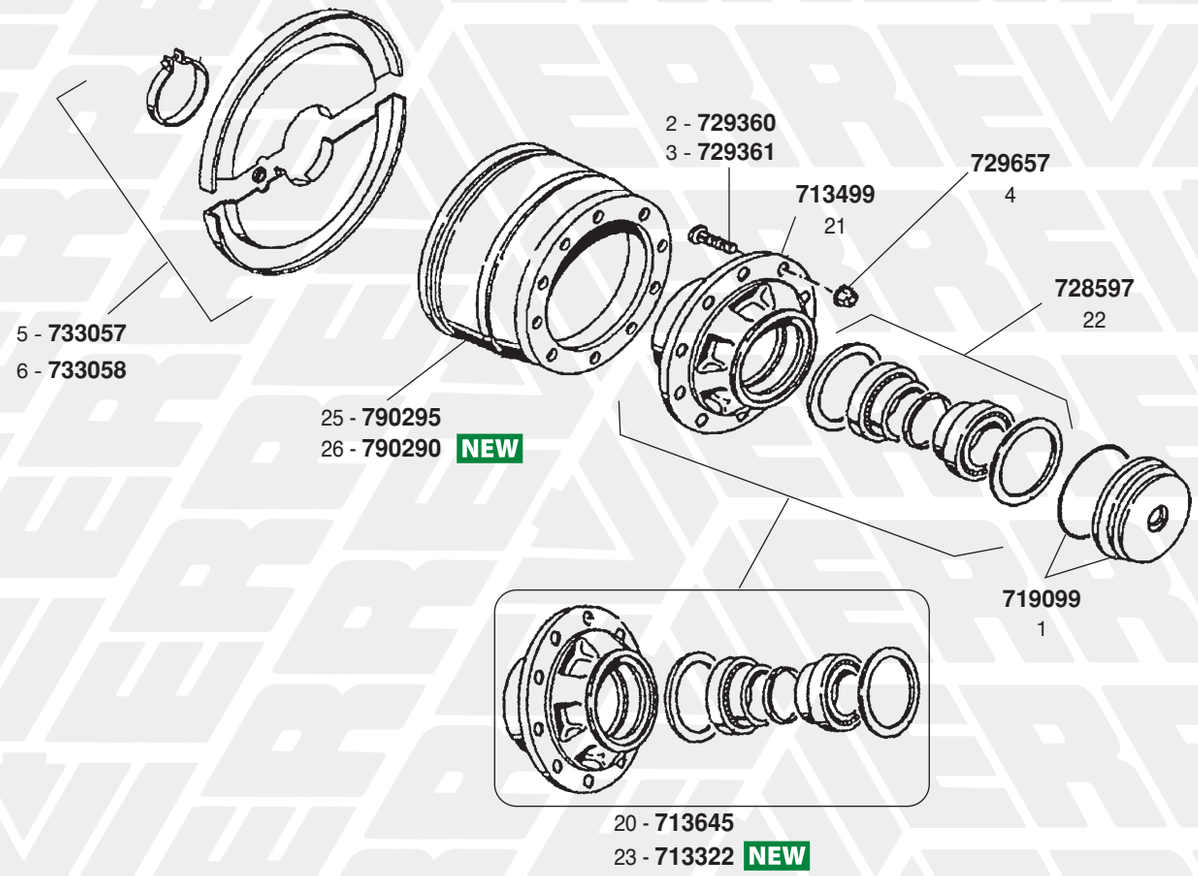

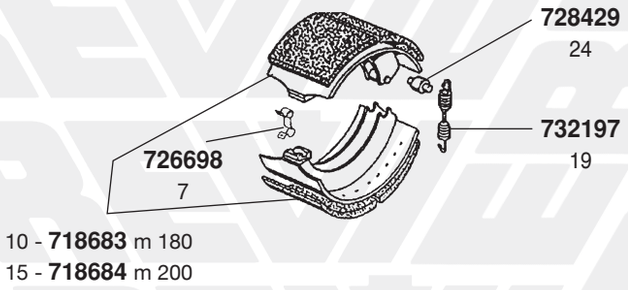

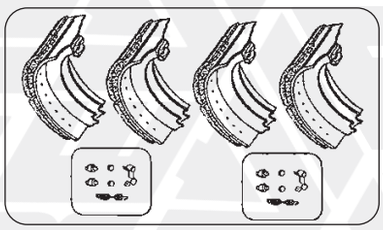

RIF. ERREVI *ERREVI REF.*	ø TAMBURO *ø DRUM*	Q.TÀ *Q.TY*	DIMENSIONI / *DIMENSIONS* A B C	RIVETTI / *RIVETS* Dim.
K83840	420	4 4	178 x 189.5 x 20.1/18.5 178 x 190 x 19.5/14.7	8 x 15
K83842			(+ 10/10)	

RIF. ERREVI *ERREVI REF.*	ø TAMBURO *ø DRUM*	Q.TÀ *Q.TY*	DIMENSIONI / *DIMENSIONS* A B C	RIVETTI / *RIVETS* Dim.
K20770	420	4 4	200 x 189 x 20.3/16.4 200 x 194.5 x 20.2/11.7	8 x 15
K20772			(+ 10/10)	

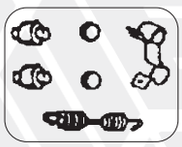

18 - **711731**

ASSALI 22" - Freno a tamburo / *Brake drum*
tipo SKRS 9042/SK1000 - SKRZ 9042 - SKRS/RZ 9042/20 - SKRS/RZ 11242 / *AXLE TYPES* - 22"
MASSA FRENANTE ø 420x180/200 *BRAKES*

FIG. *ITEM*	RIF. ERREVI *ERREVI REF.*	DESCRIZIONE PARTICOLARI *DESCRIPTION*		TIPO *VEHICLE MODEL*	RIF. ORIGINALE *ORIGINAL REF.*	
1	**719099**	Calotta coprimozzo completa di o. ring *Hub cap complete with o. ring*				3304007200
2	**729360**	Colonnetta fissaggio ruota / *Wheel stud*	M22x1,5 L=83	SKRS 9042/SK1000 SKRS 9042/20 SKRS 11242	1303107410 1303107411 1303107412	1303107413 1303107414
3	**729361**	Colonnetta fissaggio ruota / *Wheel stud*	M22x1,5 L=93	SKRZ 9042/11242 SKRZ 9042/20	1303107510 1303107511	1303107512
4	**729657**	Dado per colonnetta / *Wheel nut*	M22x1,5 Ch 32 H=26			4247301200 4247301201
5	**733057**	Complessivo parapolvere per massa frenante *Dust cover set*		Fino a / *Until* 08/1995		3005014100
6	**733058**	Complessivo parapolvere per massa frenante *Dust cover set*		Da / *From* 08/1995		3005017300
7	**726698**	Fascetta a molla ritegno ganasce / *Clamp*				1151000800
8	**711858**	Serie ganasce con ceppi STD ed accessori *Brake shoe set c/w STD linings and accessories*	ø 420x180	SKRS 9042/SK1000 SKRZ 9042		3434365300 MBSK2450-4
9	**M11858**	Serie ganasce con ceppi magg. 10/10 ed accessori *Brake shoe set c/w + 10/10 linings and accessories*	ø 420x180	SKRS 9042/SK1000 SKRZ 9042		3434365300 MBSK2450-4
10	**718683**	Ganascia freno completa di rullo *Brake shoe complete with roller*	ø 420x180	SKRS 9042/SK1000 SKRZ 9042		3054012000
11 12	**K83840** **K83842**	Serie ceppi freno - STD - con rivetti *Brake linings set - STD - c/w rivets* (+ 10/10)		SKRS 9042/SK1000 SKRZ 9042	**19283** **19284**	3057396000
13	**711859**	Serie ganasce con ceppi STD ed accessori *Brake shoe set c/w STD linings and accessories*	ø 420x200	SKRS/RZ 9042/20 SKRS/RZ 11242		3434365400 MBSK2460-4
14	**M11859**	Serie ganasce con ceppi magg. 10/10 ed accessori *Brake shoe set c/w + 10/10 linings and accessories*	ø 420x200	SKRS/RZ 9042/20 SKRS/RZ 11242		3434365400 MBSK2460-4
15	**718684**	Ganascia freno completa di rullo *Brake shoe complete with roller*	ø 420x200	SKRS/RZ 9042/20 SKRS/RZ 11242		3054012200
16 17	**K20770** **K20772**	Serie ceppi freno - STD - con rivetti *Brake linings set - STD - c/w rivets* (+ 10/10)		SKRS/RZ 9042/20 SKRS/RZ 11242	**19477** **19478**	1057006600 1057306600 3057396600
18	**711731**	Kit revisione ganasce (½ Assale) / *Brake shoe repair kit (½ Axle)*			3434365300**S**	3434365400**S**
19	**732197**	Molla richiamo ganasce / *Return spring*	L=240			1447005800
20	**713645**	Mozzo ruota completo / Wheel hub assembly composto da / *complete with:*			3307300300 3307300600	3307300601
21	**713499**	(1) Mozzo ruota nudo / *Wheel hub, bare*			3307300300 3307300600	3307300601
22	**728597**	(1) Kit cuscinetto completo / *Bearing assembly*		Da / *From* 08/1995		3434301200
23	**713322**	Mozzo ruota con cuscinetto FAG *Wheel hub c/w FAG bearing*				3307300300 3307300600
24	**728429**	Rullo per ganascia / *Cam roller*	ø 20/36x53			1265001900
25	**790295**	Tamburo freno / *Brake drum*	ø420x180	SKRS 9042/SK1000	1064026001 1064026002	1064010801
26	**790290**	Tamburo freno / *Brake drum*	ø 420x200	SKRZ 9042 SKRS/RZ 9042/20 SKRS/RZ 11242	1064027001	1064027000

I marchi ed i nominativi dei costruttori come pure i riferimenti originali sono esposti a solo titolo indicativo in quanto i nostri particolari non sono originali
Manufacturer's names and part numbers in this catalogue are used for cross reference purposes only and do not imply anything about the origin or manufacturer of product.

ASSALI 22" - Freno a tamburo / *Brake drum*
tipo SKRS 9042/SK1000 - SKRZ 9042 - SKRS/RZ 9042/20 - SKRS/RZ 11242 / *AXLE TYPES* - 22"
MASSA FRENANTE ø420x180/200 *BRAKES*

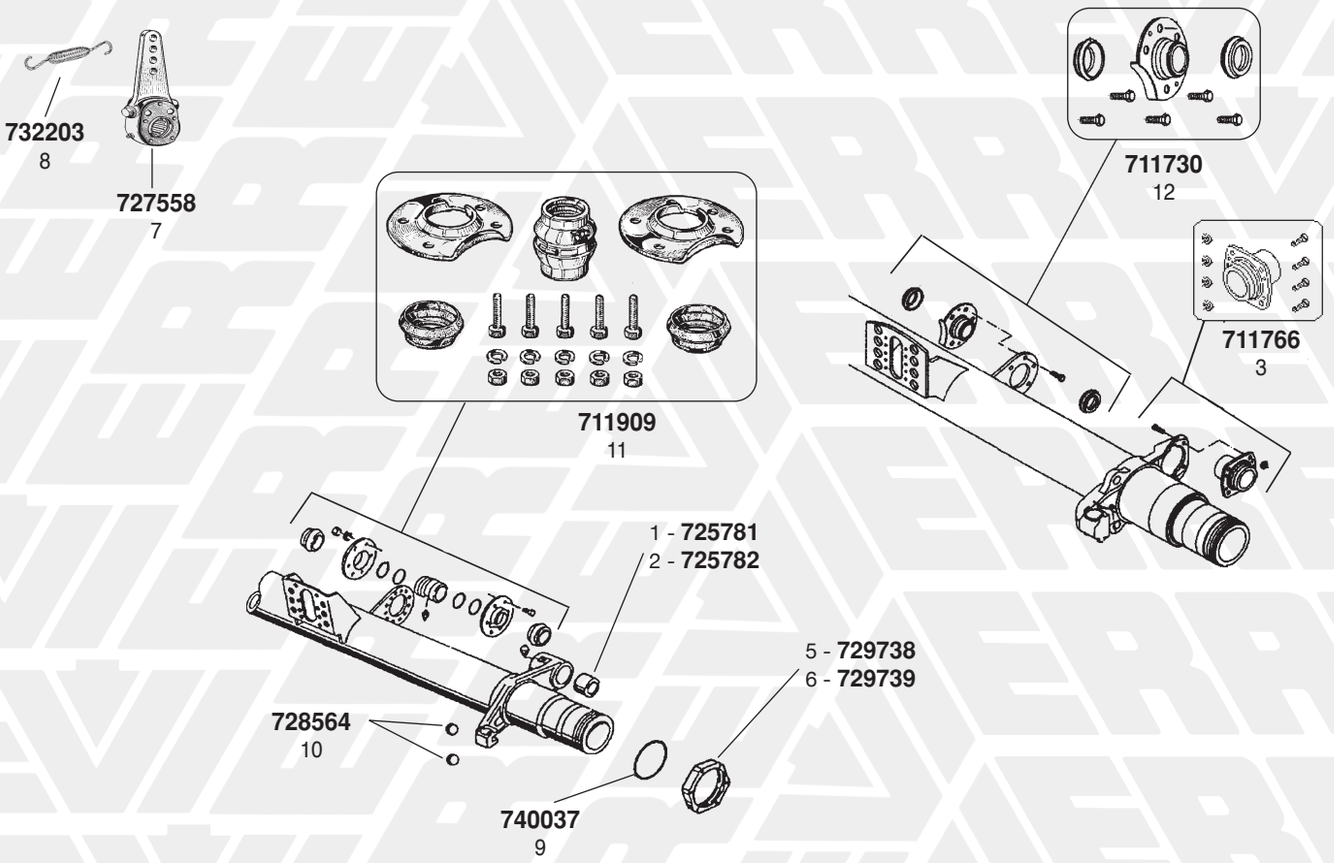

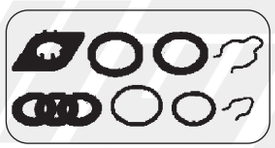

711765
13

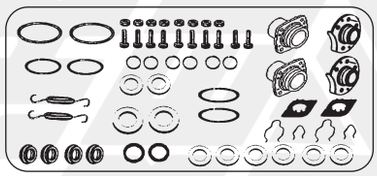

711790
4

Segue / *Cont'd*

ASSALI 22" - Freno a tamburo / *Brake drum*
tipo SKRS 9042/SK1000 - SKRZ 9042 - SKRS/RZ 9042/20 - SKRS/RZ 11242 / *AXLE TYPES* - 22"
MASSA FRENANTE ø420x180/200 *BRAKES*

FIG. ITEM	RIF. ERREVI ERREVI REF.	DESCRIZIONE PARTICOLARI DESCRIPTION		TIPO VEHICLE MODEL		RIF. ORIGINALE ORIGINAL REF.
1	**725781**	Boccola perno a chiave / *Camshaft bush*	ø 56/60x33	Fino a / *Until* 08/1995		4230017600
2	**725782**	Boccola perno a chiave / *Camshaft bush*	ø 46/50x40	Da / *From* 08/1995 a / *to* 02/1998		4230018000
3	**711766**	Kit boccola perno a chiave (lato esterno) *Camshaft bush repair kit*		Da / *From* 02/1998		3268004800 3268005000
4	**711790**	Complessivo revisione perno a chiave *Camshaft repair kit*				3434363900
5	**729738**	Ghiera fissaggio mozzo Dx / *Axle nut RH.*	M120x2			1011007001
6	**729739**	Ghiera fissaggio mozzo Sx / *Axle nut LH.*	M120x2			1011007101
7	**727558**	Leva registrabile comando freno / *Slack adjuster*	10 cave /*splines*			2175003700 2175020600 2175029400
8	**732203**	Molla richiamo leva freni / *Return spring*	L=185			1447003600
9	**740037**	O.ring	ø 116x3			4315005200
10	**728564**	Sfera / *Ball joint*	ø 40			4199100200
11	**711909**	Kit revisione perno a chiave (lato interno) / *Camshaft repair kit*		Fino a / *Until* 02/1998		3268003400
12	**711730**	Kit revisione perno a chiave (lato interno) / *Camshaft repair kit*		Da / *From* 02/1998		3268004700
13	**711765**	Kit revisione perno a chiave / *Camshaft repair kit*				3317001100

I marchi ed i nominativi dei costruttori come pure i riferimenti originali sono esposti a solo titolo indicativo in quanto i nostri particolari non sono originali
Manufacturer's names and part numbers in this catalogue are used for cross reference purposes only and do not imply anything about the origin or manufacturer of product.

ASSALI 22” - Freno a tamburo / *Brake drum*
tipo SKRS 9042 SK 500 *AXLE types*
MASSA FRENANTE ø 420x180 *BRAKE*

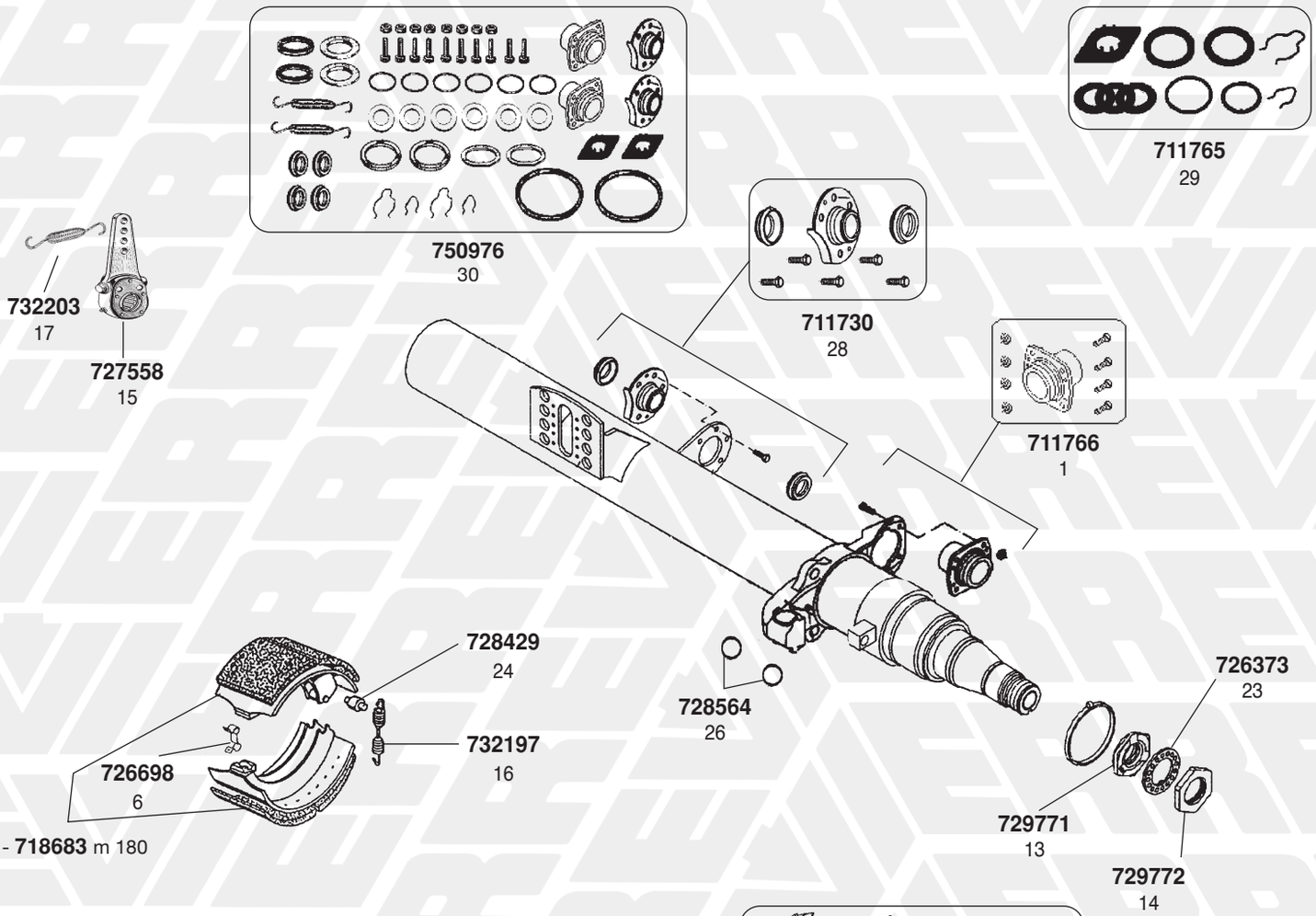

RIF. ERREVI *ERREVI REF.*	ø TAMBURO *ø DRUM*	Q.TÀ *Q.TY*	DIMENSIONI / *DIMENSIONS* A B C	RIVETTI / *RIVETS* Dim.
K83840	420	4 4	178 x 189.5 x 20.1/18.5 178 x 190 x 19.5/14.7	8 x 15
K83842			(+ 10/10)	

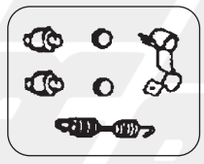
12 - **711731**

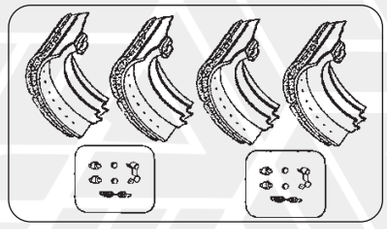
7 - **711858**
8 - **M11858** NEW

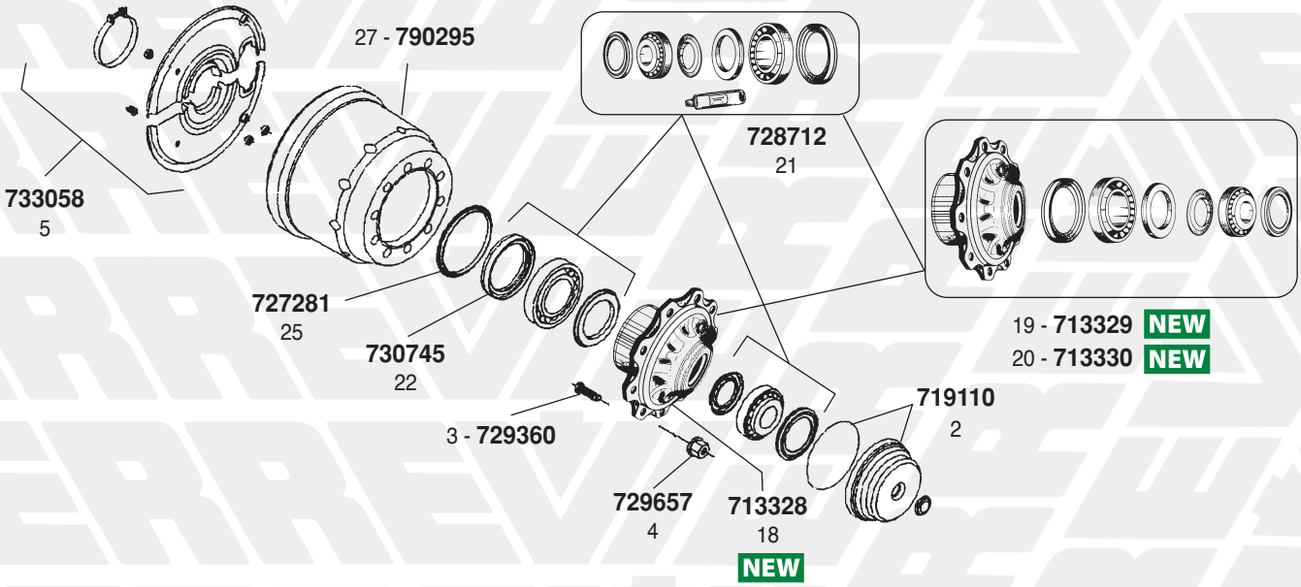

ASSALI 22" - Freno a tamburo / *Brake drum*
tipo SKRS 9042 SK 500 *AXLE types*
MASSA FRENANTE ø 420x180 *BRAKE*

FIG. *ITEM*	RIF. ERREVI *ERREVI REF.*	DESCRIZIONE PARTICOLARI *DESCRIPTION*		TIPO *VEHICLE MODEL*	RIF. ORIGINALE *ORIGINAL REF.*	
1	**711766**	Kit boccola perno a chiave / *Camshaft bush repair kit*			3268004800	3268005000
2	**719110**	Calotta coprimozzo completa di o. ring *Hub cap complete with o. ring*				3304008600 3304008602
3	**729360**	Colonnetta fissaggio ruota / *Wheel stud*	M22x1,5 L=83		1303107410 1303107411 1303107412	1303107413 1303107414
4	**729657**	Dado per colonnetta / *Wheel nut*	M22x1,5 Ch 32 H=26			4247301201 4247301200
5	**733058**	Complessivo parapolvere per massa frenante *Dust cover set*				3005017300
6	**726698**	Fascetta a molla ritegno ganasce / *Clamp*				1151000800
7	**711858**	Serie ganasce con ceppi STD ed accessori *Brake shoe set c/w STD linings and accessories*	ø 420x180			3434365300 MBSK2450-4
8	**M11858**	Serie ganasce con ceppi magg. 10/10 ed accessori *Brake shoe set c/w + 10/10 linings and accessories*	ø 420x180			3434365300 MBSK2450-4
9	**718683**	Ganascia freno completa di rullo *Brake shoe complete with roller*	ø 420x180			3054012000
10	**K83840**	Serie ceppi freno - STD - con rivetti *Brake linings set - STD - c/w rivets*			**19283** **19284**	3057396000
11	**K83842**	(+ 10/10)				
12	**711731**	Kit revisione ganasce (½ Assale) / *Brake shoe repair kit (½ Axle)*			3434365300**S**	3434365400**S**
13	**729771**	Ghiera fissaggio mozzo / *Axle locking nut*	M56x2 H=15		1011004000 1011004001	1011004002 2011004001
14	**729772**	Ghiera fissaggio mozzo / *Axle locking nut*	M56x2 H=12			4011003901
15	**727558**	Leva registrabile comando freno / *Slack adjuster*	10 cave */splines*		2175003700 2175020600	2175029400
16	**732197**	Molla richiamo ganasce / *Return spring*	L=240			1447005801
17	**732203**	Molla richiamo leva freni / *Return spring*	L=185			1447003600
18	**713328**	Mozzo ruota nudo / *Wheel hub, bare*				3307116600**S** 3307116601**S**
19	**713329**	Mozzo ruota completo / *Wheel hub assembly*				3307116600 3307116601
20	**713330**	Mozzo ruota con cuscinetto FAG *Wheel hub c/w FAG bearing*				3307116600 3307116601
21	**728712**	Kit cuscinetto completo / *Bearing assembly*				3434301600
22	**730745**	Paraolio interno mozzo 15" / *Oil seal*	ø 117x152,6x27,5			4373003501
23	**726373**	Rondella con dente / *Retaining washer*			1345000800	1345000801
24	**728429**	Rullo per ganascia / *Cam roller*	ø 20/36x53			1265001900
25	**727281**	Ruota fonica / *Impulse wheel*	ø 156x195x11,5 100 denti / *teeth*			4029100101
26	**728564**	Sfera / *Ball joint*	ø 40			4199100200
27	**790295**	Tamburo freno / *Brake drum*	ø420x180		1064026001 1064026002	1064010801
28	**711730**	Kit revisione perno a chiave (lato interno) *Camshaft repair kit*				3268004700
29	**711765**	Kit revisione perno a chiave / *Camshaft repair kit*				3317001600
30	**750976**	Kit revisione perno a chiave / *Camshaft repair kit*				3434365200

I marchi ed i nominativi dei costruttori come pure i riferimenti originali sono esposti a solo titolo indicativo in quanto i nostri particolari non sono originali
Manufacturer's names and part numbers in this catalogue are used for cross reference purposes only and do not imply anything about the origin or manufacturer of product.

ASSALI 22” - Freno a tamburo / *Brake drum*
tipo KRS 12242 - SKRS/RZ 12242 - SKRS/RZ 11342 *AXLE types*
MASSA FRENANTE ø 420x180/200 *BRAKES*

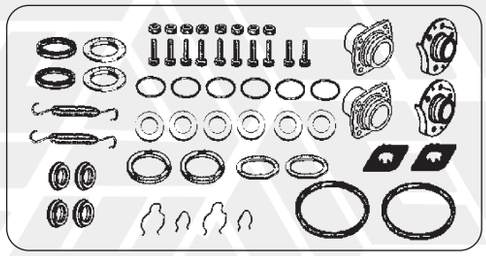

750976
37



711765
36



732203
23

727558
21

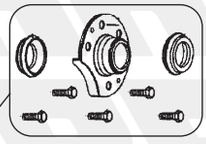

711730
35

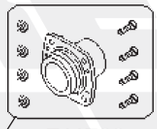

711766
1

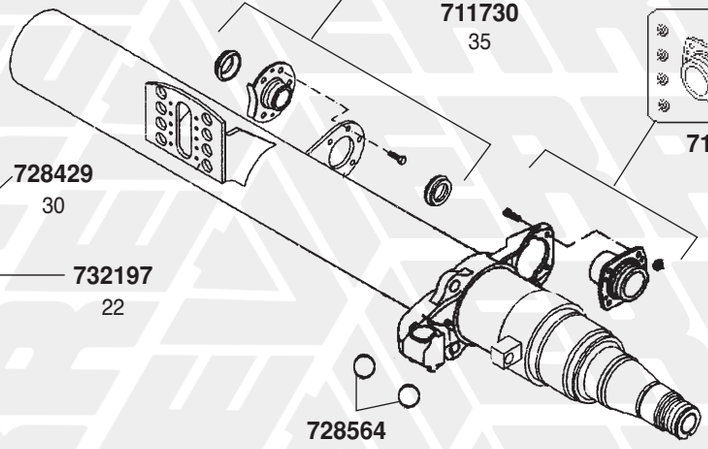

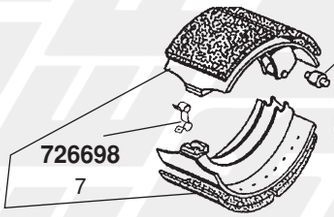

728429
30

732197
22

726698
7

10 - **718683** m 180
15 - **718684** m 200

728564
32

726373
29

729771
19

729772
20

RIF. ERREVI *ERREVI REF.*	ø TAMBURO ø *DRUM*	Q.TÀ *Q.TY*	DIMENSIONI / *DIMENSIONS* A B C	RIVETTI / *RIVETS* Dim.
K83840	420	4	178 x 189.5 x 20.1/18.5	8 x 15
		4	178 x 190 x 19.5/14.7	
K83842			(+ 10/10)	

RIF. ERREVI *ERREVI REF.*	ø TAMBURO ø *DRUM*	Q.TÀ *Q.TY*	DIMENSIONI / *DIMENSIONS* A B C	RIVETTI / *RIVETS* Dim.
K20770	420	4	200 x 189 x 20.3/16.4	8 x 15
		4	200 x 194.5 x 20.2/11.7	
K20772			(+ 10/10)	

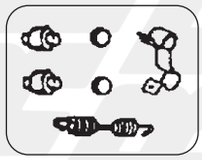

18 - **711731**

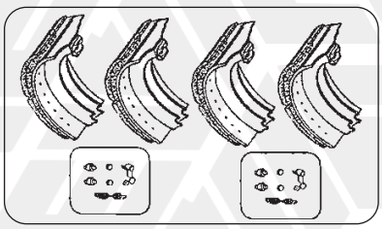

8 - **711858**
9 - **M11858** NEW
13 - **711859**
14 - **M11859** NEW

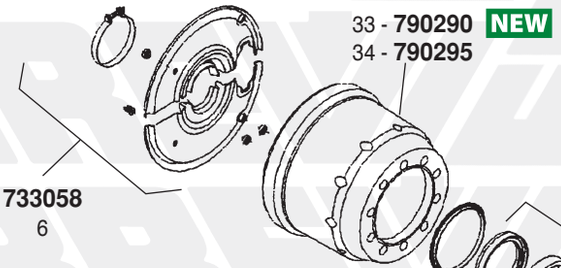

33 - **790290** NEW
34 - **790295**

733058
6

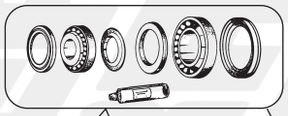

728712
27

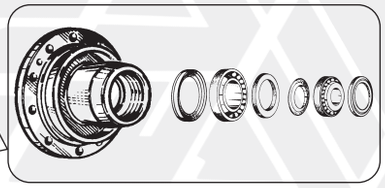

25 - **713332** NEW
26 - **713333** NEW

727281
31

730745
28

713331
24
NEW

3 - **729360**
4 - **729361**

5 - **729657**

719110
2

ASSALI 22" - Freno a tamburo / *Brake drum*
tipo KRS 12242 - SKRS/RZ 12242 - SKRS/RZ 11342 *AXLE types*
MASSA FRENANTE ø 420x180/200 *BRAKES*

FIG. *ITEM*	RIF. ERREVI *ERREVI REF.*	DESCRIZIONE PARTICOLARI *DESCRIPTION*		TIPO *VEHICLE MODEL*	RIF. ORIGINALE *ORIGINAL REF.*	
1	**711766**	Kit boccola perno a chiave / *Camshaft bush repair kit*			3268004800	3268005000
2	**719110**	Calotta coprimozzo completa di o. ring *Hub cap complete with o. ring*				3304008600 3304008602
3	**729360**	Colonnetta fissaggio ruota / *Wheel stud*	M22x1,5 L=83	KRS 12242 SKRS 12242 SKRS 11342	1303107410 1303107411 1303107412	1303107413 1303107414
4	**729361**	Colonnetta fissaggio ruota / *Wheel stud*	M22x1,5 L=93	SKRZ 12242 SKRZ 11342	1303107512 1303107510	1303107511
5	**729657**	Dado per colonnetta / *Wheel nut*	M22x1,5 H=26		4247301200	4247301201
6	**733058**	Complessivo parapolvere per massa frenante / *Dust cover set*				3005017300
7	**726698**	Fascetta a molla ritegno ganasce / *Clamp*				1151000800
8	**711858**	Serie ganasce con ceppi STD ed accessori *Brake shoe set c/w STD linings and accessories*	ø 420x180			3434365300 MBSK2450-4
9	**M11858**	Serie ganasce con ceppi magg. 10/10 ed accessori *Brake shoe set c/w + 10/10 linings and accessories*	ø 420x180	SKRZ 11342		3434365300 MBSK2450-4
10	**718683**	Ganascia freno completa di rullo / *Brake shoe c/w roller*	ø 420x180	SKRZ 11342		3054012000
11 12	**K83840** **K83842**	Serie ceppi freno - STD - con rivetti *Brake linings set - STD - c/w rivets* (+ 10/10)		SKRZ 11342	**19283** **19284**	3057396000
13	**711859**	Serie ganasce con ceppi STD ed accessori *Brake shoe set c/w STD linings and accessories*	ø 420x200	KRS 12242 - SKRS 11342 SKRS/RZ 12242		3434365400 MBSK2460-4
14	**M11859**	Serie ganasce con ceppi magg. 10/10 ed accessori *Brake shoe set c/w + 10/10 linings and accessories*	ø 420x200	KRS 12242 - SKRS 11342 SKRS/RZ 12242		3434365400 MBSK2460-4
15	**718684**	Ganascia freno completa di rullo *Brake shoe complete with roller*	ø 420x200	KRS 12242 - SKRS 11342 SKRS/RZ 12242		3054012200
16 17	**K20770** **K20772**	Serie ceppi freno - STD - con rivetti *Brake linings set - STD - c/w rivets* (+ 10/10)		KRS 12242 SKRS/RZ 12242 SKRS 11342	**19477** **19478**	1057006600 1057306600 3057396600
18	**711731**	Kit revisione ganasce (½ Assale) / *Brake shoe repair kit (½ Axle)*			3434365300**S**	3434365400**S**
19	**729771**	Ghiera fissaggio mozzo / *Axle locking nut*	M56x2 H=15		1011004000 1011004001	1011004002 2011004001
20	**729772**	Ghiera fissaggio mozzo / *Axle locking nut*	M56x2 H=12			4011003901
21	**727558**	Leva registrabile comando freno / *Slack adjuster*	10 cave */splines*		2175003700 2175020600	2175029400
22	**732197**	Molla richiamo ganasce / *Return spring*	L=240			1447005801
23	**732203**	Molla richiamo leva freni / *Return spring*	L=185			1447003600
24	**713331**	Mozzo ruota nudo / *Wheel hub, bare*			1307115910	3307115900**S** 3307115901**S**
25	**713332**	Mozzo ruota con cuscinetto / *Wheel hub c/w bearing*			3307115900	3307115901
26	**713333**	Mozzo ruota con cuscinetto FAG / *Wheel hub c/w FAG bearing*			3307115900	3307115901
27	**728712**	Kit cuscinetto completo / *Bearing assembly*				3434301600
28	**730745**	Paraolio interno mozzo 15" / *Oil seal*	ø 117x152,6x27,5			4373003501
29	**726373**	Rondella con dente / *Retaining washer*			1345000800	1345000801
30	**728429**	Rullo per ganascia / *Cam roller*	ø 20/36x53			1265001900
31	**727281**	Ruota fonica / *Impulse wheel*	ø 156x195x11,5 100 denti / *teeth*			4029100101
32	**728564**	Sfera / *Ball joint*	ø 40			4199100200
33	**790290**	Tamburo freno / *Brake drum*	ø 420x200	KRS 12242 - SKRS 11342 SKRS/RZ 12242	1064027001	1064027000
34	**790295**	Tamburo freno / *Brake drum*	ø420x180	SKRZ 11342	1064026001 1064026002	1064010801
35	**711730**	Kit revisione perno a chiave / *Camshaft repair kit*				3268004700
36	**711765**	Kit revisione perno a chiave / *Camshaft repair kit*				3317001600
37	**750976**	Kit revisione perno a chiave / *Camshaft repair kit*				3434365200

I marchi ed i nominativi dei costruttori come pure i riferimenti originali sono esposti a solo titolo indicativo in quanto i nostri particolari non sono originali
Manufacturer's names and part numbers in this catalogue are used for cross reference purposes only and do not imply anything about the origin or manufacturer of product.

ASSALI 22" - Freno a tamburo / *Brake drum*
tipo RSM 6542 - RSM 9042 - RSM 9042/20 *AXLE types*
MASSA FRENANTE ø 420x180/200 *BRAKES*

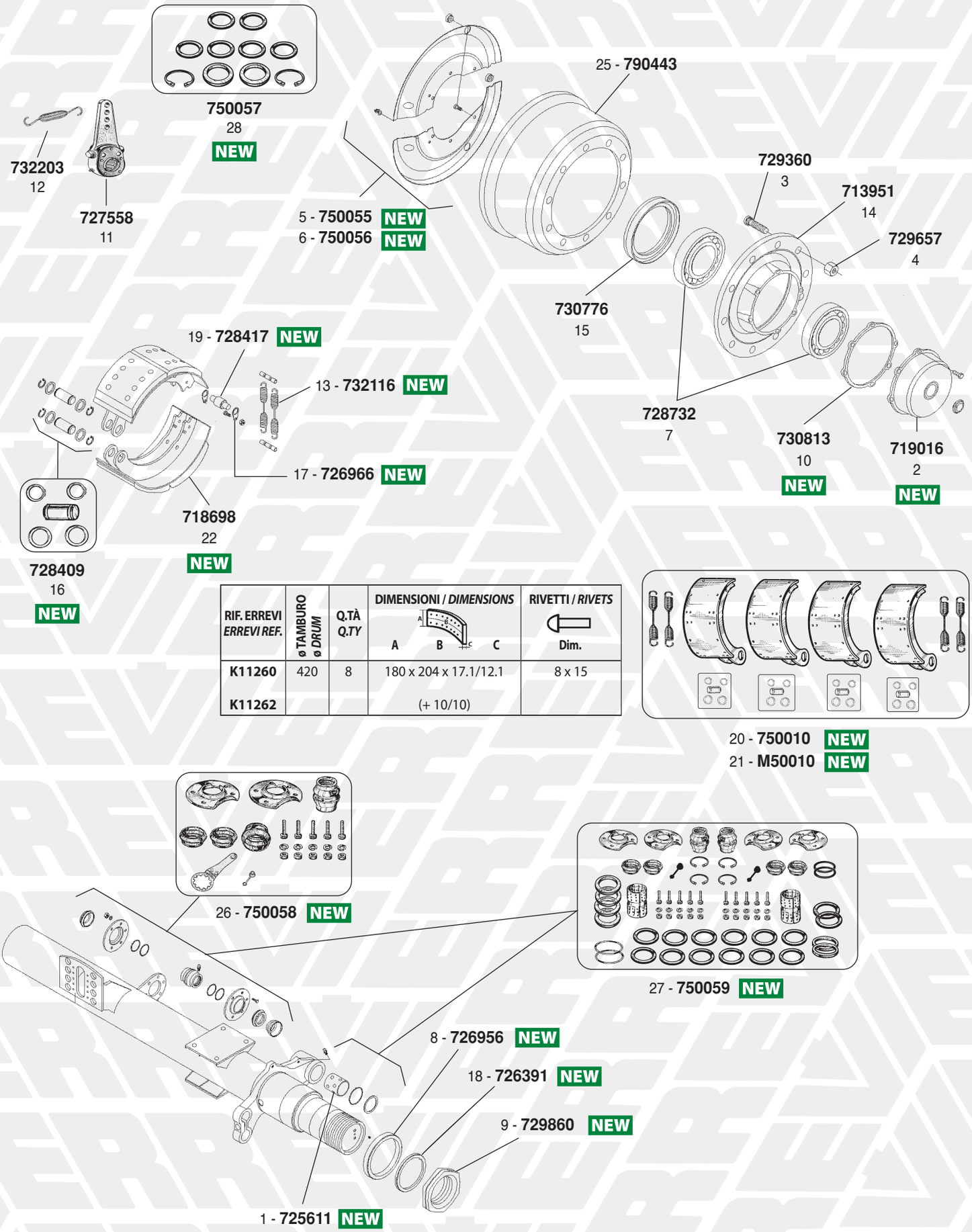

RIF. ERREVI *ERREVI REF.*	ø TAMBURO ø *DRUM*	Q.TÀ *Q.TY*	DIMENSIONI / *DIMENSIONS* A B C	RIVETTI / *RIVETS* Dim.
K11260	420	8	180 x 204 x 17.1/12.1	8 x 15
K11262			(+ 10/10)	

ASSALI 22" - Freno a tamburo / *Brake drum*
tipo RSM 6542 - RSM 9042 - RSM 9042/20 *AXLE types*
MASSA FRENANTE ø 420x180/200 *BRAKES*

FIG. *ITEM*	RIF. ERREVI *ERREVI REF.*	DESCRIZIONE PARTICOLARI *DESCRIPTION*		TIPO *VEHICLE MODEL*	RIF. ORIGINALE *ORIGINAL REF.*	
1	**725611**	Boccola perno a chiave / *Camshaft bush*	ø 42/38,1x45		1230010602 1230010603	1230010604
2	**719016**	Calotta coprimozzo / *Hub cap*				1304004601
3	**729360**	Colonnetta fissaggio ruota / *Wheel stud*	M22x1,5 L=83		1303107410 1303107411 1303107412	1303107413 1303107414
4	**729657**	Dado per colonnetta / *Wheel nut*	M22x1,5 H=26		4247301200	4247301201
5	**750055**	Complessivo parapolvere per massa frenante *Dust cover set*		RSM 9042		3005014700
6	**750056**	Complessivo parapolvere per massa frenante *Dust cover set*		RSM 9042/20		3005011701
7	**728732**	Cuscinetto interno ed esterno mozzo / *Hub bearing*	ø 120x165x29		32924 VKHB2247	04200101000
8	**726956**	Distanziale esterno mozzo / *Outer spacer*	ø120,3xø160x23,5			1368009101
9	**729860**	Ghiera fissaggio mozzo / *Axle nut*	M120x2			1011005900
10	**730813**	Guarnizione per calotta / *Gasket, Hub Cap*				1093001200
11	**727558**	Leva registrabile comando freno / *Slack adjuster*	10 cave */splines*		2175003700 2175020600	2175029400
12	**732203**	Molla richiamo leva freni / *Return spring*	L=185			1447003600
13	**732116**	Molla richiamo ganasce / *Return spring*				1447003800
14	**713951**	Mozzo ruota nudo / *Wheel hub, bare*			1307112900	1307112901
15	**730776**	Paraolio interno mozzo / *Oil seal, inner*	ø 160x180x15			4373000500
16	**728409**	Perno sostegno ganasce completo / *Anchor pin assembly*			3213002301	3213002302
17	**726966**	Piastrina supporto rullo / *Locating plate*				1345000600
18	**726391**	Rondella con dente / *Lock washer, axle*	ø121xø147,5x4,5			1345002000
19	**728417**	Rullo per ganascia / *Cam roller*	ø19/32x60			1265000700
20	**750010**	Serie ganasce con ceppi STD ed accessori *Brake shoe set c/w STD linings and accessories*	ø 420x180	RSM 9042		3054005200**S**
21	**M50010**	Serie ganasce con ceppi magg. 10/10 ed accessori *Brake shoe set c/w + 10/10 linings and accessories*	ø 420x180	RSM 9042		3054005200**S**
22	**718698**	Ganascia freno completa di rullo senza ceppi *Brake shoe c/w roller, unlined*	ø 420x180	RSM 9042		3054005200
23	**K11260**	Serie ceppi freno - STD - con rivetti *Brake linings set - STD - c/w rivets*		RSM 9042	**19032**	3057301200
24	**K11262**	(+ 10/10)				
25	**790443**	Tamburo freno / Brake drum	ø 420x180	RSM 9042	1064006002 1064013000	1064023600 1064023601
26	**750058**	Kit revisione perno a chiave / *Camshaft repair kit*				3268003500
27	**750059**	Kit revisione perno a chiave / *Camshaft repair kit*			3434363600	3434363601
28	**750057**	Kit revisione perno a chiave / *Camshaft repair kit*				3317000400

I marchi ed i nominativi dei costruttori come pure i riferimenti originali sono esposti a solo titolo indicativo in quanto i nostri particolari non sono originali
Manufacturer's names and part numbers in this catalogue are used for cross reference purposes only and do not imply anything about the origin or manufacturer of product.

ASSALI 22" - Freno a tamburo / *Brake drum*
tipo RSM 8442 - RSM 11242 *AXLE types*
MASSA FRENANTE ø 420x180/200 *BRAKES*

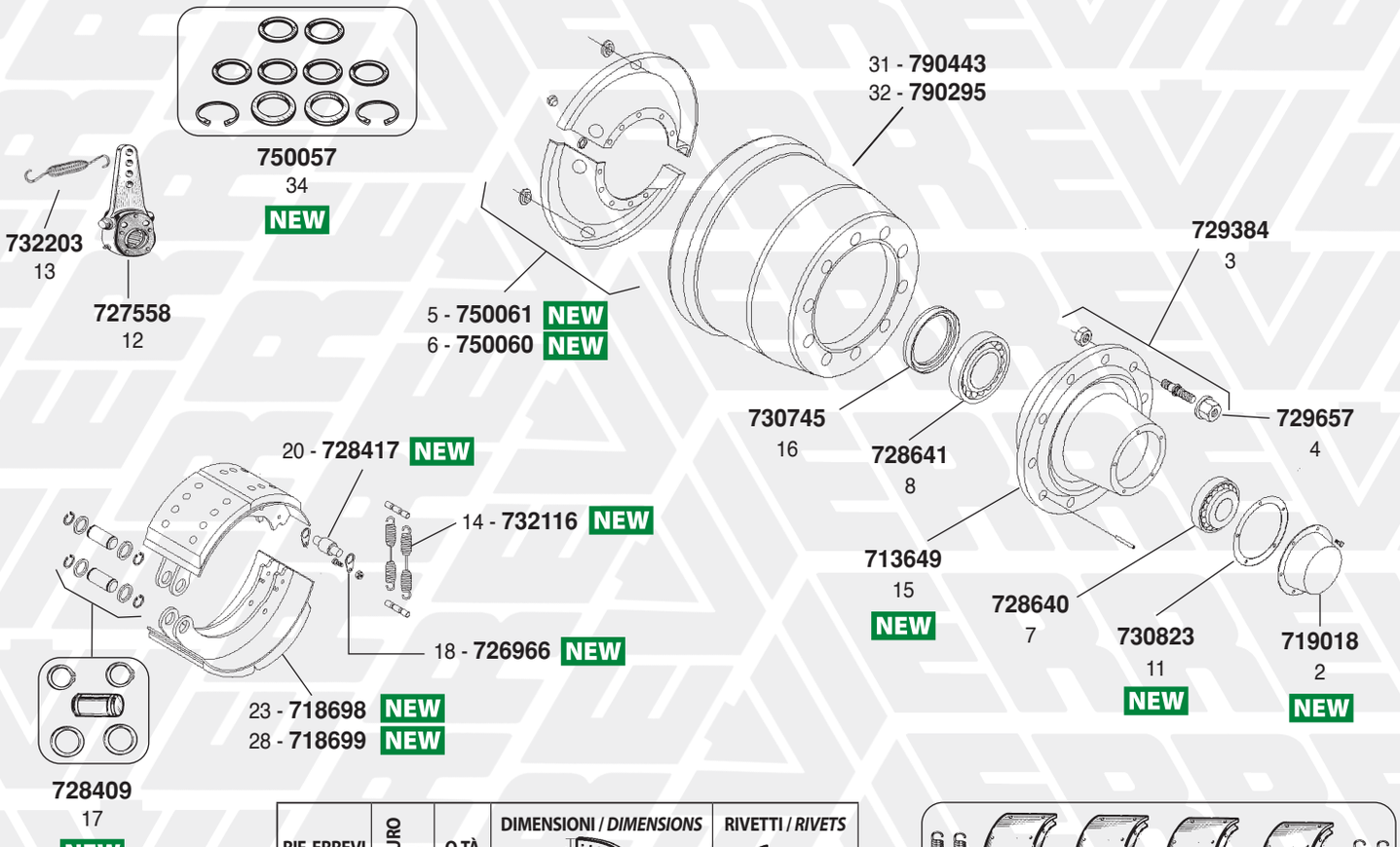

RIF. ERREVI *ERREVI REF.*	ø TAMBURO *ø DRUM*	Q.TÀ *Q.TY*	DIMENSIONI / *DIMENSIONS* A B C	RIVETTI / *RIVETS* Dim.
K11260	420	8	180 x 204 x 17.1/12.1	8 x 15
K11262			(+ 10/10)	
K11270	420	8	200 x 205 x 17.1/12.1	8 x 15
K11272			(+ 10/10)	

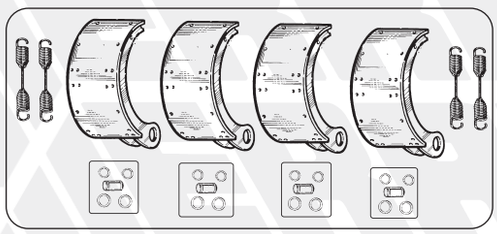

21 - **750010** NEW
22 - **M50010** NEW
26 - **750011** NEW
27 - **M50011** NEW

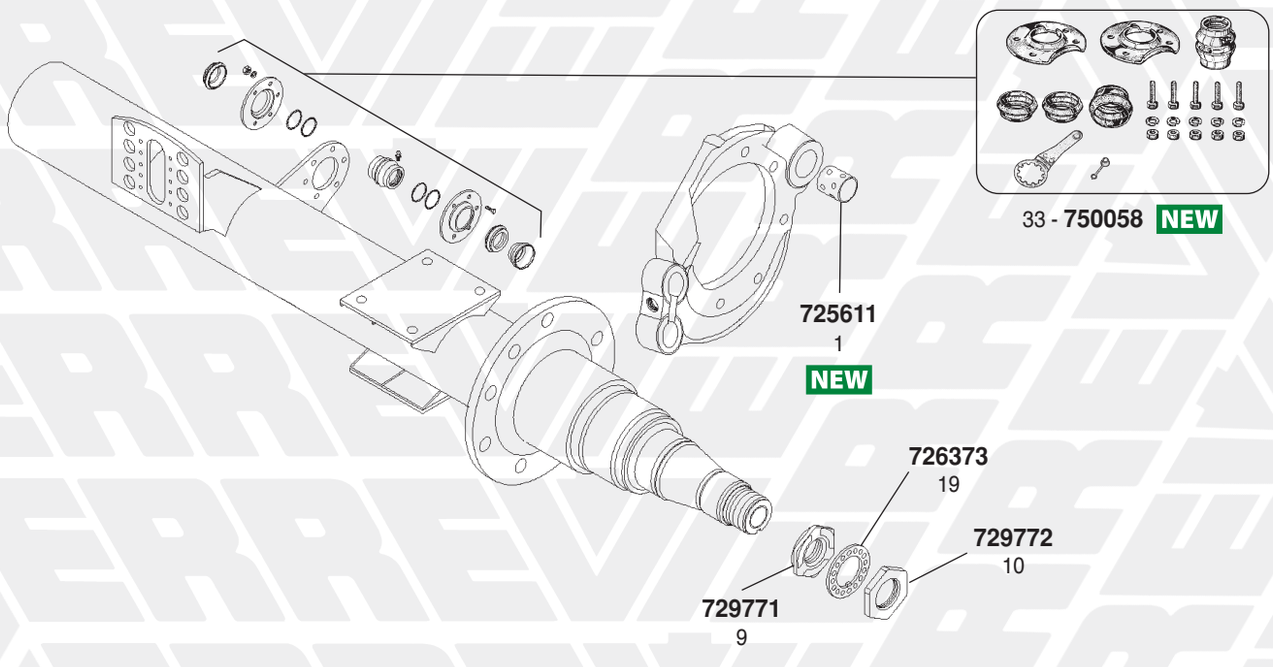

ASSALI 22" - Freno a tamburo / *Brake drum*
tipo RSM 8442 - RSM 11242 *AXLE types*
MASSA FRENANTE ø 420x180/200 *BRAKES*

FIG. *ITEM*	RIF. ERREVI *ERREVI REF.*	DESCRIZIONE PARTICOLARI *DESCRIPTION*		TIPO *VEHICLE MODEL*	RIF. ORIGINALE *ORIGINAL REF.*	
1	**725611**	Boccola perno a chiave / *Camshaft bush*	ø 42/38,1x45		1230010602 1230010603	1230010604
2	**719018**	Calotta coprimozzo / *Hub Cap*				1304001600
3	**729384**	Colonnetta fissaggio ruota c/dadi / *Wheel stud c/w nuts*	M22x1,5/ L=97			3302104500
4	**729657**	Dado per colonnetta / *Wheel nut*	M22x1,5 H=26		4247301200	4247301201
5	**750061**	Complessivo parapolvere per massa frenante / *Dust cover set*		RSM 8442		3005000902
6	**750060**	Complessivo parapolvere per massa frenante / *Dust cover set*		RSM 11242		3005003703
7	**728640**	Cuscinetto esterno mozzo / *Hub outer bearing*	ø 65x120x41		33213	4200006000
8	**728641**	Cuscinetto interno mozzo / *Inner bearing*	ø 90x147x42		VKHB 2029	4200100600
9	**729771**	Ghiera fissaggio mozzo / *Axle locking nut*	M56x2 H=15		1011004000 1011004001	1011004002 2011004001
10	**729772**	Ghiera fissaggio mozzo / *Axle locking nut*	M56x2 H=12			4011003901
11	**730823**	Guarnizione per calotta / *Gasket, Hub cap*				1093000500
12	**727558**	Leva registrabile comando freno / *Slack adjuster*	10 cave /*splines*		2175003700 2175020600	2175029400
13	**732203**	Molla richiamo leva freni / *Return spring*	L=185			1447003600
14	**732116**	Molla richiamo ganasce / *Return spring*				1447003800
15	**713649**	Mozzo ruota nudo / *Wheel hub, bare*				2307106300
16	**730745**	Paraolio interno mozzo 15" / *Oil seal*	ø 117x152,6x27,5			4373003501
17	**728409**	Perno sostegno ganasce completo / *Anchor pin assembly*			3213002301	3213002302
18	**726966**	Piastrina supporto rullo / *Locating plate*				1345000600
19	**726373**	Rondella con dente / *Retaining washer*			1345000800	1345000801
20	**728417**	Rullo per ganascia / *Cam roller*	ø 19/32x60			1265000700
21	**750010**	Serie ganasce con ceppi STD ed accessori *Brake shoe set c/w STD linings and accessories*	ø 420x180	RSM 8442		3054005200**S**
22	**M50010**	Serie ganasce con ceppi magg. 10/10 ed accessori *Brake shoe set c/w + 10/10 linings and accessories*	ø 420x180	RSM 8442		3054005200**S**
23	**718698**	Ganascia freno completa di rullo senza ceppi *Brake shoe c/w roller, unlined*	ø 420x180	RSM 8442		3054005200
24 25	**K11260** **K11262**	Serie ceppi freno - STD - con rivetti *Brake linings set - STD - c/w rivets* (+ 10/10)		RSM 8442	**19032**	3057301200
26	**750011**	Serie ganasce con ceppi STD ed accessori *Brake shoe set c/w STD linings and accessories*	ø 420x200	RSM 11242		3054005300**S**
27	**M50011**	Serie ganasce con ceppi magg. 10/10 ed accessori *Brake shoe set c/w + 10/10 linings and accessories*	ø 420x200	RSM 11242		3054005300**S**
28	**718699**	Ganascia freno completa di rullo senza ceppi *Brake shoe c/w roller, unlined*	ø 420x200	RSM 11242		3054005300
29 30	**K11270** **K11272**	Serie ceppi freno - STD - con rivetti *Brake linings set - STD - c/w rivets* (+ 10/10)		RSM 11242	**19094**	1057241310 1057301310 3057391300
31	**790443**	Tamburo freno / Brake drum	ø 420x180	RSM 8442		1064006002 1064013000 1064023600 1064023601
32	**790295**	Tamburo freno / *Brake drum*	ø 420x180	RSM 11242		1064010801 1064026001 1064026002
33	**750058**	Kit revisione perno a chiave / *Camshaft repair kit*				3268003500
34	**750057**	Kit revisione perno a chiave / *Camshaft repair kit*				3317000400

I marchi ed i nominativi dei costruttori come pure i riferimenti originali sono esposti a solo titolo indicativo in quanto i nostri particolari non sono originali
Manufacturer's names and part numbers in this catalogue are used for cross reference purposes only and do not imply anything about the origin or manufacturer of product.

ASSALI 15” - GENERAZIONE 06 - Freno a tamburo / *Brake drum*
tipo S7 - Z7 - Z9 - Z11 *AXLE types* - 15”
MASSA FRENANTE ø 300x200 *BRAKE*

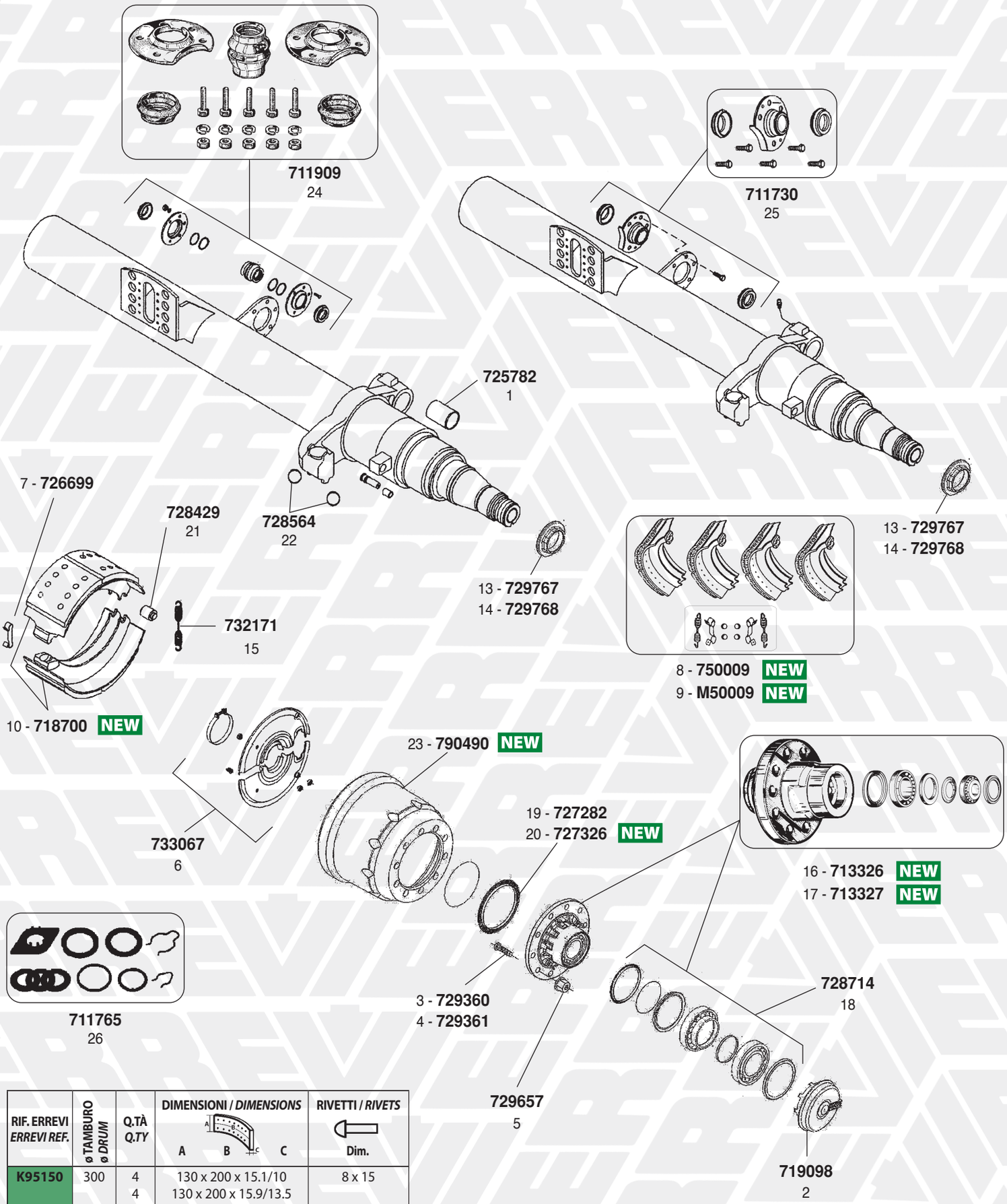

RIF. ERREVI *ERREVI REF.*	ø TAMBURO *ø DRUM*	Q.TÀ *Q.TY*	DIMENSIONI / *DIMENSIONS* A B C	RIVETTI / *RIVETS* Dim.
K95150	300	4	130 x 200 x 15.1/10	8 x 15
		4	130 x 200 x 15.9/13.5	
K95152			(+ 10/10)	

ASSALI 15" - GENERAZIONE 06 - Freno a tamburo / *Brake drum*
tipo S7 - Z7 - Z9 - Z11 *AXLE types* - 15"
MASSA FRENANTE ø 300x200 *BRAKE*

FIG. ITEM	RIF. ERREVI ERREVI REF.	DESCRIZIONE PARTICOLARI DESCRIPTION		TIPO VEHICLE MODEL	RIF. ORIGINALE ORIGINAL REF.	
1	**725782**	Boccola perno a chiave / *Camshaft bush*	ø 46/50x40			4230018000
2	**719098**	Calotta coprimozzo completa di o. ring *Hub cap complete with o. ring*				3304010200 3304010201 3304010202 4304010200 4304010201
3	**729360**	Colonnetta fissaggio ruota / *Wheel stud*	M22x1,5 L=83	S7		1303107410 1303107411 1303107412 1303107413 1303107414
4	**729361**	Colonnetta fissaggio ruota / *Wheel stud*	M22x1,5 L=93	Z7 - Z9 - Z11		1303107510 1303107511 1303107512
5	**729657**	Dado per colonnetta / *Wheel nut*	M22x1,5 Ch 32 H=26			4247301201 4247301200
6	**733067**	Complessivo parapolvere per massa frenante *Dust cover set*				3005016100
7	**726699**	Fascetta a molla ritegno ganasce / *Clamp*				1151001300
8	**750009**	Serie ganasce con ceppi STD ed accessori *Brake shoe set c/w STD linings and accessories*	ø 300x200	Z9 - Z11		3434365500
9	**M50009**	Serie ganasce con ceppi magg. 10/10 ed accessori *Brake shoe set c/w + 10/10 linings and accessories*	ø 300x200	Z9 - Z11		3434365500
10	**718700**	Ganascia freno completa di rullo senza ceppi *Brake shoe c/w roller, unlined*	ø 300x200	Z9 - Z11		3054012901
11	**K95150**	Serie ceppi freno (4+4) STD c/rivetti	ø 300x200	Z9 - Z11	**19515** **19516**	3057312400 3057392400
12	**K95152**	(+ 10/10)			**19515** **19516**	3057312410 3057392410
13	**729767**	Ghiera fissaggio mozzo Dx / *Axle locking nut, RH*	M75x1,5 Ch. 85			1011008600
14	**729768**	Ghiera fissaggio mozzo Sx / *Axle locking nut, LH*	M75x1,5 Ch. 85			1011008500
15	**732171**	Molla richiamo ganasce / *Return spring*				1447006000
16	**713326**	Mozzo ruota con cuscinetto / *Wheel hub c/w bearing*				3307304600 3307304601
17	**713327**	Mozzo ruota con cuscinetto FAG *Wheel hub c/w FAG bearing*				3307304600 3307304601
18	**728714**	Kit cuscinetto completo / *Bearing assembly*				3434301900 3434302000 3434302001
19	**727282**	Ruota fonica / *Impulse wheel*	ø 149x184x11 100 denti / *teeth*	S7 - Z7		4029106900
20	**727326**	Ruota fonica / *Impulse wheel*	ø 156x160/178x12,5 80 denti / *teeth*	Z9 - Z11		4029106100
21	**728429**	Rullo per ganascia / *Cam roller*	ø 20/36x53			1265001900
22	**728564**	Sfera / *Ball joint*	ø 40			4199100200
23	**790490**	Tamburo freno / *Brake drum*	ø 300x200	Z9 - Z11		1064027300
24	**711909**	Kit revisione perno a chiave (lato interno) *Camshaft repair kit*		Fino al / *Until* 11/1997		3268003400
25	**711730**	Kit revisione perno a chiave (lato interno) *Camshaft repair kit*		Da / *From* 11/1997		3268004700
26	**711765**	Kit revisione perno a chiave / *Camshaft repair kit*				3317001600

I marchi ed i nominativi dei costruttori come pure i riferimenti originali sono esposti a solo titolo indicativo in quanto i nostri particolari non sono originali
Manufacturer's names and part numbers in this catalogue are used for cross reference purposes only and do not imply anything about the origin or manufacturer of product.

ASSALI 22” - GENERAZIONE 06 - Freno a tamburo / *Brake drum*
tipo S9 - S11 - Z9 - Z11 *AXLE types - 22”*
MASSA FRENANTE ø 420x180/200 *BRAKES*

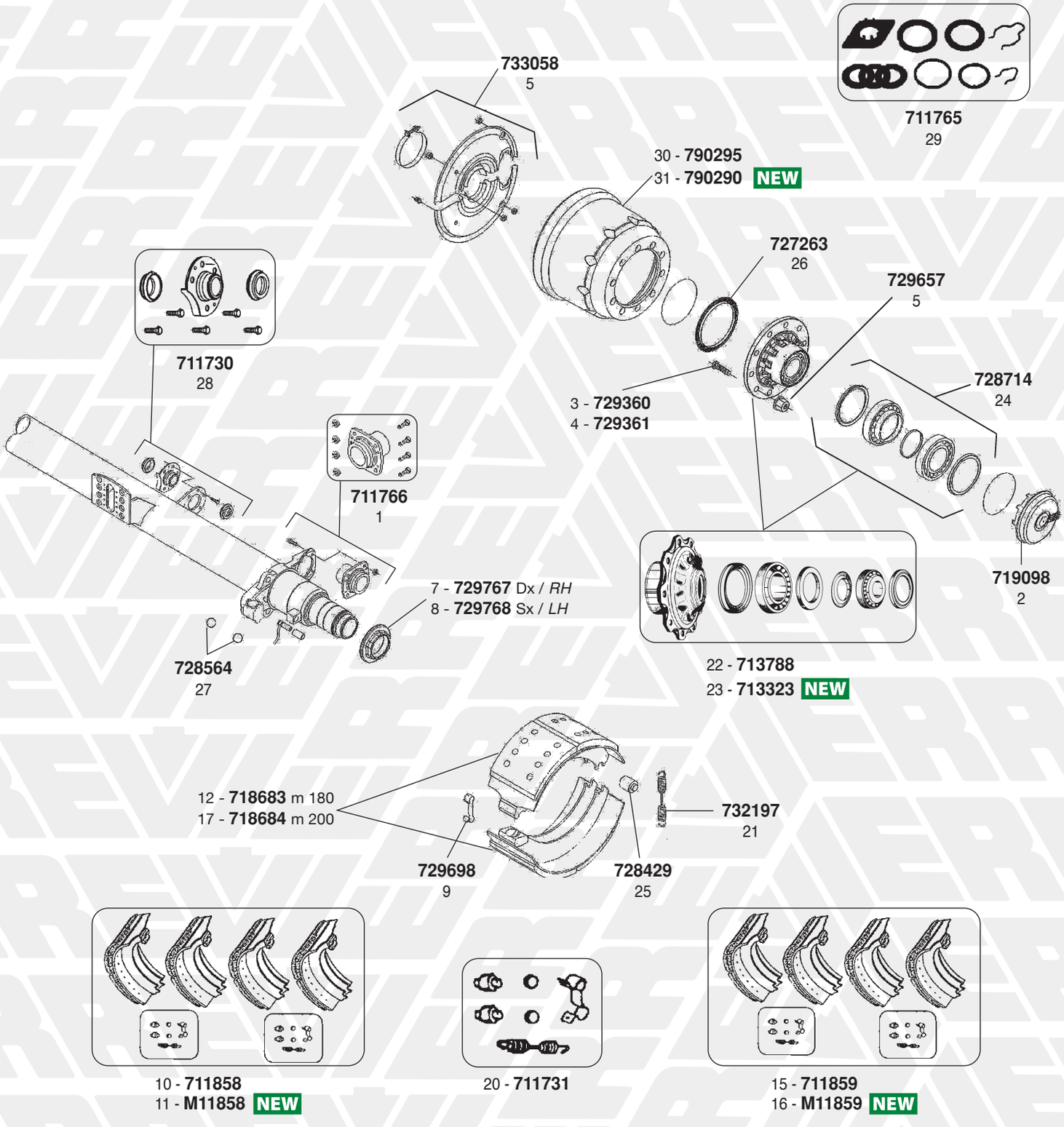

RIF. ERREVI *ERREVI REF.*	ø TAMBURO *ø DRUM*	Q.TÀ *Q.TY*	DIMENSIONI / *DIMENSIONS* A B C	RIVETTI / *RIVETS* Dim.
K83840	420	4 4	178 x 189.5 x 20.1/18.5 178 x 190 x 19.5/14.7	8 x 15
K83842			(+ 10/10)	

RIF. ERREVI *ERREVI REF.*	ø TAMBURO *ø DRUM*	Q.TÀ *Q.TY*	DIMENSIONI / *DIMENSIONS* A B C	RIVETTI / *RIVETS* Dim.
K20770	420	4 4	200 x 189 x 20.3/16.4 200 x 194.5 x 20.2/11.7	8 x 15
K20772			(+ 10/10)	

ASSALI 22" - GENERAZIONE 06 - Freno a tamburo / *Brake drum*
tipo S9 - S11 - Z9 - Z11 *AXLE types - 22"*
MASSA FRENANTE ø 420x180/200 *BRAKES*

FIG. *ITEM*	RIF. ERREVI *ERREVI REF.*	DESCRIZIONE PARTICOLARI *DESCRIPTION*		TIPO *VEHICLE MODEL*	RIF. ORIGINALE *ORIGINAL REF.*	
1	**711766**	Kit boccola perno a chiave (lato esterno) *Camshaft bush repair kit*				3268004800 3268005000
2	**719098**	Calotta coprimozzo completa di o. ring *Hub cap complete with o. ring*			4304010200 4304010201 3304012200	3304012201 3304012202
3	**729360**	Colonnetta fissaggio ruota / *Wheel stud*	M22x1,5 L=83	S9 - S11	1303107410 1303107411 1303107412	1303107413 1303107414
4	**729361**	Colonnetta fissaggio ruota / *Wheel stud*	M22x1,5 L=93	Z9 - Z11	1303107510 1303107511	1303107512
5	**729657**	Dado per colonnetta / *Wheel nut*	M22x1,5 Ch32 H=26			4247301200 4247301201
6	**733058**	Complessivo parapolvere per massa frenante *Dust cover set*				3005017300
7	**729767**	Ghiera fissaggio mozzo Dx / *Axle locking nut, RH*	M75x1,5 Ch. 85			1011008600
8	**729768**	Ghiera fissaggio mozzo Sx / *Axle locking nut, LH*	M75x1,5 Ch. 85			1011008500
9	**726698**	Fascetta a molla ritegno ganasce / *Clamp*				1151000800
10	**711858**	Serie ganasce con ceppi STD ed accessori *Brake shoe set c/w STD linings and accessories*	ø 420x180			3434365300 MBSK2450-4
11	**M11858**	Serie ganasce con ceppi magg. 10/10 ed accessori *Brake shoe set c/w + 10/10 linings and accessories*	ø 420x180			3434365300 MBSK2450-4
12	**718683**	Ganascia freno completa di rullo *Brake shoe complete with roller*	ø 420x180			3054012000
13 14	**K83840** **K83842**	Serie ceppi freno - STD - con rivetti *Brake linings set - STD - c/w rivets* (+ 10/10)			**19283** **19284**	3057396000
15	**711859**	Serie ganasce con ceppi STD ed accessori *Brake shoe set c/w STD linings and accessories*	ø 420x200			3434365400 MBSK2460-4
16	**M11859**	Serie ganasce con ceppi magg. 10/10 ed accessori *Brake shoe set c/w + 10/10 linings and accessories*	ø 420x200			3434365400 MBSK2460-4
17	**718684**	Ganascia freno completa di rullo *Brake shoe complete with roller*	ø 420x200			3054012200
18 19	**K20770** **K20772**	Serie ceppi freno - STD - con rivetti *Brake linings set - STD - c/w rivets* (+ 10/10)			**19477** **19478**	1057006600 1057306600 3057396600
20	**711731**	Kit revisione ganasce (½ Assale) *Brake shoe repair kit (½ Axle)*				3434365300**S** 3434365400**S**
21	**732197**	Molla richiamo ganasce / *Return spring*	L=240			1447005801
22	**713788**	Mozzo ruota completo / *Wheel hub, assembly*			3307304300 3307304301	3307304302
23	**713323**	Mozzo ruota con cuscinetto FAG *Wheel hub c/w FAG bearing*				3307304300 3307304301 3307304302
24	**728714**	Kit cuscinetto completo / *Bearing assembly*			3434301900	3434302000 3434302001
25	**728429**	Rullo per ganascia / *Cam roller*	ø 20/36x53			1265001900
26	**727263**	Ruota fonica / *Impulse wheel*	ø 150x184x11 90 denti / *teeth*			4029107000
27	**728564**	Sfera / *Ball joint*	ø 40			4199100200
28	**711730**	Kit revisione perno a chiave (lato interno) *Camshaft repair kit*				3268004700
29	**711765**	Kit revisione perno a chiave / *Camshaft repair kit*			3317001100	3317001600
30	**790295**	Tamburo freno / *Brake drum*	ø420x180		1064026002 1064026001	1064010801
31	**790290**	Tamburo freno / *Brake drum*	ø 420x200		1064027001	1064027000

I marchi ed i nominativi dei costruttori come pure i riferimenti originali sono esposti a solo titolo indicativo in quanto i nostri particolari non sono originali
Manufacturer's names and part numbers in this catalogue are used for cross reference purposes only and do not imply anything about the origin or manufacturer of product.

ASSALI 19"½ - Freno a disco / *Brake disc*
tipo SKRB 9019/9022 *AXLE types - 19"½*

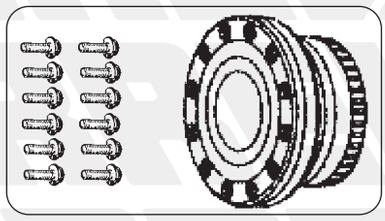

15 - **713640** NEW
16 - **713334** NEW

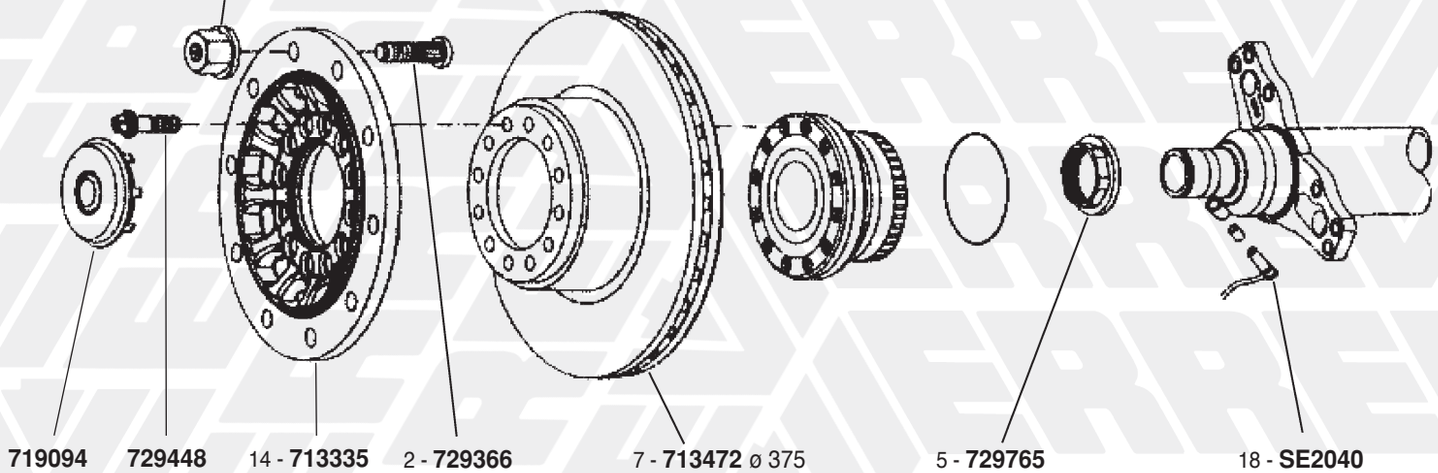

729657
4

PF9126
12

719094
1

729448
17

14 - **713335**
NEW

2 - **729366**
3 - **729376**

7 - **713472** ø 375
10 - **713465** ø 430

5 - **729765**
6 - **729766**

18 - **SE2040**
19 - **SE2047**



8 - **PF9094**

9 - **PF9126**

11 - **PF9059**

12 - **PF9158**

13 - **PF9162**

ASSALI 19"½ - Freno a disco / *Brake disc* tipo SKRB 9019/9022 *AXLE types - 19"½*

FIG. *ITEM*	RIF. ERREVI *ERREVI REF.*	DESCRIZIONE PARTICOLARI *DESCRIPTION*		TIPO *VEHICLE MODEL*	RIF. ORIGINALE *ORIGINAL REF.*	
1	**719094**	Calotta coprimozzo completa di o. ring *Hub cap complete with o. ring*				4304009300
2	**729366**	Colonnetta fiss. ruota / *Wheel stud*	M22x1,5 L=67			1303111811
3	**729376**	Colonnetta fiss. ruota (ruote in **alluminio**) *Wheel stud (**Alluminium** wheels)*	M22x1,5 L=77			1303112010
4	**729657**	Dado per colonnetta / *Wheel nut*	M22x1,5 Ch 32 H=26			4247301200 4247301201
5	**729765**	Dado fissaggio mozzo Dx / *Axle locking nut, RH*	M72x1,5 Ch. 85			1011008800
6	**729766**	Dado fissaggio mozzo Sx / *Axle locking nut, LH*	M72x1,5 Ch. 85			1011008700
7	**713472**	Disco freno / *Brake disc*	ø375x139,5 12 fori/*holes* ø19	SKRB 9019		4079000700 4079000701 4079000703
8	**PF9094**	Serie pastiglie freno con kit / *Brake pad set c/w kit* Impianto frenante tipo **KNORR** *Brake System*	210,7x92,5x30	SKRB 9019	**29093** **29095**	3057007800 5317002400 4057427800
9	**PF9126**	Serie pastiglie freno con kit / *Brake pads set c/w kit* Impianto frenante tipo **WABCO** *Brake system*	210x92x30	SKRB 9019	**29126** **29159**	3057008000 3057008001
10	**713465**	Disco freno / *Brake disc*	ø430x130 12 fori/*holes* ø19	SKRB 9022		4079000500 4079000501 4079000502
11	**PF9059**	Serie pastiglie freno complete di kit / *Brake pad set c/w kit* Impianto frenante tipo **KNORR** *Brake system*	248x109,5x30	SKRB 9022	**29087** **29059** **29105** **29253** **29252**	3057007700 3057007900 3057007701 5317002300
12	**PF9158**	Serie pastiglie freno complete di kit / *Brake pad set c/w kit* Impianto frenante tipo **KNORR** *Brake system*	210,7x107x30	SKRB 9022	**29158**	3057008500
13	**PF9162**	Serie pastiglie freno complete di kit / *Brake pad set c/w kit* Impianto frenante tipo **WABCO** *Brake system*	210,6x109,5x31,7	SKRB 9022	**29162**	3057008400 3057008401
14	**713335**	Flangia fissaggio mozzo ruota / *Wheel hub fixing flange*				1146200402
15	**713640**	Mozzo ruota con cuscinetto e bulloni *Wheel hub c/w bearing and screws*				3434365000
16	**713334**	Mozzo ruota con cuscinetto FAG e bulloni *Wheel hub c/w FAG bearing and screws*				3434365000
17	**729448**	Vite fissaggio disco freno / *Wheel bolt*	M18x1,5 L=65			4343280110
18	**SE2040**	Kit indicatore di usura / *Wear indicator kit* Imp. frenante tipo **KNORR-WABCO** *Brake system*	L=300			Z0008241 3424203300
19	**SE2047**	Kit indicatore di usura / *Wear indicator kit* Imp. frenante tipo **KNORR-HALDEX** *Brake system*	L=800			Z0008242 3424200600

I marchi ed i nominativi dei costruttori come pure i riferimenti originali sono esposti a solo titolo indicativo in quanto i nostri particolari non sono originali
Manufacturer's names and part numbers in this catalogue are used for cross reference purposes only and do not imply anything about the origin or manufacturer of product.

ASSALI 19”½ - Freno a disco / *Brake disc*
tipo SKRB 9019/9022 INTEGRAL *AXLE types - 19”½*

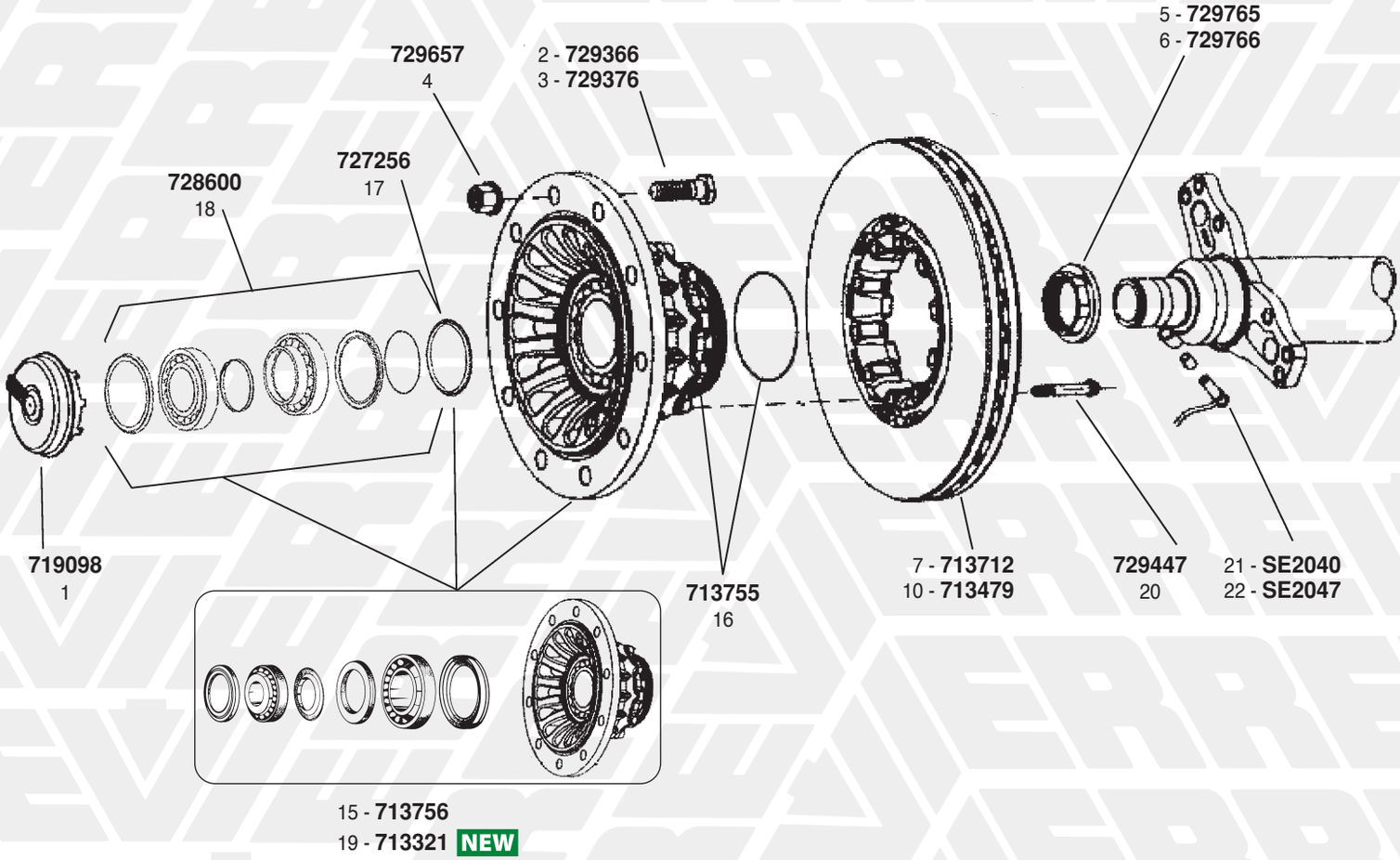


8 - **PF9094**


9-13 - **PF9126**


11 - **PF9059**


12 - **PF9158**


14 - **PF9162**

ASSALI 19"½ - Freno a disco / *Brake disc*
tipo SKRB 9019/9022 INTEGRAL *AXLE types - 19"½*

FIG. ITEM	RIF. ERREVI ERREVI REF.	DESCRIZIONE PARTICOLARI DESCRIPTION		TIPO VEHICLE MODEL	RIF. ORIGINALE ORIGINAL REF.	
1	**719098**	Calotta coprimozzo completa di o. ring *Hub cap complete with o. ring*				3304010200 3304010201 3304010202 4304010200 4304010201
2	**729366**	Colonnetta fiss. ruota / *Wheel stud*	M22x1,5 L=67			1303111811
3	**729376**	Colonnetta fiss. ruota (ruote in **alluminio**) *Wheel stud (**Alluminium** wheels)*	M22x1,5 L=77			1303112010
4	**729657**	Dado per colonnetta / *Wheel nut*	M22x1,5 Ch 32 H=26			4247301200 4247301201
5	**729765**	Dado fissaggio mozzo Dx / *Axle locking nut, RH*	M72x1,5 Ch. 85			1011008800
6	**729766**	Dado fissaggio mozzo Sx / *Axle locking nut, LH*	M72x1,5 Ch. 85			1011008700
7	**713712**	Disco freno / *Brake disc*	ø 375 10 fori/*holes* ø 13,5	SKRB 9019 INTEGRAL		4079001000 4079001001 4079001002 4079001003 4079001004
8	**PF9094**	Serie pastiglie freno con kit / *Brake pad set c/w kit* Impianto frenante tipo **KNORR** *Brake System*	210,7x92,5x30	SKRB 9019 INTEGRAL	**29093** **29095**	3057007800 5317002400 4057427800
9	**PF9126**	Serie pastiglie freno con kit / *Brake pads set c/w kit* Impianto frenante tipo **WABCO** *Brake system*	210x92x30	SKRB 9019 INTEGRAL	**29126** **29159**	3057008000 3057008001
10	**713479**	Disco freno / *Brake disc*	ø 430 10 fori/*holes* ø 13,5	SKRB 9022 INTEGRAL		4079001300 4079001301 4079001302 4079001303 4079001304
11	**PF9059**	Serie pastiglie freno complete di kit / *Brake pad set c/w kit* Impianto frenante tipo **KNORR** *Brake system*	248x109,5x30	SKRB 9022 INTEGRAL	**29087** **29059** **29105** **29253** **29252**	3057007700 3057007900 3057007701 5317002300
12	**PF9158**	Serie pastiglie freno complete di kit / *Brake pad set c/w kit* Impianto frenante tipo **KNORR** *Brake system*	210,7x107x30	SKRB 9022 INTEGRAL	**29158**	3057008500
13	**PF9126**	Serie pastiglie freno complete di kit / *Brake pad set c/w kit* Impianto frenante tipo **WABCO** *Brake system*	210x92x30	SKRB 9019 INTEGRAL	**29126** **29159**	3057008000 3057008001
14	**PF9162**	Serie pastiglie freno complete di kit / *Brake pad set c/w kit* Impianto frenante tipo **WABCO** *Brake system*	210,6x109,5x31,7	SKRB 9022 INTEGRAL	**29162**	3057008400 3057008401
15	**713756**	Mozzo ruota completo / *Wheel hub assembly* Composto da / *Complete with*				3307303000 3307303001 3307303002 3307303003
16	**713755**	(1) Mozzo ruota nudo / *Wheel hub, bare*				-
17	**727256**	(1) Ruota fonica / *Impulse wheel*				4029106300
18	**728600**	(1) Kit cuscinetto completo / *Bearing assembly*				3434301800
19	**713321**	Mozzo ruota con cuscinetto FAG / *Wheel hub c/w FAG bearing*				3307303000 3307303001 3307303002 3307303003
20	**729447**	Vite fissaggio disco freno / *Wheel bolt*	M12x1,5 L=75			4375100512
21	**SE2040**	Kit indicatore di usura / *Wear indicator kit* Imp. frenante tipo **KNORR-WABCO** *Brake system*	L=300			Z0008241 3424203300
22	**SE2047**	Kit indicatore di usura / *Wear indicator kit* Imp. frenante tipo **KNORR-HALDEX** *Brake system*	L=800			Z0008242 3424200600

I marchi ed i nominativi dei costruttori come pure i riferimenti originali sono esposti a solo titolo indicativo in quanto i nostri particolari non sono originali
Manufacturer's names and part numbers in this catalogue are used for cross reference purposes only and do not imply anything about the origin or manufacturer of product.

ASSALI - GENERAZIONE 06 - Freno a disco / *Brake disc*
tipo B9 - BA9 - BI9 *AXLE types*

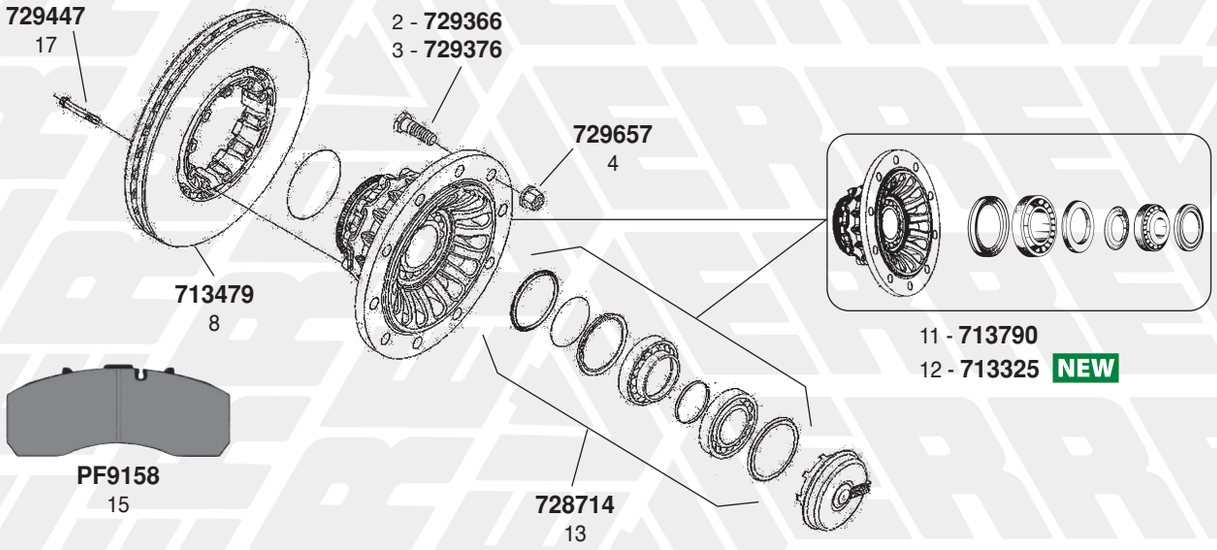

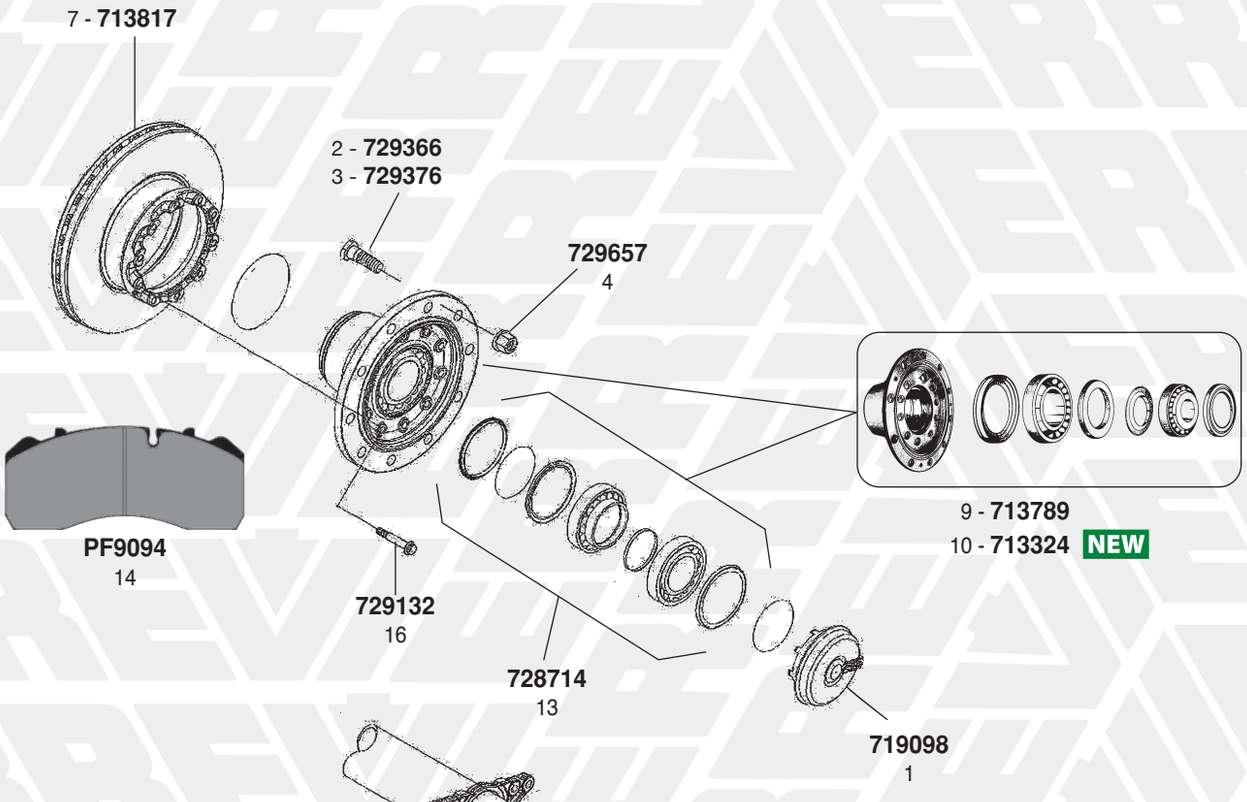


750949
18

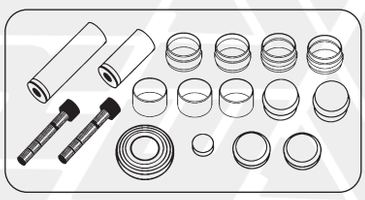
750994
19

ASSALI - GENERAZIONE 06 - Freno a disco / *Brake disc* tipo B9 - BA9 - BI9 *AXLE types*

FIG. *ITEM*	RIF. ERREVI *ERREVI REF.*	DESCRIZIONE PARTICOLARI *DESCRIPTION*		TIPO *VEHICLE MODEL*	RIF. ORIGINALE *ORIGINAL REF.*	
1	**719098**	Calotta coprimozzo completa di o. ring *Hub cap complete with o. ring*		B9 - BI9		3304010200 3304010201 3304010202 4304010200 4304010201
2	**729366**	Colonnetta fiss. Ruota / *Wheel stud*	M22x1,5 L=67	B9 - BA9		1303111811
3	**729376**	Colonnetta fiss. Ruota / *Wheel stud*	M22x1,5 L=77	BI9		1303112010
4	**729657**	Dado per colonnetta / *Wheel nut*	M22x1,5 Ch32 H=26			4247301200 4247301201
5	**729767**	Ghiera fissaggio mozzo Dx / *Axle locking nut, RH*	M75x1,5 Ch. 85			1011008600
6	**729768**	Ghiera fissaggio mozzo Sx / *Axle locking nut, LH*	M75x1,5 Ch. 85			1011008500
7	**713817**	Disco freni / *Brake disc*		B9		4079001800 4079001801
8	**713479**	Disco freno / *Brake disc*	ø 430 10 fori / *holes* ø 13,5	BA9 - BI9		4079001300 4079001301 4079001302 4079001303 4079001304
9	**713789**	Mozzo ruota completo / *Wheel hub, assembly*		B9		3307305600 3307305601 3307305602 3307305603
10	**713324**	Mozzo ruota con cuscinetto FAG *Wheel hub c/w FAG bearing*		B9		3307305600 3307305601 3307305602 3307305603
11	**713790**	Mozzo ruota completo / *Wheel hub, assembly*		BA9 - BI9		3307304500
12	**713325**	Mozzo ruota completo di cuscinetto FAG *Wheel hub assembly c/w FAG bearing*		BA9 - BI9		3307304500 3307304501 3307304502
13	**728714**	Kit cuscinetto completo / *Bearing assembly*				3434302000 3434302001
14	**PF9094**	Serie pastiglie freno complete di kit / *Brake pad set c/w kit* Imp. frenante tipo **KNORR** *Brake system*	210,7x92,5x30	B9	**29093** **29095**	3057007800 4057427800 5317007800
15	**PF9158**	Serie pastiglie freno complete di kit / *Brake pad set c/w kit* Impianto frenante tipo **KNORR** *Brake system*	210,7x107x30	BA9 - BI9	**29158**	3057008500
16	**729132**	Vite fissaggio disco freno / *Wheel bolt*	M14x1,5 L=65	B9		4375100911 4375100912
17	**729447**	Vite fissaggio disco freno / *Wheel bolt*	M12x1,5 L=75	BA9 - BI9		4375100512
18	**750949**	Kit revisione pinza freno / *Brake caliper repair kit* Imp. frenante tipo **KNORR** *Brake system*				K010603 3434381400
19	**750994**	Kit revisione pinza freno / *Brake caliper repair kit* Imp. frenante tipo **WABCO** *Brake system*		B9		12999738 3434382700 3434382701

I marchi ed i nominativi dei costruttori come pure i riferimenti originali sono esposti a solo titolo indicativo in quanto i nostri particolari non sono originali
Manufacturer's names and part numbers in this catalogue are used for cross reference purposes only and do not imply anything about the origin or manufacturer of product.

ASSALI 22” - Freno a tamburo / *Brake drum*
tipo SKRLS 9042 - SKRLS 9042/20 - SKRLS 11242 / *AXLE TYPES* - 22”
MASSA FRENANTE ø420x180/200 *BRAKES*

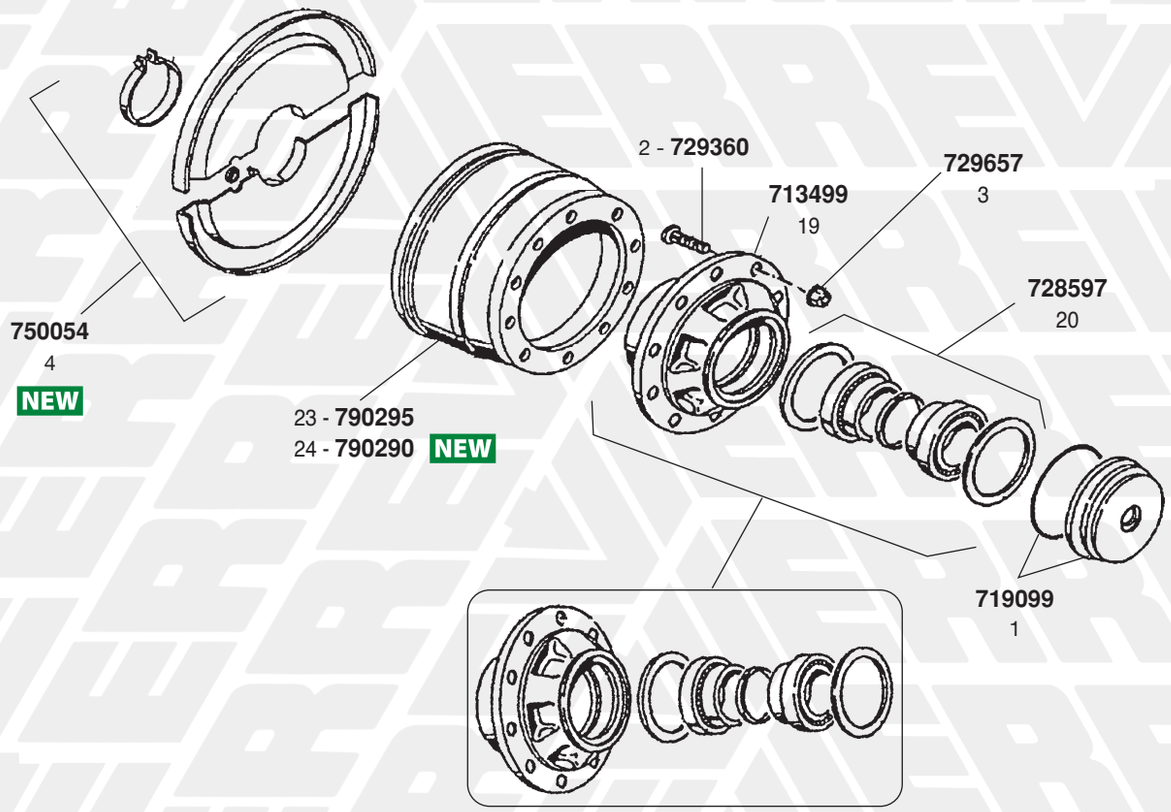

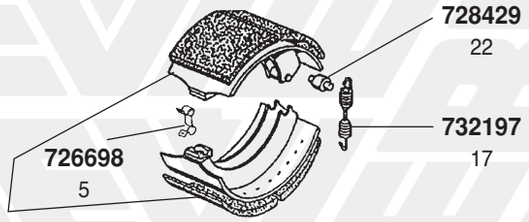

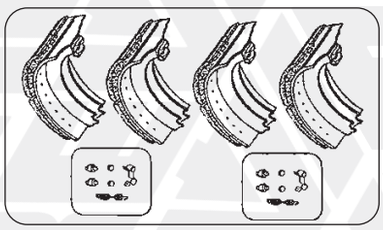

RIF. ERREVI *ERREVI REF.*	ø TAMBURO *ø DRUM*	Q.TÀ *Q.TY*	DIMENSIONI / *DIMENSIONS* A B C	RIVETTI / *RIVETS* Dim.
K83840	420	4	178 x 189.5 x 20.1/18.5	8 x 15
		4	178 x 190 x 19.5/14.7	
K83842			(+ 10/10)	

RIF. ERREVI *ERREVI REF.*	ø TAMBURO *ø DRUM*	Q.TÀ *Q.TY*	DIMENSIONI / *DIMENSIONS* A B C	RIVETTI / *RIVETS* Dim.
K20770	420	4	200 x 189 x 20.3/16.4	8 x 15
		4	200 x 194.5 x 20.2/11.7	
K20772			(+ 10/10)	

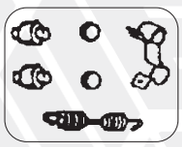

16 - **711731**

ASSALI 22" - Freno a tamburo / *Brake drum*
tipo SKRLS 9042 - SKRLS 9042/20 - SKRLS 11242 / *AXLE TYPES* - 22"
MASSA FRENANTE ø420x180/200 *BRAKES*

FIG. *ITEM*	RIF. ERREVI *ERREVI REF.*	DESCRIZIONE PARTICOLARI *DESCRIPTION*		TIPO *VEHICLE MODEL*	RIF. ORIGINALE *ORIGINAL REF.*	
1	**719099**	Calotta coprimozzo completa di o. ring *Hub cap complete with o. ring*				3304007200
2	**729360**	Colonnetta fissaggio ruota / *Wheel stud*	M22x1,5 L=83		1303107410 1303107411 1303107412	1303107413 1303107414
3	**729657**	Dado per colonnetta / *Wheel nut*	M22x1,5 Ch 32 H=26			4247301200 4247301201
4	**750054**	Complessivo parapolvere / *Dust cover set*				3005017700
5	**726698**	Fascetta a molla ritegno ganasce / *Clamp*				1151000800
6	**711858**	Serie ganasce con ceppi STD ed accessori *Brake shoe set c/w STD linings and accessories*	ø 420x180	SKRLS 9042		3434365300 MBSK2450-4
7	**M11858**	Serie ganasce con ceppi magg. 10/10 ed accessori *Brake shoe set c/w + 10/10 linings and accessories*	ø 420x180	SKRLS 9042		3434365300 MBSK2450-4
8	**718683**	Ganascia freno completa di rullo *Brake shoe complete with roller*	ø 420x180	SKRLS 9042		3054012000
9	**K83840**	Serie ceppi freno - STD - con rivetti *Brake linings set - STD - c/w rivets*		SKRLS 9042	**19283** **19284**	3057396000
10	**K83842**	(+ 10/10)				
11	**711859**	Serie ganasce con ceppi STD ed accessori *Brake shoe set c/w STD linings and accessories*	ø 420x200	SKRLS 9042/20 SKRLS 11242		3434365400 MBSK2460-4
12	**M11859**	Serie ganasce con ceppi magg. 10/10 ed accessori *Brake shoe set c/w + 10/10 linings and accessories*	ø 420x200	SKRLS 9042/20 SKRLS 11242		3434365400 MBSK2460-4
13	**718684**	Ganascia freno completa di rullo *Brake shoe complete with roller*	ø 420x200	SKRLS 9042/20 SKRLS 11242		3054012200
14	**K20770**	Serie ceppi freno - STD - con rivetti *Brake linings set - STD - c/w rivets*		SKRLS 9042/20 SKRLS 11242	**19477** **19478**	1057006600 1057306600 3057396600
15	**K20772**	(+ 10/10)				
16	**711731**	Kit revisione ganasce (½ Assale) / *Brake shoe repair kit (½ Axle)*				3434365300**S** 3434365400**S**
17	**732197**	Molla richiamo ganasce / *Return spring*	L=240			1447005800
18	**713645**	Mozzo ruota completo / Wheel hub assembly composto da / *complete with:*			3307300300 3307300600	3307300601
19	**713499**	(1) Mozzo ruota nudo / *Wheel hub, bare*			3307300300 3307300600	3307300601
20	**728597**	(1) Kit cuscinetto completo / *Bearing assembly*		Da / *From* 08/1995		3434301200
21	**713322**	Mozzo ruota con cuscinetto FAG *Wheel hub c/w FAG bearing*			3307300300	3307300600
22	**728429**	Rullo per ganascia / *Cam roller*	ø 20/36x53			1265001900
23	**790295**	Tamburo freno / *Brake drum*	ø 420x180	SKRLS 9042	1064026001 1064026002	1064010801
24	**790290**	Tamburo freno / *Brake drum*	ø 420x200	SKRLS 9042/20 SKRLS 11242	1064027001	1064027000

I marchi ed i nominativi dei costruttori come pure i riferimenti originali sono esposti a solo titolo indicativo in quanto i nostri particolari non sono originali
Manufacturer's names and part numbers in this catalogue are used for cross reference purposes only and do not imply anything about the origin or manufacturer of product.

ASSALI 22" - Freno a tamburo / *Brake drum*
tipo SKRLS 9042 - SKRLS 9042/20 - SKRLS 11242 / *AXLE TYPES* - 22"
MASSA FRENANTE ø420x180/200 *BRAKES*

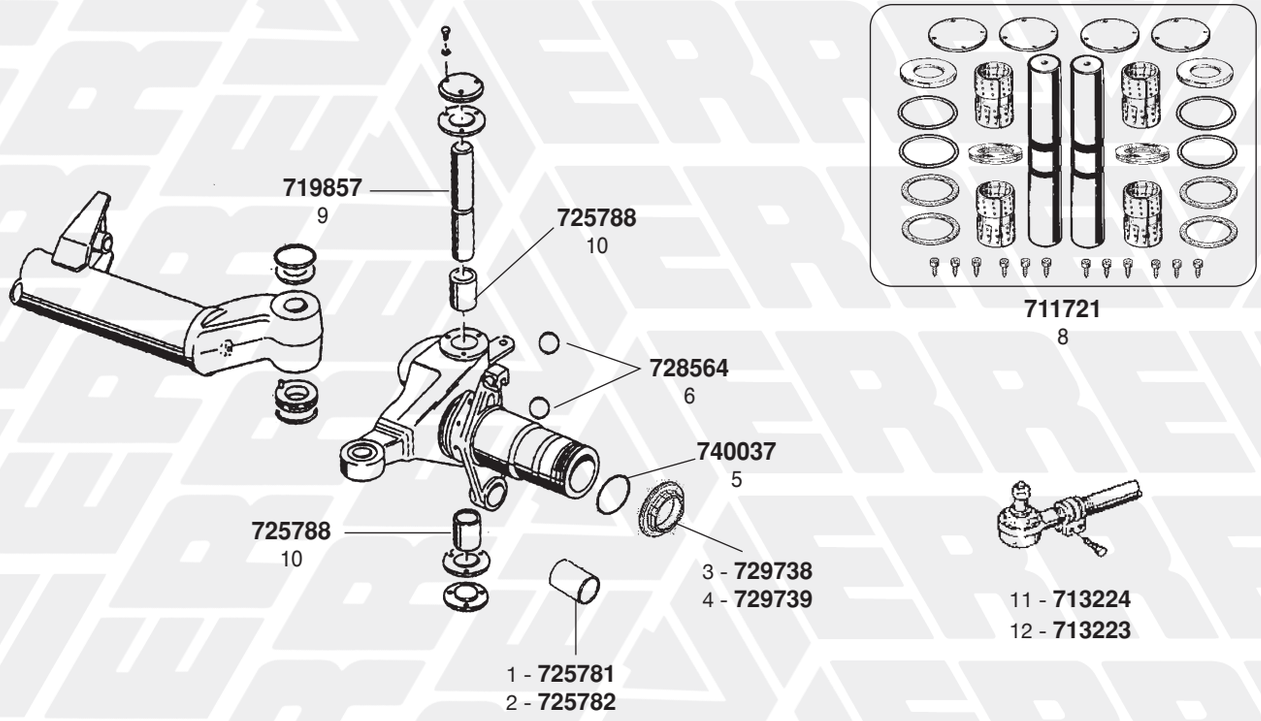

Segue / *Cont'd*

ASSALI 22" - Freno a tamburo / *Brake drum*
tipo SKRLS 9042 - SKRLS 9042/20 - SKRLS 11242 / *AXLE TYPES* - 22"
MASSA FRENANTE ø420x180/200 *BRAKES*

FIG. *ITEM*	RIF. ERREVI *ERREVI REF.*	DESCRIZIONE PARTICOLARI *DESCRIPTION*		TIPO *VEHICLE MODEL*		RIF. ORIGINALE *ORIGINAL REF.*
1	**725781**	Boccola perno a chiave / *Camshaft bush*	ø 56/60x33	Fino a / *Until* 08/1995		4230017600
2	**725782**	Boccola perno a chiave / *Camshaft bush*	ø 46/50x40	Da / *From* 08/1995		4230018000
3	**729738**	Ghiera fissaggio mozzo Dx / *Axle nut RH.*	M120x2			1011007001
4	**729739**	Ghiera fissaggio mozzo Sx / *Axle nut LH.*	M120x2			1011007101
5	**740037**	O.ring	ø 116x3			4315005200
6	**728564**	Sfera / *Ball joint*	ø 40			4199100200
7	**711765**	Kit revisione perno a chiave / *Camshaft repair kit*				3317001100
8	**711721**	Complessivo revisione perni fusi (**2 RUOTE**) *King pin repair kit (**services 2 WHEELS**)*	ø 60 L=297			3434365700
9	**719857**	Perno fuso / *King pin*	ø 60x297			1217001900
10	**725788**	Boccola / *Bush*	ø 60x65x70			4230017000
11	**713224**	Testa per barra accoppiamento Dx / *Tie-rod end RH*	M38x1,5			2205000400
12	**713223**	Testa per barra accoppiamento Sx / *Tie-rod end LH*	M38x1,5			2205000300

I marchi ed i nominativi dei costruttori come pure i riferimenti originali sono esposti a solo titolo indicativo in quanto i nostri particolari non sono originali
Manufacturer's names and part numbers in this catalogue are used for cross reference purposes only and do not imply anything about the origin or manufacturer of product.

ASSALI 22" - Freno a tamburo / *Brake drum*
tipo SKRLS 11342 *AXLE types*
MASSA FRENANTE ø 420x180 *BRAKE*

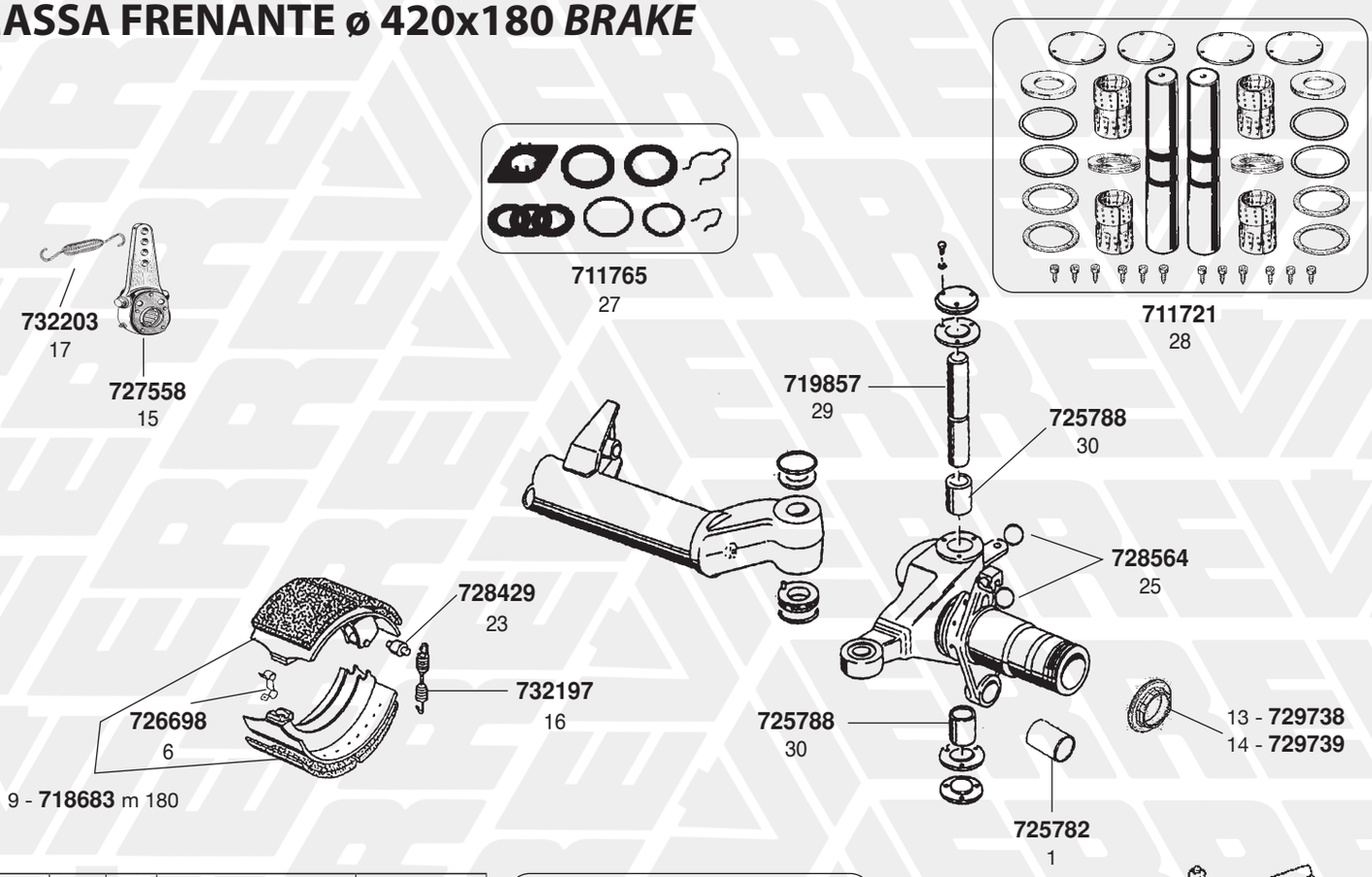

RIF. ERREVI *ERREVI REF.*	ø TAMBURO *ø DRUM*	Q.TÀ *Q.TY*	DIMENSIONI / *DIMENSIONS* A B C	RIVETTI / *RIVETS* Dim.
K83840	420	4 4	178 x 189.5 x 20.1/18.5 178 x 190 x 19.5/14.7	8 x 15
K83842			(+ 10/10)	

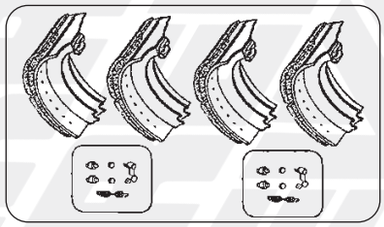

7 - **711858**
8 - **M11858** NEW

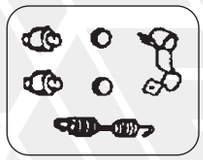

12 - **711731**



31 - **713224**
32 - **713223**

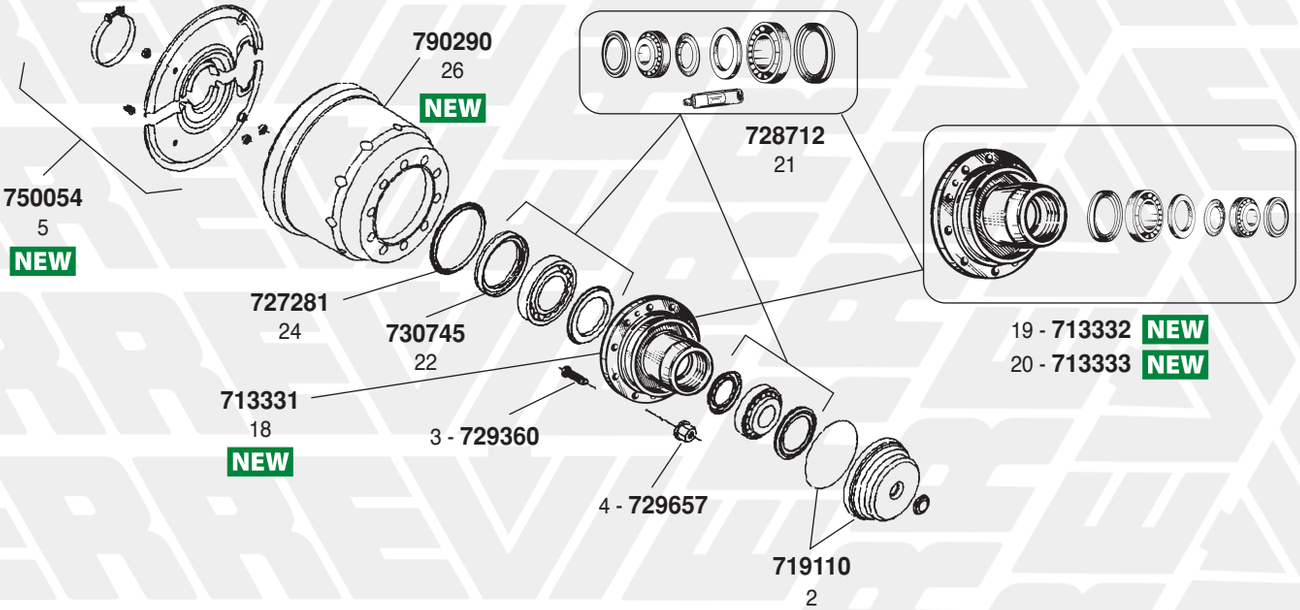

ASSALI 22" - Freno a tamburo / *Brake drum*
tipo SKRLS 11342 *AXLE types*
MASSA FRENANTE ø 420x180 *BRAKE*

FIG. *ITEM*	RIF. ERREVI *ERREVI REF.*	DESCRIZIONE PARTICOLARI *DESCRIPTION*		TIPO *VEHICLE MODEL*	RIF. ORIGINALE *ORIGINAL REF.*	
1	**725782**	Boccola perno a chiave / *Camshaft bush*	ø 46/50x40			4230018000
2	**719110**	Calotta coprimozzo completa di o. ring *Hub cap complete with o. ring*				3304008600 3304008602
3	**729360**	Colonnetta fissaggio ruota / *Wheel stud*	M22x1,5 L=83		1303107410 1303107411 1303107412	1303107413 1303107414
4	**729657**	Dado per colonnetta / *Wheel nut*	M22x1,5 H=26		4247301200	4247301201
5	**750054**	Complessivo parapolvere per massa frenante / *Dust cover set*				3005017700
6	**726698**	Fascetta a molla ritegno ganasce / *Clamp*				1151000800
7	**711858**	Serie ganasce con ceppi STD ed accessori *Brake shoe set c/w STD linings and accessories*	ø 420x180			3434365300 MBSK2450-4
8	**M11858**	Serie ganasce con ceppi magg. 10/10 ed accessori *Brake shoe set c/w + 10/10 linings and accessories*	ø 420x180			3434365300 MBSK2450-4
9	**718683**	Ganascia freno completa di rullo / *Brake shoe c/w roller*	ø 420x180			3054012000
10	**K83840**	Serie ceppi freno - STD - con rivetti *Brake linings set - STD - c/w rivets*			**19283** **19284**	3057396000
11	**K83842**	(+ 10/10)				
12	**711731**	Kit revisione ganasce (½ Assale) / *Brake shoe repair kit (½ Axle)*				3434365300**S** 3434365400**S**
13	**729738**	Ghiera fissaggio mozzo Dx / *Axle nut RH*	M120x2			1011007001
14	**729739**	Ghiera fissaggio mozzo Sx / *Axle nut LH*	M120x2			1011007101
15	**727558**	Leva registrabile comando freno / *Slack adjuster*	10 cave /*splines*			2175003700 2175020600 2175029400
16	**732197**	Molla richiamo ganasce / *Return spring*	L=240			1447005801
17	**732203**	Molla richiamo leva freni / *Return spring*	L=185			1447003600
18	**713331**	Mozzo ruota nudo / *Wheel hub, bare*			1307115910	3307115900**S** 3307115901**S**
19	**713332**	Mozzo ruota con cuscinetto / *Wheel hub c/w bearing*			3307115900	3307115901
20	**713333**	Mozzo ruota con cuscinetto FAG / *Wheel hub c/w FAG bearing*			3307115900	3307115901
21	**728712**	Kit cuscinetto completo / *Bearing assembly*				3434301600
22	**730745**	Paraolio interno mozzo 15" / *Oil seal*	ø 117x152,6x27,5			4373003501
23	**728429**	Rullo per ganascia / *Cam roller*	ø 20/36x53			1265001900
24	**727281**	Ruota fonica / *Impulse wheel*	ø 156x195x11,5 100 denti / *teeth*			4029100101
25	**728564**	Sfera / *Ball joint*	ø 40			4199100200
26	**790290**	Tamburo freno / *Brake drum*	ø 420x200			1064027000 1064027001
27	**711765**	Kit revisione perno a chiave / *Camshaft repair kit*				3317001600
28	**711721**	Complessivo revisione perni fusi (**2 RUOTE**) *King pin repair kit (**services 2 WHEELS**)*	ø 60 L=297			3434365700
29	**719857**	Perno fuso / *King pin*	ø 60x297			1217001900
30	**725788**	Boccola / *Bush*	ø 60x65x70			4230017000
31	**713224**	Testa per barra accoppiamento Dx / *Tie-rod end RH*	M38x1,5			2205000400
32	**713223**	Testa per barra accoppiamento Sx / *Tie-rod end LH*	M38x1,5			2205000300

I marchi ed i nominativi dei costruttori come pure i riferimenti originali sono esposti a solo titolo indicativo in quanto i nostri particolari non sono originali
Manufacturer's names and part numbers in this catalogue are used for cross reference purposes only and do not imply anything about the origin or manufacturer of product.

ASSALI 22" - Freno a tamburo / *Brake drum*
tipo RLSM 9042 - RLSM 9042/20 *AXLE types*
MASSA FRENANTE ø 420x180/200 *BRAKES*

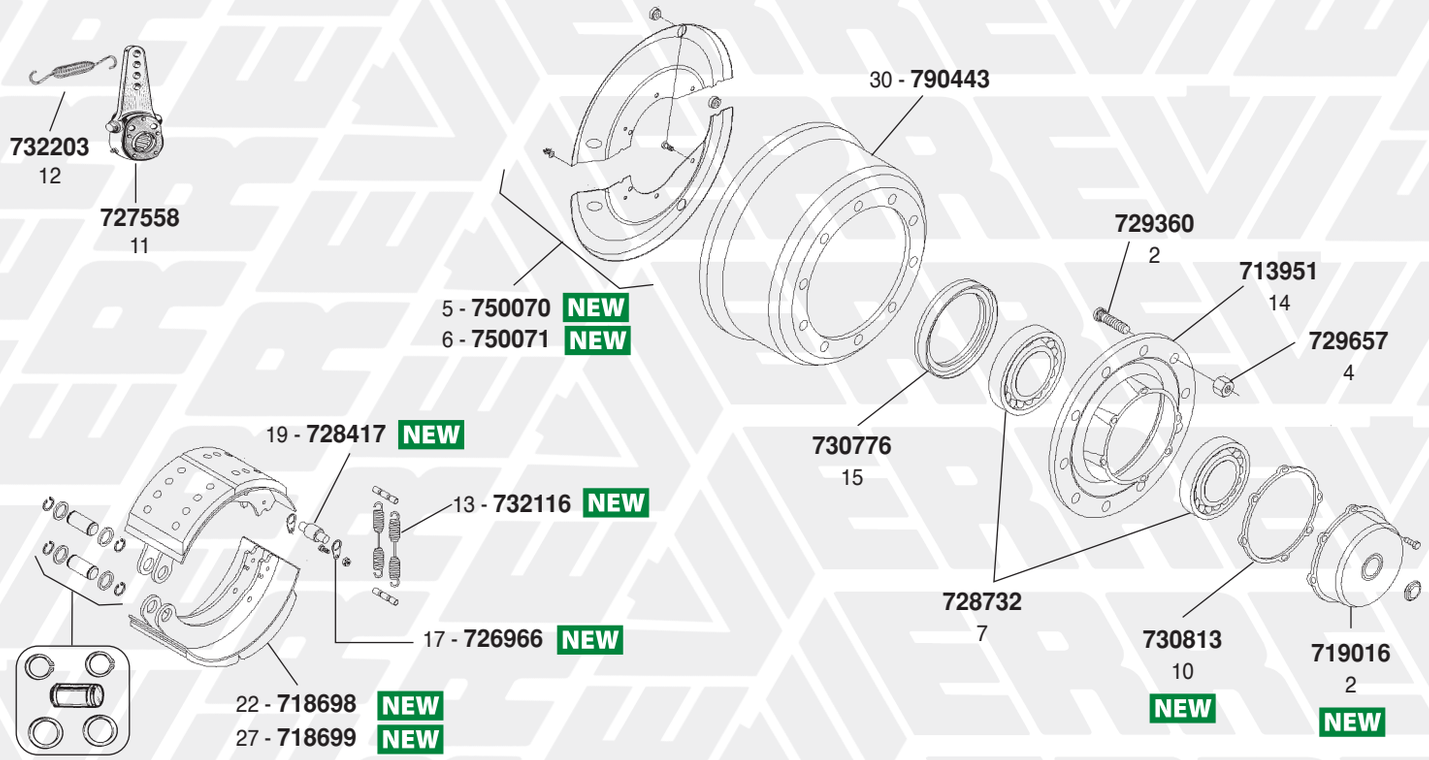

RIF. ERREVI *ERREVI REF.*	ø TAMBURO ø *DRUM*	Q.TÀ *Q.TY*	DIMENSIONI / *DIMENSIONS* A B C	RIVETTI / *RIVETS* Dim.
K11260	420	8	180 x 204 x 17.1/12.1	8 x 15
K11262			(+ 10/10)	
K11270	420	8	200 x 205 x 17.1/12.1	8 x 15
K11272			(+ 10/10)	

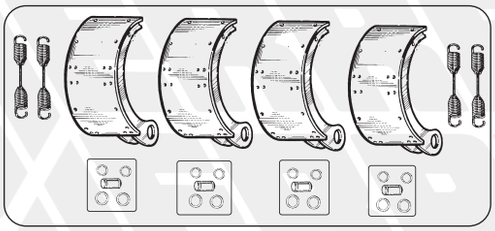

20 - 750010 NEW
21 - M50010 NEW
25 - 750011 NEW
26 - M50011 NEW

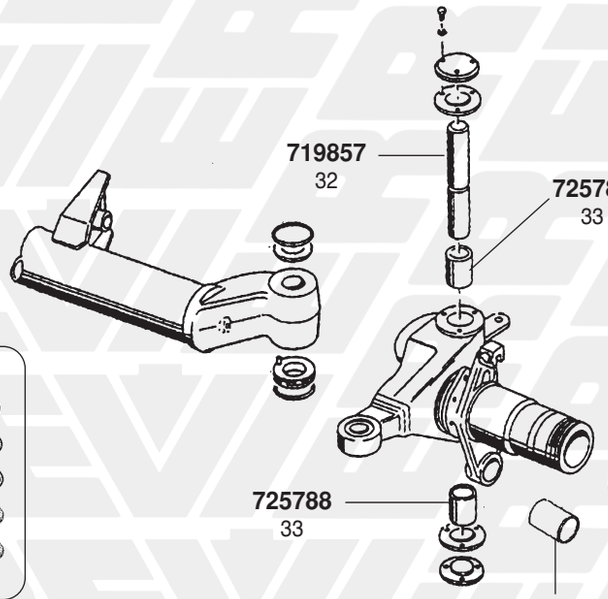

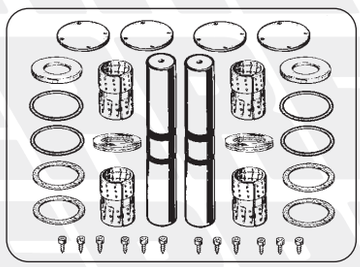

711721
31

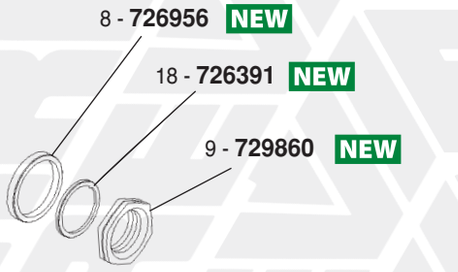



34 - 713224
35 - 713223

ASSALI 22" - Freno a tamburo / *Brake drum* tipo RLSM 9042 - RLSM 9042/20 *AXLE types* MASSA FRENANTE ø 420x180/200 *BRAKES*

FIG. *ITEM*	RIF. ERREVI *ERREVI REF.*	DESCRIZIONE PARTICOLARI *DESCRIPTION*		TIPO *VEHICLE MODEL*	RIF. ORIGINALE *ORIGINAL REF.*	
1	**725611**	Boccola perno a chiave / *Camshaft bush*	ø 42/38,1x45		1230010602 1230010603	1230010604
2	**719016**	Calotta coprimozzo / *Hub cap*				1304004601
3	**729360**	Colonnetta fissaggio ruota / *Wheel stud*	M22x1,5 L=83		1303107410 1303107411 1303107412	1303107413 1303107414
4	**729657**	Dado per colonnetta / *Wheel nut*	M22x1,5 H=26		4247301200	4247301201
5	**750070**	Complessivo parapolvere per massa frenante / *Dust cover set*		RLSM 9042		3005013500
6	**750071**	Complessivo parapolvere per massa frenante / *Dust cover set*		RLSM 9042/20		3005013900
7	**728732**	Cuscinetto interno ed esterno mozzo / *Hub bearing*	ø 120x165x29		32924 VKHB2247	04200101000
8	**726956**	Distanziale esterno mozzo / *Outer spacer*	ø120,3xø160x23,5			1368009101
9	**729860**	Ghiera fissaggio mozzo / *Axle nut*	M120x2			1011005900
10	**730813**	Guarnizione per calotta / *Gasket, Hub Cap*				1093001200
11	**727558**	Leva registrabile comando freno / *Slack adjuster*	10 cave /*splines*	RLSM 9042/20	2175003700 2175020600	2175029400
12	**732203**	Molla richiamo leva freni / *Return spring*	L=185			1447003600
13	**732116**	Molla richiamo ganasce / *Return spring*				1447003800
14	**713951**	Mozzo ruota nudo / *Wheel hub, bare*			1307112900	1307112901
15	**730776**	Paraolio interno mozzo / *Oil seal, inner*	ø 160x180x15			4373000500
16	**728409**	Perno sostegno ganasce completo / *Anchor pin assembly*			3213002301	3213002302
17	**726966**	Piastrina supporto rullo / *Locating plate*				1345000600
18	**726391**	Rondella con dente / *Lock washer, axle*	ø121xø147,5x4,5			1345002000
19	**728417**	Rullo per ganascia / *Cam roller*	ø 19/32x60			1265000700
20	**750010**	Serie ganasce con ceppi STD ed accessori *Brake shoe set c/w STD linings and accessories*	ø 420x180			3054005200**S**
21	**M50010**	Serie ganasce con ceppi magg. 10/10 ed accessori *Brake shoe set c/w + 10/10 linings and accessories*	ø 420x180			3054005200**S**
22	**718698**	Ganascia freno completa di rullo senza ceppi *Brake shoe c/w roller, unlined*	ø 420x180			3054005200
23 24	**K11260** **K11262**	Serie ceppi freno - STD - con rivetti *Brake linings set - STD - c/w rivets* (+ 10/10)			**19032**	3057301200
25	**750011**	Serie ganasce con ceppi STD ed accessori *Brake shoe set c/w STD linings and accessories*	ø 420x200			3054005300**S**
26	**M50011**	Serie ganasce con ceppi magg. 10/10 ed accessori *Brake shoe set c/w + 10/10 linings and accessories*	ø 420x200			3054005300**S**
27	**718699**	Ganascia freno completa di rullo senza ceppi *Brake shoe c/w roller, unlined*	ø 420x200			3054005300
28 29	**K11270** **K11272**	Serie ceppi freno - STD - con rivetti *Brake linings set - STD - c/w rivets* (+ 10/10)			**19094**	1057241310 1057301310 3057391300
30	**790443**	Tamburo freno / Brake drum	ø 420x180	RLSM 9042	1064006002 1064013000	1064023600 1064023601
31	**711721**	Complessivo revisione perni fusi (**2 RUOTE**) *King pin repair kit (**services 2 WHEELS**)*	ø 60 L=297			3434365700
32	**719857**	Perno fuso / *King pin*	ø 60x297			1217001900
33	**725788**	Boccola / *Bush*	ø 60x65x70			4230017000
34	**713224**	Testa per barra accoppiamento Dx / *Tie-rod end RH*	M38x1,5			2205000400
35	**713223**	Testa per barra accoppiamento Sx / *Tie-rod end LH*	M38x1,5			2205000300

I marchi ed i nominativi dei costruttori come pure i riferimenti originali sono esposti a solo titolo indicativo in quanto i nostri particolari non sono originali
Manufacturer's names and part numbers in this catalogue are used for cross reference purposes only and do not imply anything about the origin or manufacturer of product.

ASSALI 22" - Freno a tamburo / *Brake drum*
tipo RLSM 8442 - RLSM 11242 *AXLE types*
MASSA FRENANTE ø 420x180/200 *BRAKES*

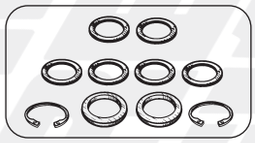

750057
31
NEW

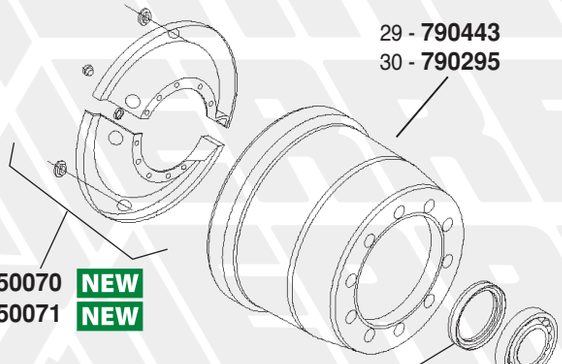

29 - 790443
30 - 790295
5 - 750070 NEW
6 - 750071 NEW

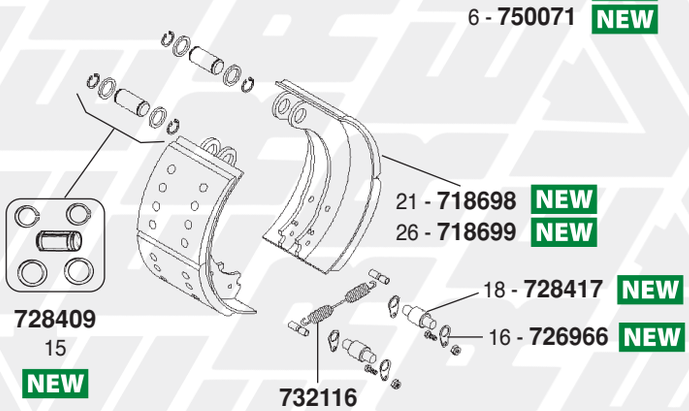

21 - 718698 NEW
26 - 718699 NEW
18 - 728417 NEW
16 - 726966 NEW
728409
15
NEW
732116
12
NEW

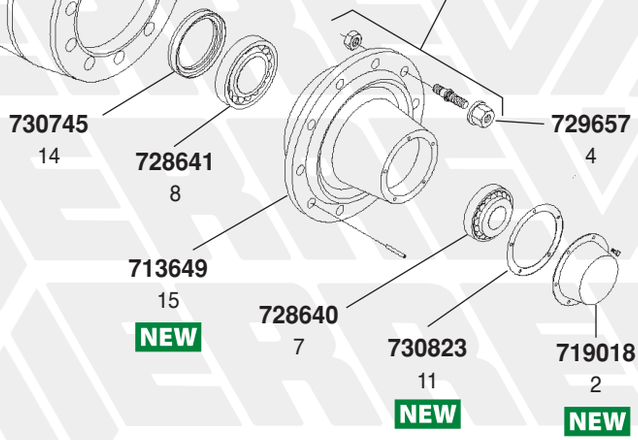

729384
3
729657
4
730745
14
728641
8
713649
15
NEW
728640
7
730823
11
NEW
719018
2
NEW

RIF. ERREVI *ERREVI REF.*	ø TAMBURO ø *DRUM*	Q.TÀ *Q.TY*	DIMENSIONI / *DIMENSIONS* A B C	RIVETTI / *RIVETS* Dim.
K11260	420	8	180 x 204 x 17.1/12.1	8 x 15
K11262			(+ 10/10)	
K11270	420	8	200 x 205 x 17.1/12.1	8 x 15
K11272			(+ 10/10)	

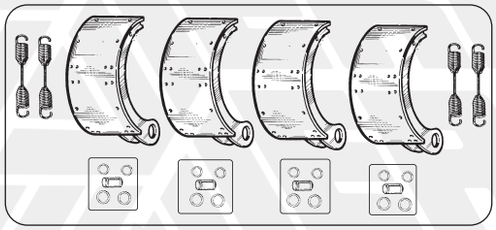

19 - 750010 NEW
20 - M50010 NEW
24 - 750011 NEW
25 - M50011 NEW

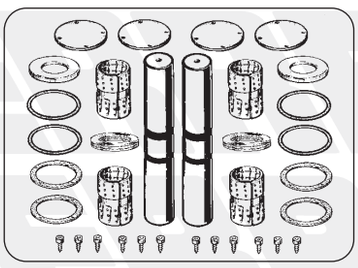

711721
32

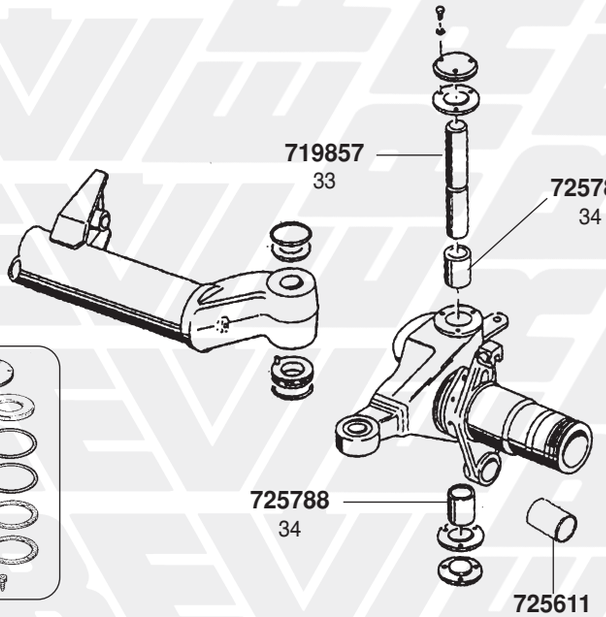

719857
33
725788
34
725788
34
725611
1
NEW



729771
9
726373
17
729772
10



35 - 713224
36 - 713223

ASSALI 22" - Freno a tamburo / *Brake drum*
tipo RLSM 8442 - RLSM 11242 *AXLE types*
MASSA FRENANTE ø 420x180/200 *BRAKES*

FIG. *ITEM*	RIF. ERREVI *ERREVI REF.*	DESCRIZIONE PARTICOLARI *DESCRIPTION*		TIPO *VEHICLE MODEL*	RIF. ORIGINALE *ORIGINAL REF.*	
1	**725611**	Boccola perno a chiave / *Camshaft bush*	ø 42/38,1x45		1230010602 1230010603	1230010604
2	**719018**	Calotta coprimozzo / *Hub Cap*				1304001600
3	**729384**	Colonnetta fissaggio ruota c/dadi / *Wheel stud c/w nuts*	M22x1,5/ L=97			3302104500
4	**729657**	Dado per colonnetta / *Wheel nut*	M22x1,5 H=26		4247301200	4247301201
5	**750070**	Complessivo parapolvere per massa frenante / *Dust cover set*		RLSM 8442		3005013500
6	**750071**	Complessivo parapolvere per massa frenante / *Dust cover set*		RLSM 11242		3005013900
7	**728640**	Cuscinetto esterno mozzo / *Hub outer bearing*	ø 65x120x41		33213	4200006000
8	**728641**	Cuscinetto interno mozzo / *Inner bearing*	ø 90x147x42		VKHB 2029	4200100600
9	**729771**	Ghiera fissaggio mozzo / *Axle locking nut*	M56x2 H=15		1011004000 1011004001	1011004002 2011004001
10	**729772**	Ghiera fissaggio mozzo / *Axle locking nut*	M56x2 H=12			4011003901
11	**730823**	Guarnizione per calotta / *Gasket, Hub cap*				1093000500
12	**732116**	Molla richiamo ganasce / *Return spring*				1447003800
13	**713649**	Mozzo ruota nudo / *Wheel hub, bare*				2307106300
14	**730745**	Paraolio interno mozzo 15" / *Oil seal*	ø 117x152,6x27,5			4373003501
15	**728409**	Perno sostegno ganasce completo / *Anchor pin assembly*			3213002301	3213002302
16	**726966**	Piastrina supporto rullo / *Locating plate*				1345000600
17	**726373**	Rondella con dente / *Retaining washer*			1345000800	1345000801
18	**728417**	Rullo per ganascia / *Cam roller*	ø 19/32x60			1265000700
19	**750010**	Serie ganasce con ceppi STD ed accessori *Brake shoe set c/w STD linings and accessories*	ø 420x180	RLSM 8442		3054005200**S**
20	**M50010**	Serie ganasce con ceppi magg. 10/10 ed accessori *Brake shoe set c/w + 10/10 linings and accessories*	ø 420x180	RLSM 8442		3054005200**S**
21	**718698**	Ganascia freno completa di rullo senza ceppi *Brake shoe c/w roller, unlined*	ø 420x180	RLSM 8442		3054005200
22 23	**K11260** **K11262**	Serie ceppi freno - STD - con rivetti *Brake linings set - STD - c/w rivets* (+ 10/10)		RLSM 8442	**19032**	3057301200
24	**750011**	Serie ganasce con ceppi STD ed accessori *Brake shoe set c/w STD linings and accessories*	ø 420x200	RLSM 11242		3054005300**S**
25	**M50011**	Serie ganasce con ceppi magg. 10/10 ed accessori *Brake shoe set c/w + 10/10 linings and accessories*	ø 420x200	RLSM 11242		3054005300**S**
26	**718699**	Ganascia freno completa di rullo senza ceppi *Brake shoe c/w roller, unlined*	ø 420x200	RLSM 11242		3054005300
27 28	**K11270** **K11272**	Serie ceppi freno - STD - con rivetti *Brake linings set - STD - c/w rivets* (+ 10/10)		RLSM 11242	**19094**	1057241310 1057301310 3057391300
29	**790443**	Tamburo freno / Brake drum	ø 420x180	RLSM 8442	1064023601 1064013000	1064006002 1064023600
30	**790295**	Tamburo freno / *Brake drum*	ø420x180	RLSM 11242	1064026002 1064026001	1064010801
31	**750057**	Kit revisione perno a chiave / *Camshaft repair kit*				3317000400
32	**711721**	Complessivo revisione perni fusi (**2 RUOTE**) *King pin repair kit (**services 2 WHEELS**)*	ø 60 L=297			3434365700
33	**719857**	Perno fuso / *King pin*	ø 60x297			1217001900
34	**725788**	Boccola / *Bush*	ø 60x65x70			4230017000
35	**713224**	Testa per barra accoppiamento Dx / *Tie-rod end RH*	M38x1,5			2205000400
36	**713223**	Testa per barra accoppiamento Sx / *Tie-rod end LH*	M38x1,5			2205000300

I marchi ed i nominativi dei costruttori come pure i riferimenti originali sono esposti a solo titolo indicativo in quanto i nostri particolari non sono originali
Manufacturer's names and part numbers in this catalogue are used for cross reference purposes only and do not imply anything about the origin or manufacturer of product.

ASSALI 15” - GENERAZIONE 06 - Freno a tamburo / *Brake drum*
tipo ZL9 - ZL11 *AXLE types* - 15”
MASSA FRENANTE ø 300x200 *BRAKE*

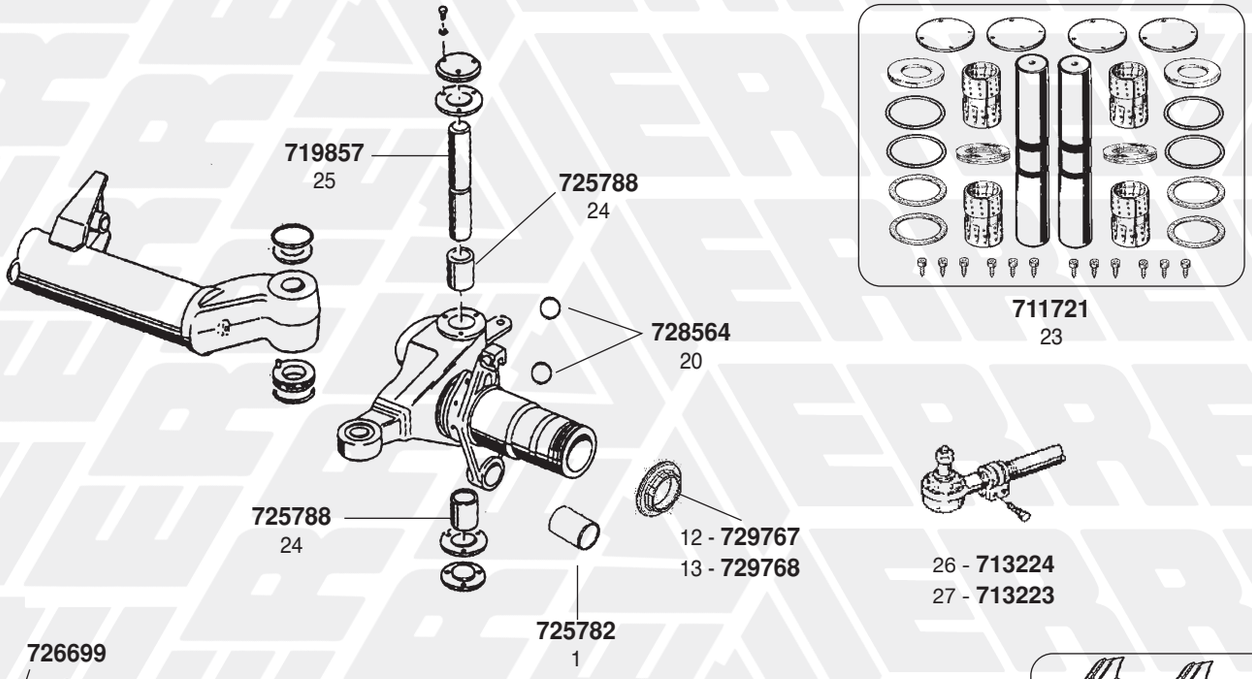

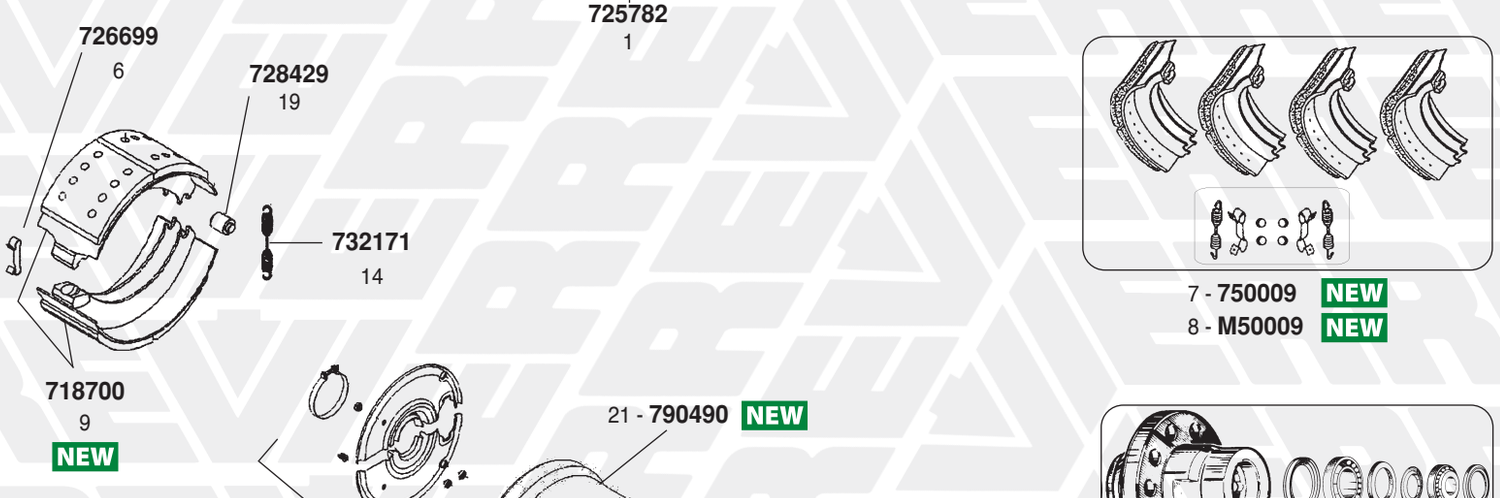

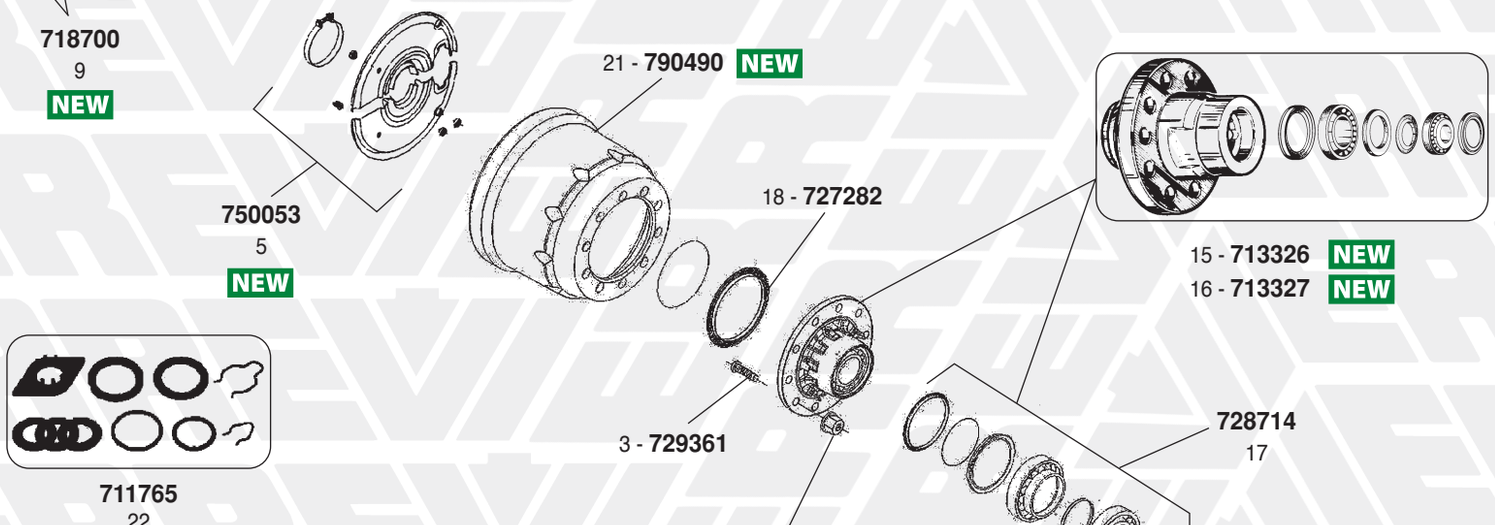

RIF. ERREVI *ERREVI REF.*	ø TAMBURO ø *DRUM*	Q.TÀ *Q.TY*	DIMENSIONI / *DIMENSIONS* A B C	RIVETTI / *RIVETS* Dim.
K95150	300	4	130 x 200 x 15.1/10	8 x 15
		4	130 x 200 x 15.9/13.5	
K95152			(+ 10/10)	

ASSALI 15" - GENERAZIONE 06 - Freno a tamburo / *Brake drum*
tipo ZL9 - ZL11 *AXLE types* - 15"
MASSA FRENANTE ø 300x200 *BRAKE*

FIG. *ITEM*	RIF. ERREVI *ERREVI REF.*	DESCRIZIONE PARTICOLARI *DESCRIPTION*		TIPO *VEHICLE MODEL*	RIF. ORIGINALE *ORIGINAL REF.*	
1	**725782**	Boccola perno a chiave / *Camshaft bush*	ø 46/50x40			4230018000
2	**719098**	Calotta coprimozzo completa di o. ring *Hub cap complete with o. ring*			4304010200 4304010201 3304010200	3304010201 3304010202
3	**729361**	Colonnetta fissaggio ruota / *Wheel stud*	M22x1,5 L=93		1303107512 1303107510	1303107511
4	**729657**	Dado per colonnetta / *Wheel nut*	M22x1,5 Ch 32 H=26			4247301201 4247301200
5	**750053**	Complessivo parapolvere per massa frenante *Dust cover set*				3005018300
6	**726699**	Fascetta a molla ritegno ganasce / *Clamp*				1151001300
7	**750009**	Serie ganasce con ceppi STD ed accessori *Brake shoe set c/w STD linings and accessories*	ø 300x200			3434365500
8	**M50009**	Serie ganasce con ceppi magg. 10/10 ed accessori *Brake shoe set c/w + 10/10 linings and accessories*	ø 300x200			3434365500
9	**718700**	Ganascia freno completa di rullo senza ceppi *Brake shoe c/w roller, unlined*	ø 300x200			3054012901
10	**K95150**	Serie ceppi freno (4+4) STD c/rivetti	ø 300x200		**19515** **19516**	3057312400 3057392400
11	**K95152**	(+ 10/10)			**19515** **19516**	3057312410 3057392410
12	**729767**	Ghiera fissaggio mozzo Dx / *Axle locking nut, RH*	M75x1,5 Ch. 85			1011008600
13	**729768**	Ghiera fissaggio mozzo Sx / *Axle locking nut, LH*	M75x1,5 Ch. 85			1011008500
14	**732171**	Molla richiamo ganasce / *Return spring*				1447006000
15	**713326**	Mozzo ruota con cuscinetto / *Wheel hub c/w bearing*				3307304600 3307304601
16	**713327**	Mozzo ruota con cuscinetto FAG *Wheel hub c/w FAG bearing*				3307304600 3307304601
17	**728714**	Kit cuscinetto completo / *Bearing assembly*				3434301900 3434302000 3434302001
18	**727282**	Ruota fonica / *Impulse wheel*	ø 149x184x11 100 denti / *teeth*			4029106900
19	**728429**	Rullo per ganascia / *Cam roller*	ø 20/36x53			1265001900
20	**728564**	Sfera / *Ball joint*	ø 40			4199100200
21	**790490**	Tamburo freno / *Brake drum*	ø 300x200			1064027300
22	**711765**	Kit revisione perno a chiave / *Camshaft repair kit*				3317001600
23	**711721**	Complessivo revisione perni fusi (**2 RUOTE**) *King pin repair kit (**services 2 WHEELS**)*	ø 60 L=297			3434365700
24	**719857**	Perno fuso / *King pin*	ø 60x297			1217001900
25	**725788**	Boccola / *Bush*	ø 60x65x70			4230017000
26	**713224**	Testa per barra accoppiamento Dx / *Tie-rod end RH*	M38x1,5			2205000400
27	**713223**	Testa per barra accoppiamento Sx / *Tie-rod end LH*	M38x1,5			2205000300

I marchi ed i nominativi dei costruttori come pure i riferimenti originali sono esposti a solo titolo indicativo in quanto i nostri particolari non sono originali
Manufacturer's names and part numbers in this catalogue are used for cross reference purposes only and do not imply anything about the origin or manufacturer of product.

ASSALI 22” - GENERAZIONE 06 - Freno a tamburo / *Brake drum*
tipo SL9 - SL11 - SZL11 - ZL11 *AXLE types - 22”*
MASSA FRENANTE ø 420x180/200 *BRAKES*

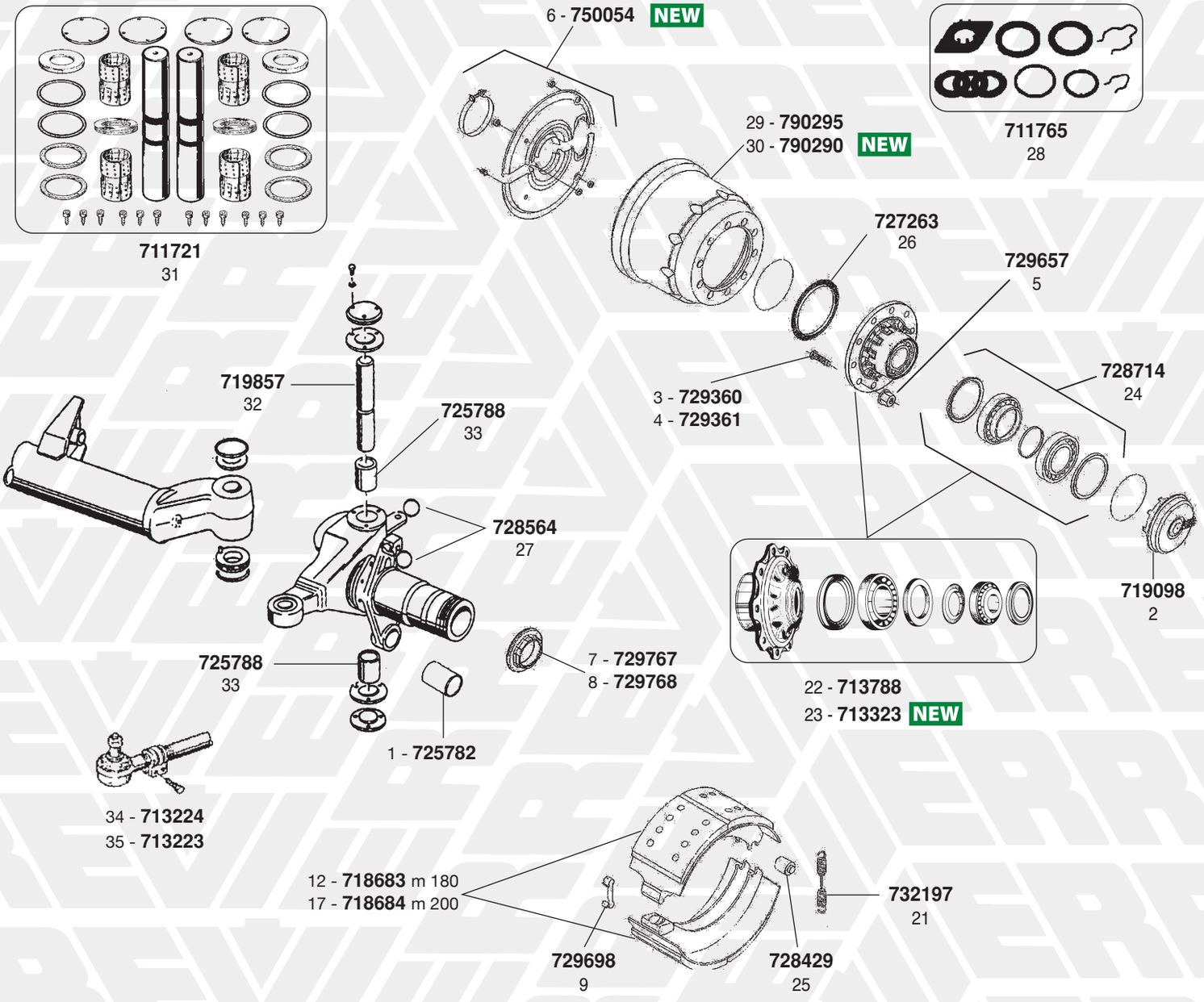

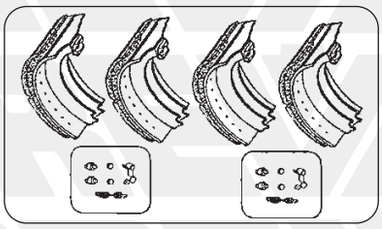

11 - **711858**
12 - **M11858** NEW

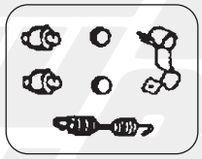

20 - **711731**

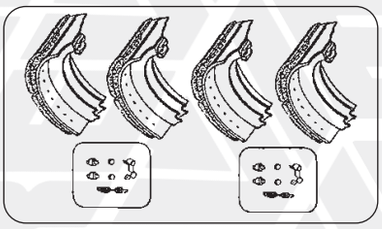

15 - **711859**
16 - **M11859** NEW

RIF. ERREVI *ERREVI REF.*	ø TAMBURO ø *DRUM*	Q.TÀ *Q.TY*	DIMENSIONI / *DIMENSIONS* A B C	RIVETTI / *RIVETS* Dim.
K83840	420	4	178 x 189.5 x 20.1/18.5	8 x 15
		4	178 x 190 x 19.5/14.7	
K83842			(+ 10/10)	

RIF. ERREVI *ERREVI REF.*	ø TAMBURO ø *DRUM*	Q.TÀ *Q.TY*	DIMENSIONI / *DIMENSIONS* A B C	RIVETTI / *RIVETS* Dim.
K20770	420	4	200 x 189 x 20.3/16.4	8 x 15
		4	200 x 194.5 x 20.2/11.7	
K20772			(+ 10/10)	

FIG. *ITEM*	RIF. ERREVI *ERREVI REF.*	DESCRIZIONE PARTICOLARI *DESCRIPTION*		TIPO *VEHICLE MODEL*	RIF. ORIGINALE *ORIGINAL REF.*	
		ASSALI 22" - GENERAZIONE 06 - Freno a tamburo / *Brake drum* tipo SL9 - SL11 - SZL11 - ZL11 *AXLE types - 22"* MASSA FRENANTE ø 420x180/200 *BRAKES*				
1	**725782**	Boccola perno a chiave / *Camshaft bush*	ø 46/50x40	Da / *From* 08/1995		4230018000
2	**719098**	Calotta coprimozzo completa di o. ring *Hub cap complete with o. ring*			4304010200 4304010201 3304012200	3304012201 3304012202
3	**729360**	Colonnetta fissaggio ruota / *Wheel stud*	M22x1,5 L=83	SL9 - SL11 - SZL11	1303107410 1303107411 1303107412	1303107413 1303107414
4	**729361**	Colonnetta fissaggio ruota / *Wheel stud*	M22x1,5 L=93	ZL11	1303107510 1303107511	1303107512
5	**729657**	Dado per colonnetta / *Wheel nut*	M22x1,5 Ch32 H=26		4247301200	4247301201
6	**750054**	Complessivo parapolvere / *Dust cover set*		SL9 - SL11 - ZL11		3005017700
7	**729767**	Ghiera fissaggio mozzo Dx / *Axle locking nut, RH*	M75x1,5 Ch. 85			1011008600
8	**729768**	Ghiera fissaggio mozzo Sx / *Axle locking nut, LH*	M75x1,5 Ch. 85			1011008500
9	**726698**	Fascetta a molla ritegno ganasce / *Clamp*				1151000800
10	**711858**	Serie ganasce con ceppi STD ed accessori *Brake shoe set c/w STD linings and accessories*	ø 420x180	SL9 - SZL11		3434365300 MBSK2450-4
11	**M11858**	Serie ganasce con ceppi magg. 10/10 ed accessori *Brake shoe set c/w + 10/10 linings and accessories*	ø 420x180	SL9 - SZL11		3434365300 MBSK2450-4
12	**718683**	Ganascia freno completa di rullo *Brake shoe complete with roller*	ø 420x180	SL9 - SZL11		3054012000
13 14	**K83840** **K83842**	Serie ceppi freno - STD - con rivetti *Brake linings set - STD - c/w rivets* (+ 10/10)		SL9 - SZL11	**19283** **19284**	3057396000
15	**711859**	Serie ganasce con ceppi STD ed accessori *Brake shoe set c/w STD linings and accessories*	ø 420x200	SL11 - ZL11		3434365400 MBSK2460-4
16	**M11859**	Serie ganasce con ceppi magg. 10/10 ed accessori *Brake shoe set c/w + 10/10 linings and accessories*	ø 420x200	SL11 - ZL11		3434365400 MBSK2460-4
17	**718684**	Ganascia freno completa di rullo *Brake shoe complete with roller*	ø 420x200	SL11 - ZL11		3054012200
18 19	**K20770** **K20772**	Serie ceppi freno - STD - con rivetti *Brake linings set - STD - c/w rivets* (+ 10/10)		SL11 - ZL11	**19477** **19478**	1057006600 1057306600 3057396600
20	**711731**	Kit revisione ganasce (½ Assale) *Brake shoe repair kit (½ Axle)*				3434365300**S** 3434365400**S**
21	**732197**	Molla richiamo ganasce / *Return spring*	L=240			1447005801
22	**713788**	Mozzo ruota completo / *Wheel hub, assembly*			3307304300 3307304301	3307304302
23	**713323**	Mozzo ruota con cuscinetto FAG *Wheel hub c/w FAG bearing*			3307304300 3307304301	3307304302
24	**728714**	Kit cuscinetto completo / *Bearing assembly*			3434301900 3434302000	3434302001
25	**728429**	Rullo per ganascia / *Cam roller*	ø 20/36x53			1265001900
26	**727263**	Ruota fonica / *Impulse wheel*	ø 150x184x11 90 denti / *teeth*			4029107000
27	**728564**	Sfera / *Ball joint*	ø 40			4199100200
28	**711765**	Kit revisione perno a chiave / *Camshaft repair kit*			3317001100	3317001600
29	**790295**	Tamburo freno / *Brake drum*	ø 420x180	SL9 - SZL11	1064026002 1064026001	1064010801
30	**790290**	Tamburo freno / *Brake drum*	ø 420x200	SL11 - ZL11	1064027001	1064027000
31	**711721**	Complessivo revisione perni fusi (**2 RUOTE**) *King pin repair kit (**services 2 WHEELS**)*	ø 60 L=297			3434365700
32	**719857**	Perno fuso / *King pin*	ø 60x297			1217001900
33	**725788**	Boccola / *Bush*	ø 60x65x70			4230017000
34	**713224**	Testa per barra accoppiamento Dx / *Tie-rod end RH*	M38x1,5	SL9 - SL11 - ZL11		2205000400
35	**713223**	Testa per barra accoppiamento Sx / *Tie-rod end LH*	M38x1,5	SL9 - SL11 - ZL11		2205000300

I marchi ed i nominativi dei costruttori come pure i riferimenti originali sono esposti a solo titolo indicativo in quanto i nostri particolari non sono originali
Manufacturer's names and part numbers in this catalogue are used for cross reference purposes only and do not imply anything about the origin or manufacturer of product.

ASSALI - GENERAZIONE 06 - Freno a disco / *Brake disc*
tipo BL9 - BIL9 - BINL9 *AXLE types*

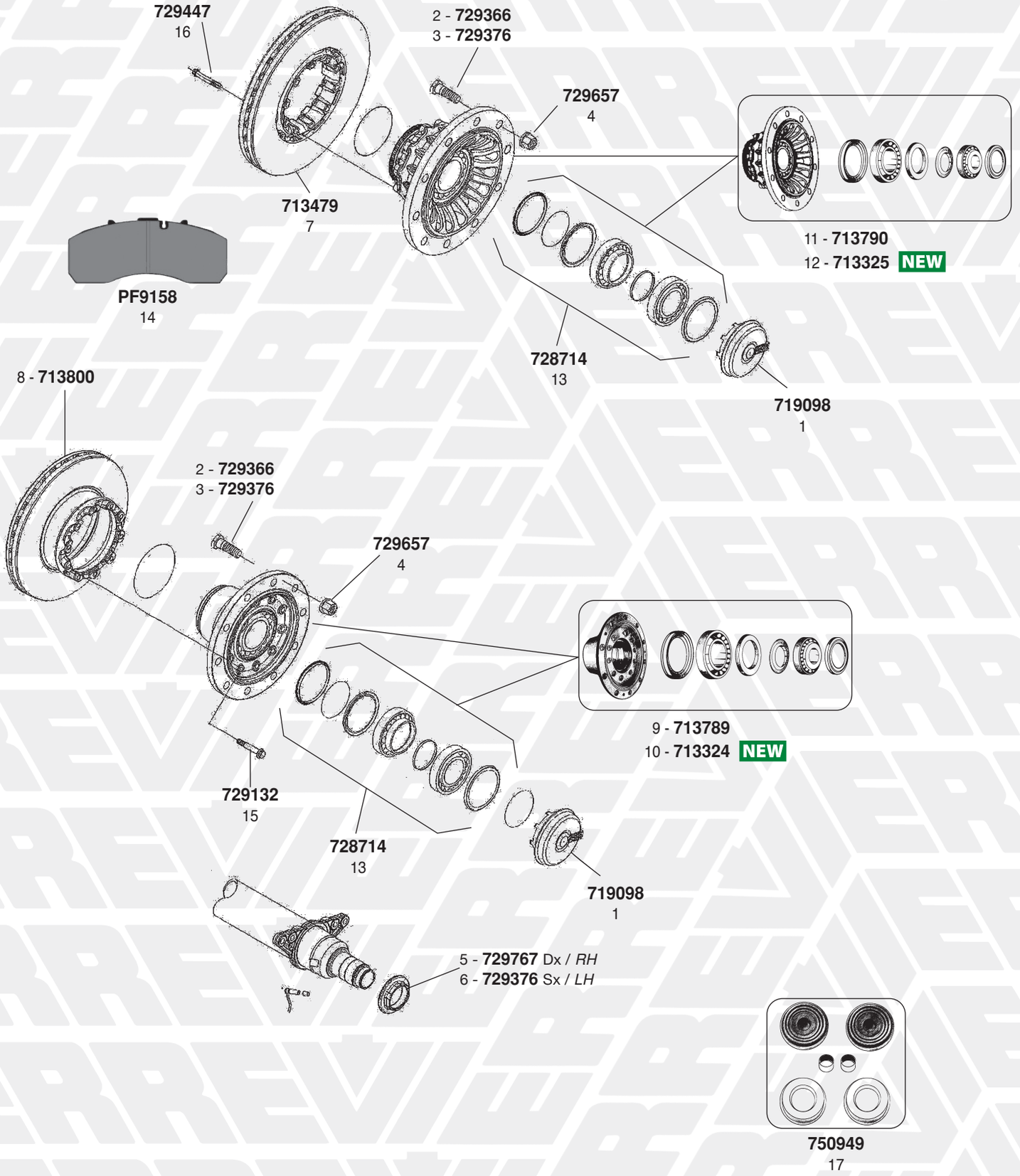

ASSALI - GENERAZIONE 06 - Freno a disco / *Brake disc* tipo BL9 - BIL9 - BINL9 *AXLE types*

FIG. *ITEM*	RIF. ERREVI *ERREVI REF.*	DESCRIZIONE PARTICOLARI *DESCRIPTION*		TIPO *VEHICLE MODEL*	RIF. ORIGINALE *ORIGINAL REF.*	
1	**719098**	Calotta coprimozzo completa di o. ring *Hub cap complete with o. ring*				3304010200 3304010201 3304010202 4304010200 4304010201
2	**729366**	Colonnetta fiss. Ruota / *Wheel stud*	M22x1,5 L=67			1303111811
3	**729376**	Colonnetta fiss. Ruota / *Wheel stud*	M22x1,5 L=77	BIL9 - BINL9		1303112010
4	**729657**	Dado per colonnetta / *Wheel nut*	M22x1,5 Ch32 H=26			4247301200 4247301201
5	**729767**	Ghiera fissaggio mozzo Dx / *Axle locking nut, RH*	M75x1,5 Ch. 85			1011008600
6	**729768**	Ghiera fissaggio mozzo Sx / *Axle locking nut, LH*	M75x1,5 Ch. 85			1011008500
7	**713479**	Disco freno / *Brake disc*	ø 430 10 fori/*holes* ø 13,5	BIL9 - BINL9		4079001300 4079001301 4079001302 4079001303 4079001304
8	**713800**	Disco freni / *Brake disc*	ø 430 10 fori/*holes* M14	BL9		4079001700 4079001701
9	**713789**	Mozzo ruota completo / *Wheel hub, assembly*		BL9		3307305600 3307305601 3307305602 3307305603
10	**713324**	Mozzo ruota con cuscinetto FAG *Wheel hub c/w FAG bearing*		BL9		3307305600 3307305601 3307305602 3307305603
11	**713790**	Mozzo ruota completo / *Wheel hub, assembly*		BIL9 - BINL9		3307304500
12	**713325**	Mozzo ruota completo di cuscinetto FAG *Wheel hub assembly c/w FAG bearing*		BIL9 - BINL9		3307304500 3307304501 3307304502
13	**728714**	Kit cuscinetto completo / *Bearing assembly*				3434302000 3434302001
14	**PF9158**	Serie pastiglie freno complete di kit / *Brake pad set c/w kit* Impianto frenante tipo **KNORR** *Brake system*	210,7x107x30		**29158**	3057008500
15	**729132**	Vite fissaggio disco freno / *Wheel bolt*	M14x1,5 L=65	BL9		4375100911 4375100912
16	**729447**	Vite fissaggio disco freno / *Wheel bolt*	M12x1,5 L=75	BIL9 - BINL9		4375100512
17	**750949**	Kit revisione pinza freno / *Brake caliper repair kit* Imp. frenante tipo **KNORR** *Brake system*				K010603 3434381400

I marchi ed i nominativi dei costruttori come pure i riferimenti originali sono esposti a solo titolo indicativo in quanto i nostri particolari non sono originali
Manufacturer's names and part numbers in this catalogue are used for cross reference purposes only and do not imply anything about the origin or manufacturer of product.

1 PARTICOLARI PER ASSALI VARI / *AXLES PARTS*

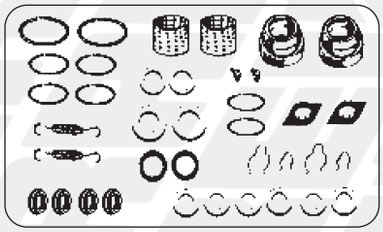

1 - **711861**

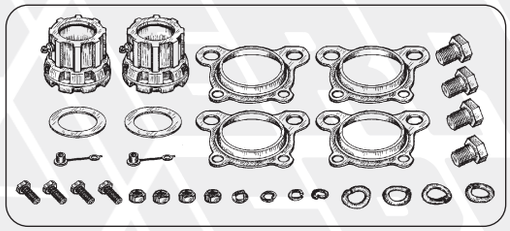

2 - **711180** NEW

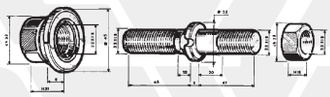

729385
3



728733
4



727629
5

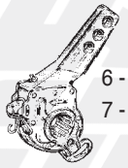

6 - **727646** Dx / *RH*
7 - **727647** Sx / *LH*



10 - **719592**
11 - **719593**



8 - **730077**
9 - **730775**



12 - **PF9143**



13 - **PF9318**



14 - **PF9331** NEW



15 - **SE2072** NEW



16 - **SE1000** NEW



17 - **SE1001** NEW



18 - **SE1041** NEW



19 - **SE1092** NEW

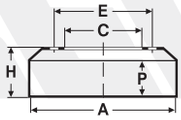

RIF. ERREVI *ERREVI REF.*	DIMENSIONI / *DIMENSIONS*					FORI / *HOLES*	
	A	P	H	C	E	N.°	ø
790296	300	213	280	190	225	10	23
NEW **790489**	419	185	225	290	335	10 2 2	27 10/15 M14

2 CILINDRI FRENO PER FRENI A TAMBURO
BRAKE CHAMBERS AND SPRING BRAKE ACTUATORS FOR BRAKE DRUMS

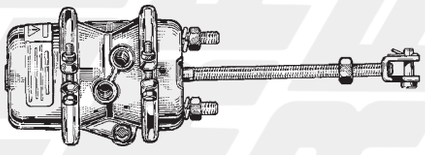

718190
22

3 CILINDRI FRENO PER FRENI A DISCO
BRAKE CHAMBERS AND BRAKE ACTUATORS FOR BRAKE DISCS

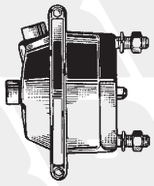

23 - **718191**
24 - **718192**
25 - **718193**

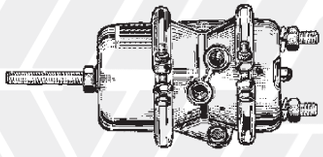

718194
26

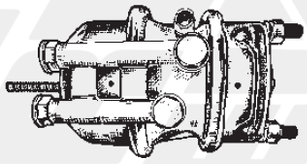

718200
27

FIG. *ITEM*	RIF. ERREVI *ERREVI REF.*	DESCRIZIONE PARTICOLARI *DESCRIPTION*		TIPO *VEHICLE MODEL*	RIF. ORIGINALE *ORIGINAL REF.*	
		1 PARTICOLARI PER ASSALI VARI / *AXLES PARTS*				
1	**711861**	Complessivo revisione perno a chiave *Camshaft repair kit*		SKRS/RZ 9037-8/11037-8 SKRS/RZ 9037-10 /11037-10		3434361300
2	**711180**	Complessivo revisione perno a chiave *Camshaft repair kit*		RZM - WRZM		3268000600
3	**729385**	Colonnetta fissaggio ruota c/dadi / *Wheel stud c/w nuts*	M22x1,5 L=111	KRZ - RZM WRZM - WRLZM		3302104000
4	**728733**	Cuscinetto interno mozzo / *Hub bearing, inner*		RZM	32218A VKHB2030	04200002700
5	**727629**	Leva freno autoregistrante / *Automatic slack-adjuster*	10 cave /*splines*	SKRS - SKRZ - SKRLS		4175024900
6	**727646**	Leva freno autoregistrante con piegatura Dx *Automatic slack adjuster bending RH*	10 cave /*splines*	SKRS - SKRZ - SKRLS S - Z	70802	4175020900
7	**727647**	Leva freno autoregistrante con piegatura Sx *Automatic slack adjuster bending LH*	10 cave /*splines*	SKRS - SKRZ - SKRLS S - Z	70803	4175020800
8	**730777**	Paraolio interno mozzo / *Oil seal, inner*	ø 120x140x13	RMB - RSM - WRZM		4373000300
9	**730775**	Paraolio interno mozzo / *Oil seal, inner*	ø 140x160x13	RZM		4373001000
10	**719592**	Perno a chiave Dx / *Camshaft RH*	L=719	SKRS - SKRZ - SKRLS		2262110202
11	**719593**	Perno a chiave Sx / *Camshaft LH*	L=719	SKRS - SKRZ - SKRLS		2262110302
12	**PF9143**	Serie pastiglie freno / *Brake pad set* Impianto frenante tipo **HALDEX** *Brake system*	248x105x30	SKRS - SKRZ - SKRB	**29120** **29143**	3057317900
13	**PF9318**	Serie pastiglie freno con kit / *Brake pads set c/w kit* Impianto frenante tipo **KNORR** *Brake system*	215x108x32		**29318** **29319**	3057000600
14	**PF9331**	Serie pastiglie freno complete di kit / *Brake pad set c/w kit* Imp. frenante tipo **KNORR** *Brake system*	248x109,5x30		**29331**	4057427700
15	**SE2072**	Kit indicatore di usura / *Wear indicator kit* Connessione TONDA / *ROUND connections* Impianto frenante **WABCO** *Brake system*	L = 800 mm	SKRB - SKRS		3424200100
16	**SE1000**	Sensore ABS con boccola / *Sensor, ABS* **WABCO**: 4410325780, 4410326330, 4410328080, 4410329212	L = 400 mm	SKRB 9019/9022 GENERAZIONE 06		3029023100 4029100200
17	**SE1001**	Sensore ABS con boccola / *Sensor, ABS* **WABCO**: 4410328090, 4410329222	L = 1000 mm	SKRS - SKRZ - SKRLZ RS - RZ - RSM		3029023200 4029104200
18	**SE1041**	Sensore ABS con boccola / *Sensor, ABS* **WABCO**: 4410328790, 4410329972	L = 1000 mm	SKRB9019/9022 GENERAZIONE 06		3029023300 4029106400
19	**SE1092**	Sensore ABS con boccola e grasso / *Sensor, ABS* **WABCO**: 4410350010	L = 400 mm			4029107100
20	**790296**	Tamburo freno / *Brake drum*	ø 300x200	WRZ - WRZM - WRLZ		1064019700
21	**790489**	Tamburo freno / *Brake drum*	ø 419x225		1064018500	1064016500
		2 CILINDRI FRENO PER FRENI A TAMBURO ***BRAKE CHAMBERS AND SPRING BRAKE ACTUATORS FOR BRAKE DRUMS***				
22	**718190**	Cilindro freno attuatore / *Brake actuator* Impianto frenante **WABCO-KNORR** *Brake system* 9253722000 - 9253723000 - BX7611	30 / 30" Corsa / *Stroke* 64 mm			4454105800
		3 CILINDRI FRENO PER FRENI A DISCO ***BRAKE CHAMBERS AND BRAKE ACTUATORS FOR BRAKE DISCS***				
23	**718191**	Cilindro freno / *Brake chamber* Impianto frenante **KNORR** *Brake system* BS3300	16" Corsa / *Stroke* 57 mm		4454106560	3454106560 3454108160
24	**718192**	Cilindro freno / *Brake chamber* Impianto frenante **KNORR** *Brake system* BS3404	20" Corsa / *Stroke* 64 mm		3454106760	3454108260
25	**718193**	Cilindro freno / *Brake chamber* Impianto frenante **KNORR** *Brake system* BS3509	24" Corsa / *Stroke* 64 mm			3454106960
26	**718194**	Cilindro freno attuatore / *Brake actuator* Impianto frenante **KNORR-HALDEX** *Brake system* BS7309 - 1351624004	16 / 24" Corsa / *Stroke* 64 mm			4454107730
27	**718200**	Cilindro freni attuatore con prolunghe *Brake actuator c/w pipes* Impianto frenante **KNORR-HALDEX** *Brake system* BS7309 - 1351624004	16 / 24" Corsa / *Stroke* 64 mm			4454107764

I marchi ed i nominativi dei costruttori come pure i riferimenti originali sono esposti a solo titolo indicativo in quanto i nostri particolari non sono originali
Manufacturer's names and part numbers in this catalogue are used for cross reference purposes only and do not imply anything about the origin or manufacturer of product.

1 SOSPENSIONE tipo INTRAAX “XO - XU”
SOSPENSIONE tipo INTRADISC PLUS “PO - PU” fino a 10/2000
INTRAAX “XO - XU” SUSPENSION type
INTRADISC PLUS “PO - PU” until to 10/2000 SUSPENSION type

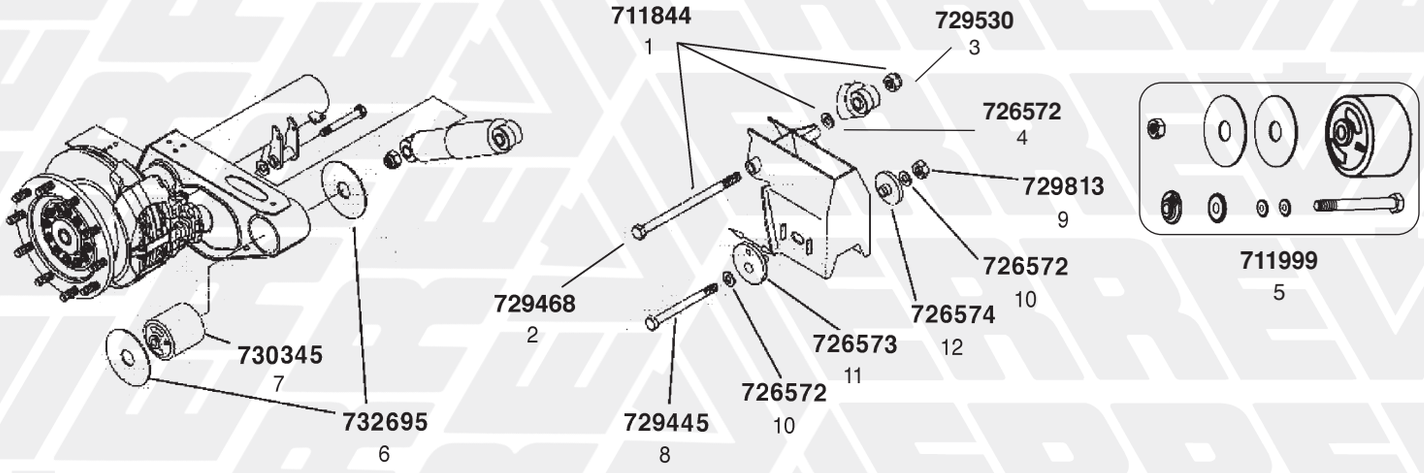

2 SOSPENSIONE tipo INTRADISC PLUS “IO - IU” da 08/2000
SOSPENSIONE tipo INTRADISC PLUS MEGA “IU”
SOSPENSIONE tipo INTRADISC EVOLUTION “VO - VU”
INTRADISC PLUS “IO - IU” from 08/2000 SUSPENSION type
INTRADISC PLUS MEGA “IU” SUSPENSION type
INTRADISC PLUS EVOLUTION “VO - VU” SUSPENSION type

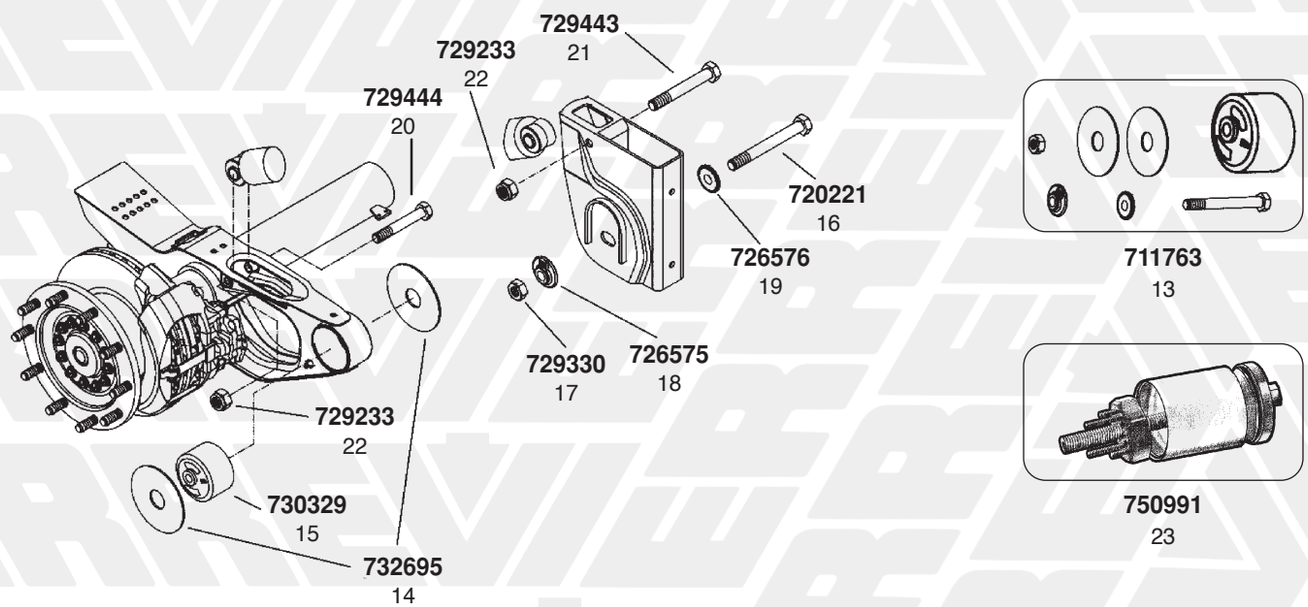

FIG. *ITEM*	RIF. ERREVI *ERREVI REF.*	DESCRIZIONE PARTICOLARI *DESCRIPTION*		TIPO *VEHICLE MODEL*	RIF. ORIGINALE *ORIGINAL REF.*	
		1 SOSPENSIONE tipo INTRAAX "XO - XU" **SOSPENSIONE tipo INTRADISC PLUS "PO - PU" fino a 10/2000** ***INTRAAX "XO - XU" SUSPENSION type*** ***INTRADISC PLUS "PO - PU" until to 10/2000 SUSPENSION type***				
1	**711844**	Complessivo fissaggio ammortizzatore (**1 PARTE**) composto da: *Shock absorber fastening kit*				3341206211
2	**729468**	(1) Bullone / *Bolt*	M24x2 L=310			4343206288
3	**729530**	(1) Dado / *Nut*	M24x2			4247404080
4	**726572**	(1) Rondella per dado / *Washer*	ø 24x44x4			1331009800
5	**711999**	Complessivo revisione sospensione pneumatica (**1 PARTE**) composto da: *Air suspension repair kit complete with:*				4177302600**S**
6	**732695**	(2) Anello di spallamento / *Washer*	ø 60x178x5			4331502900
7	**730345**	(1) Boccola elastica / *Silentblock*	ø 32x153x172			4177302600
8	**729445**	(1) Perno fissaggio sospensione / *Pin*	M22x3 L=250			4343205510
9	**729813**	(1) Dado / *Nut*	M22x3 H=25			4342004710
10	**726572**	(2) Rondella per dado / *Washer*	ø 24x44x4			1331019500
11	**726573**	(1) Rondella eccentrica lato esterno / *Washer*	ø 22x100x37			4123000200
12	**726574**	(1) Rondella lato interno / *Washer*	ø 22x100x37			4101200200
		2 SOSPENSIONE tipo INTRADISC PLUS "IO - IU" da 08/2000 **SOSPENSIONE tipo INTRADISC PLUS MEGA "IU"** **SOSPENSIONE tipo INTRADISC EVOLUTION "VO - VU"** ***INTRADISC PLUS "IO - IU" from 08/2000 SUSPENSION type*** ***INTRADISC PLUS MEGA "IU" SUSPENSION type*** ***INTRADISC PLUS EVOLUTION "VO - VU" SUSPENSION type***				
13	**711763**	Complessivo revisione sospensione pneumatica (**1 PARTE**) composto da: *Air suspension repair kit complete with:*				4177302800**S**
14	**732695**	(2) Anello di spallamento / *Washer*	ø 60x170x5			4331502900
15	**730329**	(1) Boccola elastica / *Silentblock*	ø 32x155x114			4177302800
16	**720221**	(1) Perno fissaggio sospensione / *Pin*	M30x3,5 L=205			4343104888
17	**729330**	(1) Dado / *Nut*	M30x3,5			4247402280
18	**726575**	(1) Rondella lato interno / *Washer*	ø 30,5x101,5x20,5			1123000101
19	**726576**	(1) Rondella eccentrica lato esterno / *Washer*	ø 30,5x87,5x20,5			1101200100
20	**729444**	Bullone inf. fissaggio ammortizzatore / *Shockabsorber bolt*	M20x1,5 L=150			4343280210
21	**729443**	Bullone sup. fissaggio ammortizzatore / *Shockabsorber bolt*	M20x1,5 L=120			4343280310
22	**729233**	Dado aut. per bullone ammortizzatore / *Self-locking Nut*	M20x1,5			4247404410
23	**750991**	Kit montaggio boccola elastica (con istruzioni di utilizzo) *Bushing installation tool (comes complete with installation instructions)*				3434332600

I marchi ed i nominativi dei costruttori come pure i riferimenti originali sono esposti a solo titolo indicativo in quanto i nostri particolari non sono originali
Manufacturer's names and part numbers in this catalogue are used for cross reference purposes only and do not imply anything about the origin or manufacturer of product.

1 SOSPENSIONE SAF tipo "MODUL / M - O - U"
"MODUL / M - O - U" SAF SUSPENSION TYPE

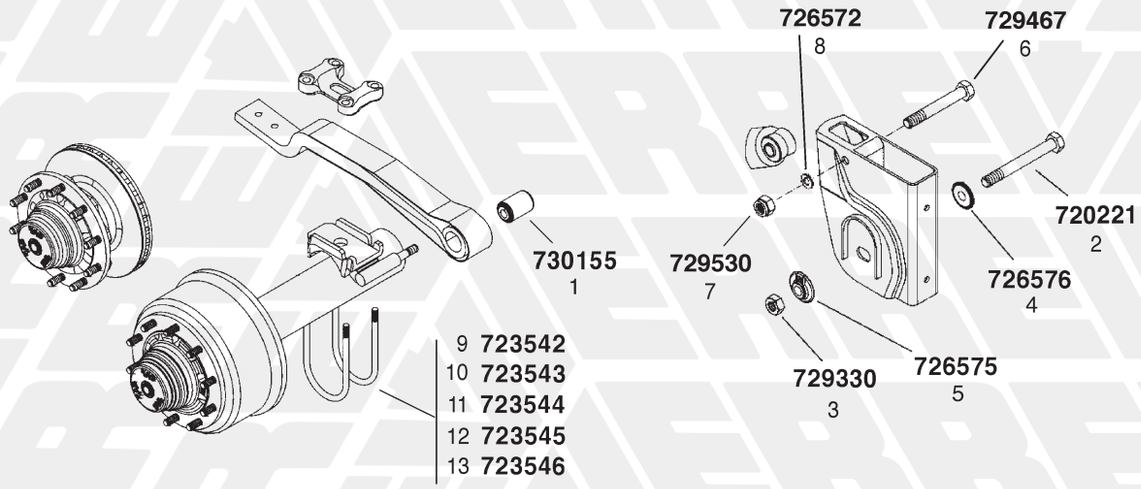

2 SOSPENSIONE PNEUMATICA SAF tipo “411-421” - “311-316” - “211-213” - “112-113”
“411-421” - “311-316” - “211-213” - “112-113” SAF AIR SUSPENSIONS

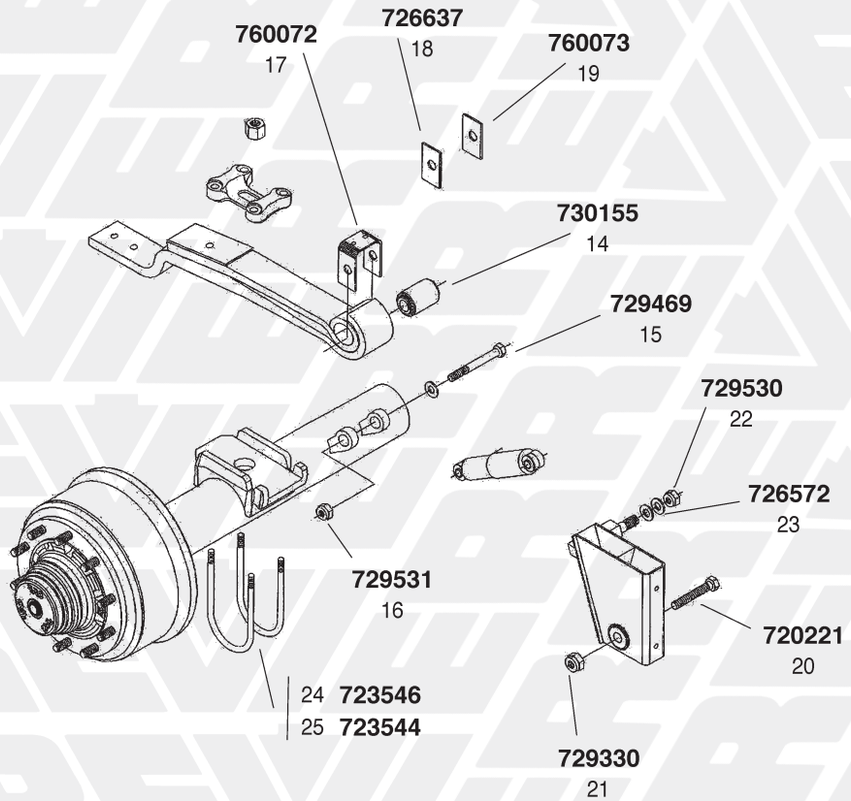

FIG. *ITEM*	RIF. ERREVI *ERREVI REF.*	DESCRIZIONE PARTICOLARI *DESCRIPTION*		TIPO *VEHICLE MODEL*		RIF. ORIGINALE *ORIGINAL REF.*
		1 SOSPENSIONE tipo MODUL "M - O - U" *MODUL "M - O - U" SUSPENSION type*				
1	**730155**	Boccola elastica / *Rubber bush*	ø 30x68x104			4177301000
2	**720221**	Perno fissaggio sospensione / *Pin*	M30x3,5 L=205			4343104888
3	**729330**	Dado aut. per perno/ *Self-locking nut*	M30x3,5			4247402280
4	**726576**	Rondella eccentrica lato esterno / *Washer*	ø 30,5x87,5x20,5			1101200100
5	**726575**	Rondella lato interno / *Washer*	ø 30,5x101,5x20,5			1123000101
6	**729467**	(1) Bullone / *Bolt*	M24x2 L=250			4343203488
7	**729530**	(1) Dado / *Nut*	M24x2			4247404080
8	**726572**	(1) Rondella per dado / *Washer*	ø 24x44x4			1331009800
9	**723542**	Staffa balestra Tonda Piatta c/dadi / *U Bolt c/w nuts*	ø 22x127x270			1402007125 1402007101
10	**723543**	Staffa balestra Tonda Piatta c/dadi / *U Bolt c/w nuts*	ø 22x127x305			1402007225 1402007201
11	**723544**	Staffa balestra Tonda Piatta c/dadi / *U Bolt c/w nuts*	ø 22x133x310			1402006925 1402006901
12	**723545**	Staffa balestra Tonda Piatta c/dadi / *U Bolt c/w nuts*	ø 22x146x285			1402006425 1402006401
13	**723546**	Staffa balestra Tonda Piatta c/dadi / *U Bolt c/w nuts*	ø 22x146x320			1402006525 1402006501
		2 SOSPENSIONE PNEUMATICA tipo "411-421"-"311-316"-"211-213"-"112-113" *"411-421"-"311-316"-"211-213"-"112-113" AIR SUSPENSION type*				
14	**730155**	Boccola elastica / *Rubber bush*	ø 30x68x104			4177301000
15	**729469**	Bullone fissaggio ammortizzatore / *Shockabsorber bolt*	M24x2 L=100			4343201288
16	**729531**	Dado esagonale per bullone / *Nut*	M24x2 H=19 Ch.36			4342003110 4342001180
17	**760072**	Cavallotto di usura / *Wear plate*				4405207100
18	**726637**	Piastra di usura / *Wear plate*				1022100300 1022100301 1022100302
19	**760073**	Piastra di usura / *Wear plate*				1331501200 1331501201
20	**720221**	Perno fissaggio sospensione / *Pin*	M30x3,5 L=205			4343104888
21	**729330**	Dado / *Nut*	M30x3,5			4247402280
22	**729530**	Dado per perno / *Nut*	M24x2			4247404080
23	**726572**	Rondella per bullone ammortizzatore / *Washer*	ø 24x44x4			1331009800
24	**723546**	Staffa balestra Tonda Piatta c/dadi / *U Bolt c/w nuts*	ø 22x146x320			1402006501 3401006500
25	**723544**	Staffa balestra Tonda Piatta c/dadi / *U Bolt c/w nuts*	ø 22x133x310			1402006901 3401006900

I marchi ed i nominativi dei costruttori come pure i riferimenti originali sono esposti a solo titolo indicativo in quanto i nostri particolari non sono originali
Manufacturer's names and part numbers in this catalogue are used for cross reference purposes only and do not imply anything about the origin or manufacturer of product.

1 SCHMITZ

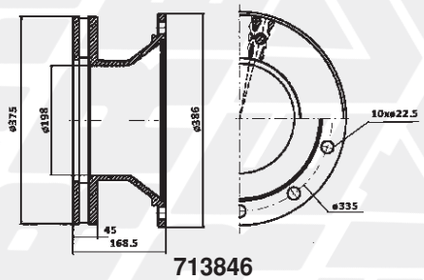

713846
1

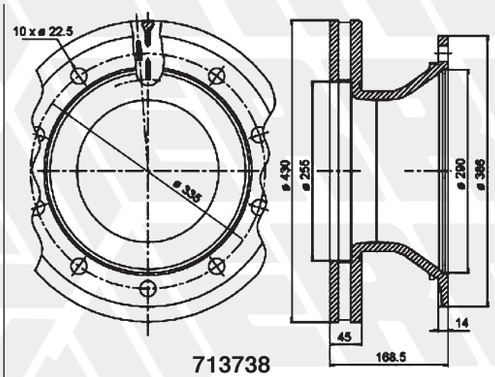

713738
2



PF9059
3



PF9158
4
NEW



729479
16



730914
15

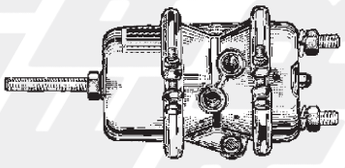

718199
5

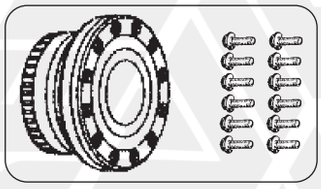

9 - 713640 NEW
10 - 713334 NEW



729788
6



729789
7



8 - 729860
NEW

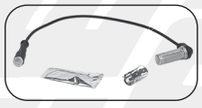

11 - SE1000 NEW



12 - SE1043 NEW



13 - SE1060 NEW

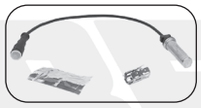

14 - SE1092 NEW

2 SIRMAC-VERAS

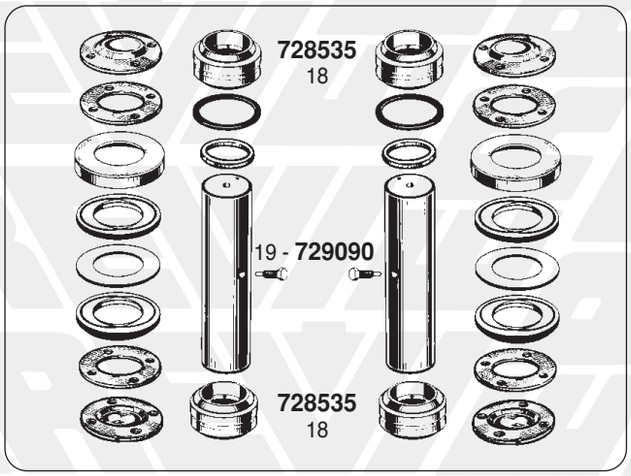

17 - 711303

3 SIRMAC U.T.

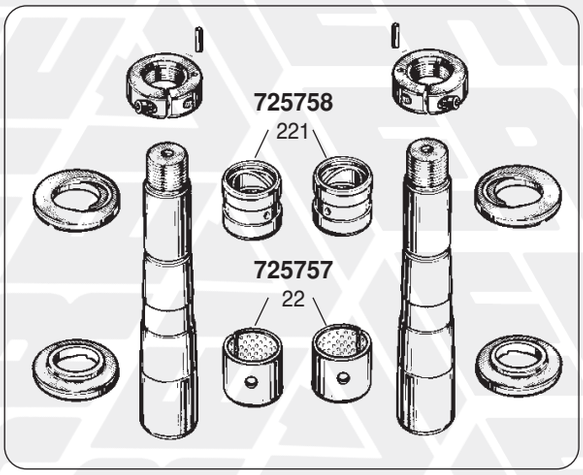

20 - 711335 (2 RUOTE / *Services 2 WHEELS*)



721072
23



730100
24

4 STEFEN

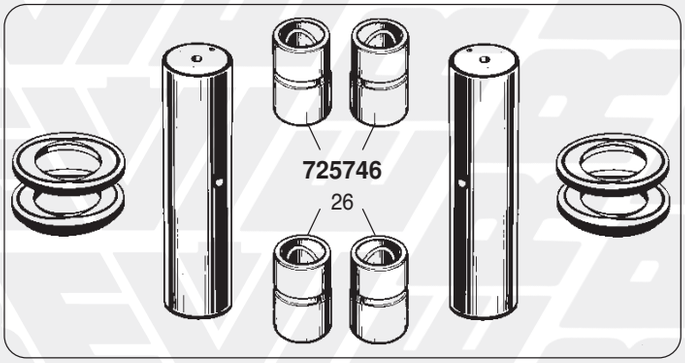

25 - 711310 (2 RUOTE / *Services 2 WHEELS*)
con boccole in Bronzo / *with Bronze bushes*

FIG. *ITEM*	RIF. ERREVI *ERREVI REF.*	DESCRIZIONE PARTICOLARI *DESCRIPTION*		TIPO *VEHICLE MODEL*	RIF. ORIGINALE *ORIGINAL REF.*	
		1 SCHMITZ				
		ASSALI E SOSPENSIONI / *AXLES AND SUSPENSIONS*				
1	**713846**	Disco freni / *Brake disc*	ø 375 10 fori /*holes* ø 22,5			1088133
2	**713738**	Disco freni / *Brake disc*	ø 430 10 fori/*holes* ø 22,5		017870 1176816	0520010006
3	**PF9059**	Serie pastiglie freno complete di kit *Brake pad set c/w kit*	248x109,5x30		**29087** **29105** **29059**	**29253** **29252**
4	**PF9158**	Serie pastiglie freno complete di kit *Brake pad set c/w kit*	210,7x107x30	CARGOBULL	**25093** **29158**	1008452 1105625 1161593
5	**718199**	Cilindro freno attuatore / *Brake actuator* Impianto frenante **HALDEX** *Brake system* 1352024003	20 / 24" Corsa / *Stroke* 64 mm			-
6	**729788**	Ghiera fissaggio mozzo Sx / *Axle nut, LH*	M72x1,5			017425
7	**729789**	Ghiera fissaggio mozzo Dx / *Axle nut, RH*	M72x1,5			017424
8	**729860**	Ghiera fissaggio mozzo / *Axle nut*	M120x2			011717
9	**713640**	Mozzo ruota con cuscinetto e bulloni *Wheel hub c/w bearing and screws*		CARGOBULL	1003457 1002689	100167600 100167601
10	**713334**	Mozzo ruota con cuscinetto FAG e bulloni *Wheel hub c/w FAG bearing and screws*		CARGOBULL	1003457 1002689	100167600 100167601
11	**SE1000**	Sensore ABS con boccola / *Sensor, ABS* **WABCO**: 4410325780, 4410326330, 4410328080, 4410329212	L = 400 mm		7788005000	7788047000 7788075000
12	**SE1043**	Sensore ABS / *Sensor, ABS* **WABCO**: 4497120380	L = 3800 mm			051214
13	**SE1060**	Sensore ABS / *Sensor, ABS* **WABCO**: 4497120510	L = 5100 mm			051368
14	**SE1092**	Sensore ABS con boccola e grasso / *Sensor, ABS* **WABCO**: 4410350010	L = 400 mm			1090820
15	**730914**	Boccola elastica / *Rubber bush*	ø 30x69x102			28153
16	**729479**	Bullone fiss. ammortizzatore con dado *Shockabsorber bolt c/w nut*	M16x1,5 L= 122	Sosp. pneumatica Serie "MRH3" / *"MRH3"* *Air suspension Series*	1008055 1061572	1086695 1086696
		2 SIRMAC-VERAS				
		ASSALE AUTOSTERZANTE / *SELF-STEERING AXLES*				
		IVECO PESANTI - VOLVO F7 - F10 - F12 / *HEAVY DUTY IVECO - VOLVO F7 - F10 - F12*				
17	**711303**	Complessivo revisione perni fusi (**2 RUOTE**) *King pin repair kit (**Services 2 WHEELS**)*	ø 60 L=240			-
18	**728535**	Snodo sferico / *Swivel bush*	ø 60x90x44			-
19	**729090**	Vite bloccaggio perno / *Fixing screw*	M14x2 L=40			-
		3 SIRMAC U.T.				
		ASSALE AUTOSTERZANTE / *SELF-STEERING AXLES*				
		SEMIRIMORCHI ACERBI VIBERTI E VARI PESANTI ***ACERBI VIBERTI AND OTHER HEAVY DUTY SEMITRAILERS***				
20	**711335**	Complessivo revisione perni fusi (**2 RUOTE**) *King pin repair kit (**Services 2 WHEELS**)*	ø 50/55 L=28			-
21	**725758**	Boccola superiore per fuso bimetallica / *King pin bush, top*	ø 50x60x50			F28948400
22	**725757**	Boccola inf. per fuso bimetallica / *King pin bush, bottom*	ø 56x61x50			F28916300
23	**721072**	Perno per barra accoppiamento c/dadi / *Tierod pin c/w nuts*	L=182			F28907200
24	**730100**	Boccola elastica per barra accoppiamento / *Tierod bush*	ø 30x60x68			F28533700
		4 STEFEN				
		ASSALE AUTOSTERZANTE tipo 6 TON - Perno cilindrico ***6 TONS SELF-STEERING AXLES - Parallel pin***				
25	**711310**	Complessivo revisione perni fusi (**2 RUOTE**) *King pin repair kit (**Services 2 WHEELS**)*	ø 60 L=303			-
26	**725746**	Boccola in bronzo / *King pin bush*	ø 60x68x74			-

I marchi ed i nominativi dei costruttori come pure i riferimenti originali sono esposti a solo titolo indicativo in quanto i nostri particolari non sono originali
Manufacturer's names and part numbers in this catalogue are used for cross reference purposes only and do not imply anything about the origin or manufacturer of product.

1 STEFEN 7 TON / *TONS* - 1° TIPO

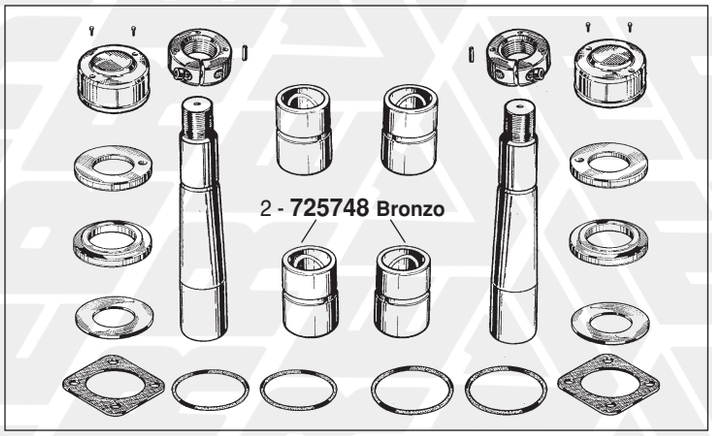

1 - **711309 (2 RUOTE / *Services 2 WHEELS*)**
con boccole in Bronzo / *with Bronze bushes*
3 - **711924 (2 RUOTE / *Services 2 WHEELS*)**
con boccole in Nylon / *with Nylon bushes*

2 STEFEN 7 TON / *TONS* - 2° TIPO

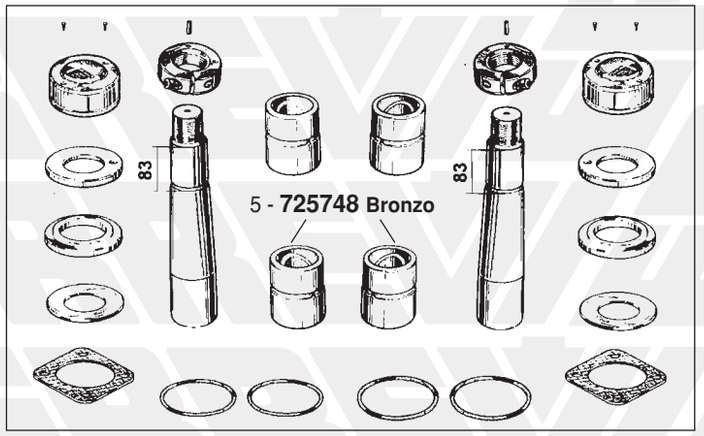

4 - **711917 (2 RUOTE / *Services 2 WHEELS*)**
con boccole in Bronzo / *with Bronze bushes*
6 - **711929 (2 RUOTE / *Services 2 WHEELS*)**
con boccole in Nylon / *with Nylon bushes*

3 STEFEN 8-10 TON / *TONS* - 1° TIPO

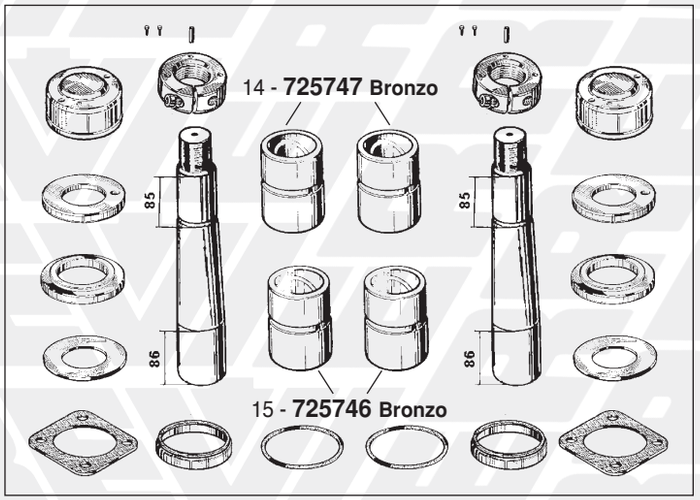

12 - **711960 (1 RUOTA / *Services 1 WHEEL*)**
con boccole in Bronzo / *with Bronze bushes*
13 - **711308 (2 RUOTE / *Services 2 WHEELS*)**
con boccole in Bronzo / *with Bronze bushes*
16 - **711926 (2 RUOTE / *Services 2 WHEELS*)**
con boccole in Nylon / *with Nylon bushes*

4 STEFEN 10 TON / *TONS* - 2° TIPO

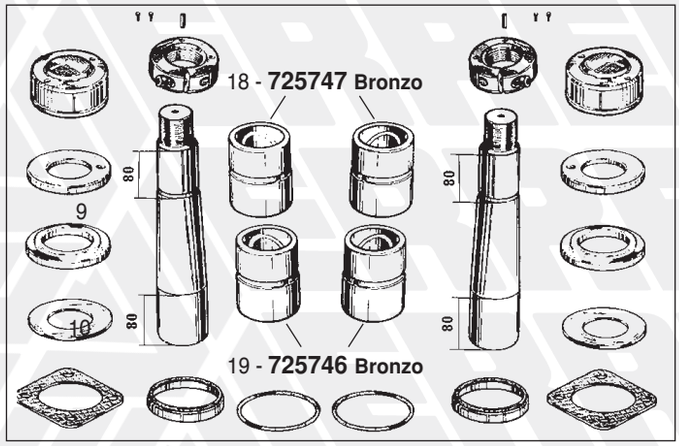

17 - **711918 (2 RUOTE / *Services 2 WHEELS*)**
con boccole in Bronzo / *with Bronze bushes*
20 - **711930 (2 RUOTE / *Services 2 WHEELS*)**
con boccole in Nylon / *with Nylon bushes*



729478
21

22 - **730209 foro ø 20**
23 - **730207 foro ø 22**



5 STEFEN 9-10 TON / *TONS* - U.T.

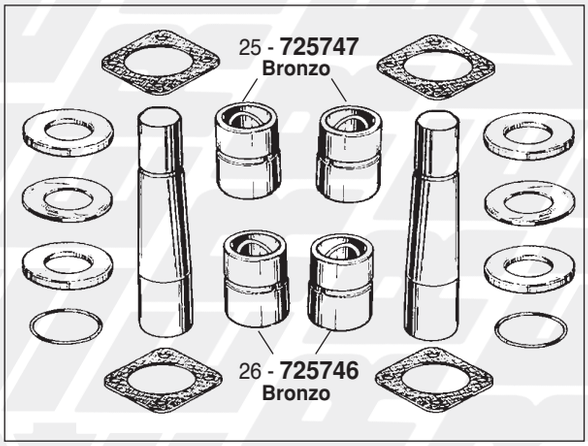

24 - **711736 (2 RUOTE / *Services 2 WHEELS*)**
con boccole in Bronzo / *with Bronze bushes*

FIG. *ITEM*	RIF. ERREVI *ERREVI REF.*	DESCRIZIONE PARTICOLARI *DESCRIPTION*		TIPO *VEHICLE MODEL*	RIF. ORIGINALE *ORIGINAL REF.*	
		1 ASSALE AUTOSTERZANTE tipo 7 TON - Perno conico - 1° tipo *7 TONS SELF-STEERING AXLES - Tapered pin - 1st type*				
1	**711309**	Complessivo revisione perni fusi **(2 RUOTE)** *King pin repair kit **(Services 2 WHEELS)***	ø 51/56 L=295			-
2	**725748**	Boccola inf. per fuso / *King pin bush, bottom*	ø 56x63x66			-
3	**711924**	Complessivo revisione perni fusi **(2 RUOTE)** con boccole in nylon *King pin repair kit **(Services 2 WHEELS)** with nylon bushes*	ø 51/56 L=295			-
		2 ASSALE AUTOSTERZANTE tipo 7 TON - Perno conico - 2° tipo *7 TONS SELF-STEERING AXLES - Tapered pin - 2nd type*				
4	**711917**	Complessivo revisione perni fusi **(2 RUOTE)** *King pin repair kit **(Services 2 WHEELS)***	ø 51/56 L=297			-
5	**725748**	Boccola inf. per fuso / *King pin bush, bottom*	ø 56x63x66			-
6	**711929**	Complessivo revisione perni fusi **(2 RUOTE)** con boccole in nylon *King pin repair kit **(Services 2 WHEELS)** with nylon bushes*	ø 51/56 L=297			-
		3 (adattabile su autosterzante R.O.R.-MERITOR) ASSALE AUTOSTERZANTE tipo 8-10 TON - 1° tipo *8-10 TONS SELF-STEERING AXLES - 1st type*				
7	**711960**	Complessivo revisione perni fusi **(1 RUOTA)** *King pin repair kit **(Services 1 WHEEL)***	ø 55/60 L=335			-
8	**711308**	Complessivo revisione perni fusi **(2 RUOTE)** *King pin repair kit **(Services 2 WHEELS)***	ø 55/60 L=335			-
9	**725747**	Boccola sup. per fuso / *King pin bush, top*	ø 55x68x74			N0502000301A
10	**725746**	Boccola inf. per fuso / *King pin bush, bottom*	ø 60x68x74			N0501000301A
11	**711926**	Complessivo revisione perni fusi **(2 RUOTE)** con boccole in nylon *King pin repair kit **(Services 2 WHEELS)** with nylon bushes*				-
		4 ASSALE AUTOSTERZANTE tipo 10 TON - 2° tipo *10 TONS SELF-STEERING AXLES - 2nd type*				
12	**711918**	Complessivo revisione perni fusi **(2 RUOTE)** *King pin repair kit **(Services 2 WHEELS)***	ø 55/60 L=335			-
13	**725747**	Boccola sup. per fuso / *King pin bush, top*	ø 55x68x74			N0502000301A
14	**725746**	Boccola inf. per fuso / *King pin bush, bottom*	ø 60x68x74			N0501000301A
15	**711930**	Complessivo revisione perni fusi **(2 RUOTE)** con boccole in nylon *King pin repair kit **(Services 2 WHEELS)** with nylon bushes*	ø 55/60 L=335			-
16	**729478**	Bullone per tirante barra accoppiamento con dado *Torque arm bush, fixing bolt c/w nut*	M20x1,5 L=130			071000900A
17	**730209**	Silentblock per tirante accoppiamento foro eccentrico / *Tierod bush*	ø 20x63x72,5			1538
18	**730207**	Silentblock per tirante accoppiamento foro eccentrico / *Tierod bush*	ø 22x63x72,5			1590
		5 ASSALE AUTOSTERZANTE tipo 9-10 TON - U.T. *9-10 TONS SELF-STEERING AXLE - New Series*				
19	**711736**	Complessivo revisione perni fusi **(2 RUOTE)** *King pin repair kit **(Services 2 WHEELS)***	ø 55/60 L=290			GF006010022A
20	**725747**	Boccola sup. per fuso / *King pin bush, top*	ø 55x68x74			N0502000301A
21	**725746**	Boccola inf. per fuso / *King pin bush, bottom*	ø 60x68x74			N0501000301A

I marchi ed i nominativi dei costruttori come pure i riferimenti originali sono esposti a solo titolo indicativo in quanto i nostri particolari non sono originali
Manufacturer's names and part numbers in this catalogue are used for cross reference purposes only and do not imply anything about the origin or manufacturer of product.

1 STEFEN 12-13 TON / *TONS* - 1° TIPO

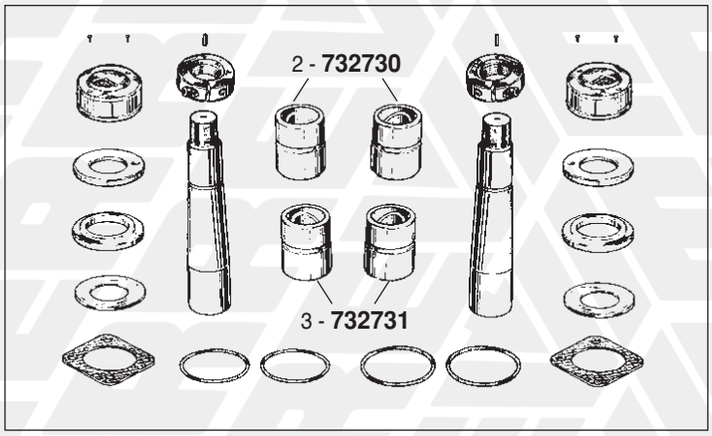



729478
4

1 - **711919 (2 RUOTE** / ***Services 2 WHEELS*****)**
con boccole in Bronzo / ***with Bronze bushes***



5 - **730209 foro ø 20**
6 - **730207 foro ø 22**

2 STEFEN 12-13 TON / *TONS* - U.T.

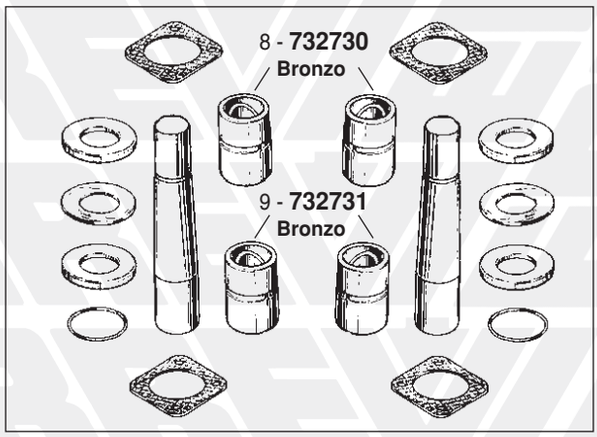

7 - **711737 (2 RUOTE** / ***Services 2 WHEELS*****)**
con boccole in Bronzo / ***with Bronze bushes***

3 STEFEN (SCANIA - VOLVO)

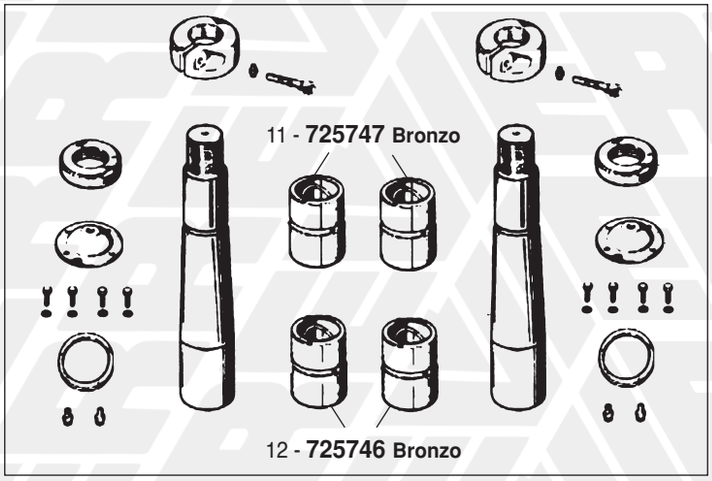

10 - **711377 (2 RUOTE** / ***Services 2 WHEELS*****)**
con boccole in Bronzo / ***with Bronze bushes***

4 TECMA 7 TON / *TONS*

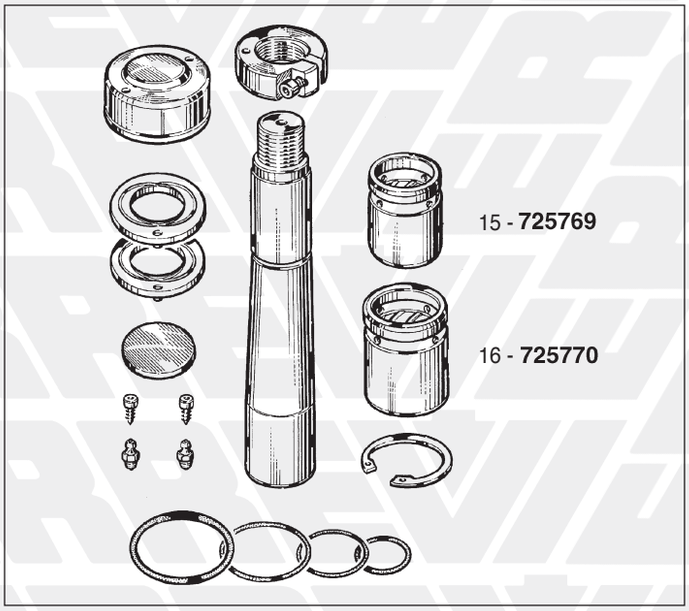

13 - **711994 (1 RUOTA** / ***Services 1 WHEEL*****)**
14 - **711993 (2 RUOTE** / ***Services 2 WHEELS*****)**



721081
17



730257
18

FIG. *ITEM*	RIF. ERREVI *ERREVI REF.*	DESCRIZIONE PARTICOLARI *DESCRIPTION*		TIPO *VEHICLE MODEL*		RIF. ORIGINALE *ORIGINAL REF.*
		1 STEFEN - ASSALE AUTOSTERZANTE tipo 12-13 TON - 1° tipo *12-13 TONS SELF-STEERING AXLE - 1st type*				
1	**711919**	Complessivo revisione perni fusi (**2 RUOTE**) *King pin repair kit (**Services 2 WHEELS**)*	ø 60/69 L=365			-
2	**732730**	Boccola sup. per fuso / *King pin bush, top*	ø 60,1x80x85			1514
3	**732731**	Boccola inf. per fuso / *King pin bush, bottom*	ø 69,1x80x85			1518
4	**729478**	Bullone per tirante barra accoppiamento con dado *Torque arm bush, fixing bolt c/w nut*	M20x1,5 L=130			071000900A
5	**730209**	Silentblock per tirante accoppiamento foro eccentrico *Tierod bush*	ø 20x63x72,5			1538
6	**730207**	Silentblock per tirante accoppiamento foro eccentrico *Tierod bush*	ø 22x63x72,5			1590
		2 STEFEN - ASSALE AUTOSTERZANTE tipo 12-13 TON - U.T. *12-13 TONS SELF-STEERING AXLES - New Series*				
7	**711737**	Complessivo revisione perni fusi (**2 RUOTE**) *King pin repair kit (**Services 2 WHEELS**)*	ø 60/69 L=320			GF006010023A
8	**732730**	Boccola sup. per fuso / *King pin bush, top*	ø 60x80x85			N0502000101A
9	**732731**	Boccola inf. per fuso / *King pin bush, bottom*	ø 69x80x85			N0501000101A
		3 STEFEN - ASSALE AUTOSTERZANTE / *SELF-STEERING AXLES* SCANIA - VOLVO				
10	**711377**	Complessivo revisione perni fusi (**2 RUOTE**) *King pin repair kit (**Services 2 WHEELS**)*	ø 55/60 L=320			-
11	**725747**	Boccola superiore / *King pin bush, top*	ø 55x68x74			N0502000301A
12	**725746**	Boccola inferiore / *King pin bush, bottom*	ø 60x68x74			N0501000301A
		4 TECMA				
		ASSALE AUTOSTERZANTE 7 TON *7 TONS SELF-STEERING AXLES*				
		3° ASSE / *3rd AXLE*				
13	**711994**	Complessivo revisione perni fusi (**1 RUOTA**) *King pin repair kit (**Services 1 WHEEL**)*	ø 50/55 L=290			-
14	**711993**	Complessivo revisione perni fusi (**2 RUOTE**) *King pin repair kit (**Services 2 WHEELS**)*	ø 50/55 L=290			-
15	**725769**	Boccola sup. fuso / *King pin bush, top*	ø 50x58x65			04033001
16	**725770**	Boccola inf. fuso / *King pin bush, bottom*	ø 55x63x65			04033002
17	**721081**	Perno per tirante accoppiamento completo di dado e rondella *Tierod pin c/w nut and washer*	ø 28x128			04021039
18	**730257**	Silentblock per tirante accoppiamento / *Tierod bush*	ø 28x63x72,5			04027002

I marchi ed i nominativi dei costruttori come pure i riferimenti originali sono esposti a solo titolo indicativo in quanto i nostri particolari non sono originali
Manufacturer's names and part numbers in this catalogue are used for cross reference purposes only and do not imply anything about the origin or manufacturer of product.

RIMORCHI E SEMIRIMORCHI
TRAILERS AND SEMITRAILERS PARTS

RICAMBI PER / *SPARE PARTS FOR*

Timoni OMOLOGATI (Regolamento UNECE 55/01) TIPO: **VIBERTI - ADIGE - BARTOLETTI** ***VIBERTI - ADIGE - BARTOLETTI*** *HOMOLOGATED Towbars (Regulation NO 55/01)*	pag. 214 - 215
Occhioni OMOLOGATI (Regolamento UNECE 55/01) *HOMOLOGATED tow-eyes (Regulation NO 55/01)*	pag. 216 - 217
VIBERTI RIMORCHI / *TRAILERS* Serie 18R - 22R (2 Assi) - Serie 25R (3 Assi) - 26R (3 Assi)	pag. 218 - 227
VIBERTI SEMIRIMORCHI / *SEMITRAILERS*	pag. 228 - 231
VIBERTI Serie 141 - 181 - 22R2A - 22R3A	pag. 232 - 235
ADIGE	pag. 236 - 237
BARTOLETTI	pag. 238 - 239
CARDI	pag. 240 - 245
UMBERTO PIACENZA	pag. 246 - 247
ZORZI	pag. 248 - 249

RIMORCHI VARI / *TRAILERS*

BERTOJA	pag. 250 - 251
COMETTO	pag. 250 - 251
C.T.C.	pag. 250 - 251
MENCI	pag. 250 - 251
MICHIELETTO	pag. 250 - 251
MINERVA	pag. 250 - 251

ERREVI® S.p.A.

TIMONI OMOLOGATI / *HOMOLOGATED TOWBARS*

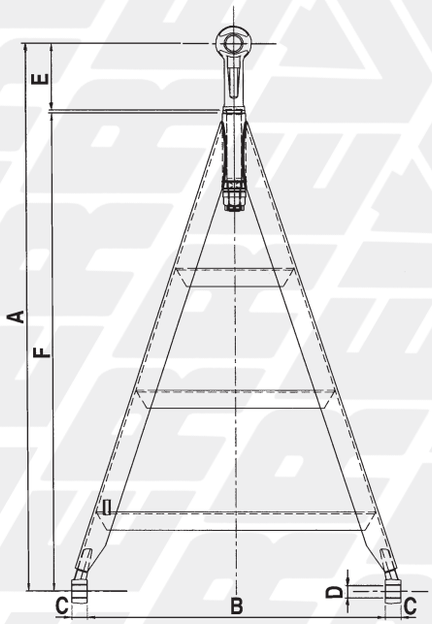

Fig. 1

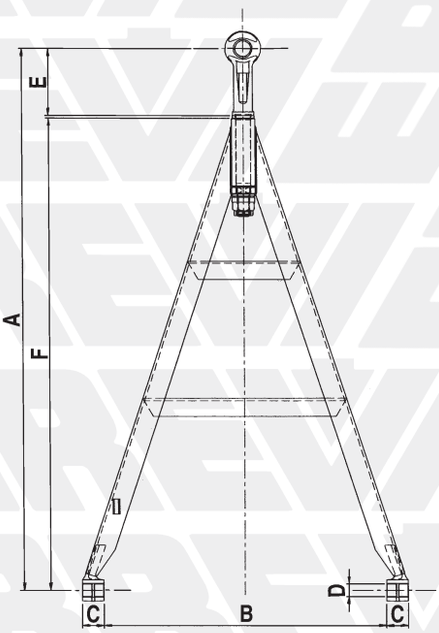

Fig. 2

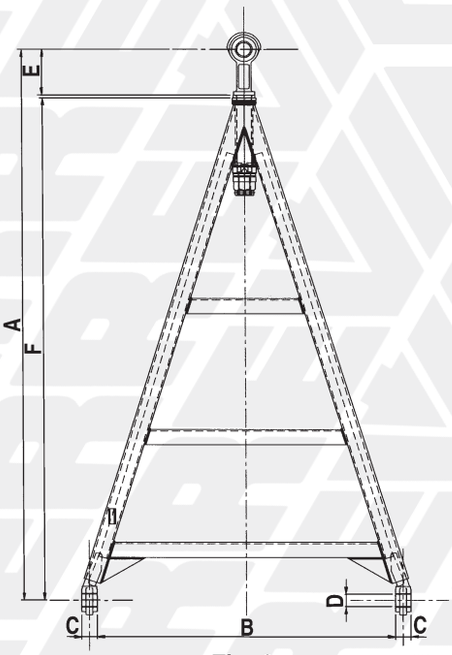

Fig. 3

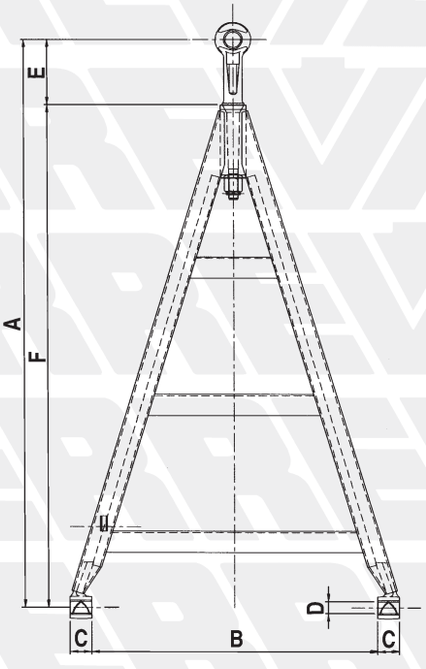

Fig. 4

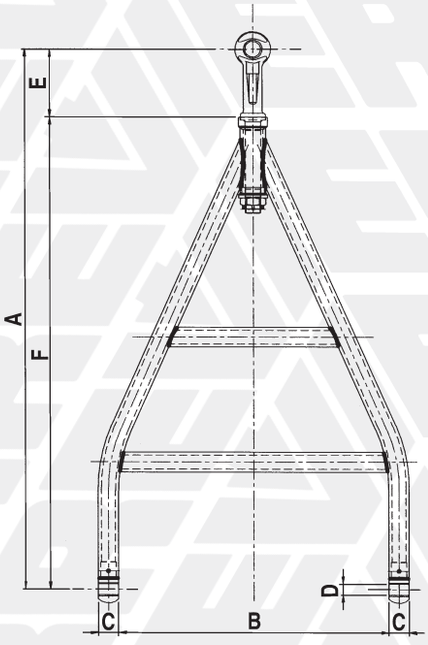

Fig. 5

TIMONI OMOLOGATI secondo REGOLAMENTO UNECE 55/01
HOMOLOGATED TOWBARS (REGULATION NO 55/01)

Fig. *Item*	TIMONE Nudo *Bare Towbar*	Omologazione *Homologation*	TIMONE c/occh. *Towbar c/w Tow-eye*	Rif. Originale *Original Ref.*	Rif. OCCHIONE *Tow-eye*	Dimensioni *Dimensions* A	B	C	D	E	F	Adattabilità *Type*
1	**736000**	E3 55R-01 1005*00	**791505**	121018919	Autom. 727757	1778	960	50	40	220	1558	**Rimorchi tipo VIBERTI di massa complessiva fino a 26 ton.** 16R2-18R3-22R5-22R5N-22R10 22R2A-25R4N/7.5-25R4S-25R5N-25R7 25R8-25R9-25R11-25R12
1	**736001**	E3 55R-01 1007*00	**791506**	121017701	Autom. 727757	1598	960	50	40	220	1378	**Rimorchi tipo VIBERTI di massa complessiva fino a 26 ton.** 22R5N-22R10-22R2ASB/7,5 22R12-25R9-25R10-25R11-25R12
2	**736002**	E3 55R-01 1006*00	**791525**	121018913	Norm. 727765	1708	910	70	40	150	1558	**Rimorchi tipo VIBERTI di massa complessiva fino a 26 ton.** 20R1P-20R3P-22R10P-22R10BP 22R10CBP-22R10C1B 22R10ACB-22R10AC1B-22R10ACBP
			791511	-	Autom. 727757	1778	910	70	40	220	1558	22R10CVP-22R10ACVP-22R10EPB 22R10CV/7-22R14P-25R11CB 25R15P-25R15-22R13P-22R13AP 25R17P-25R11P-25R11BP 25R11CBP-25R11CVP
4	**736005**	e3*94/20*0537*00	**791518**	-	Autom. 727758	1864	920	70	38	214	1650	**Rimorchi tipo ADIGE di massa complessiva fino a 26 ton.** 16R1E-18R1N-20RN-20R2N- 22RN-22RNC-22R12RC/7,5-25RN 25R1N-25R2N-25RC-32RC
5	**736006**	E3 55R-01 1008*00	**791526**	-	Autom. 727759	1773	870	65	35	223	1550	**Rimorchi tipo BARTOLETTI di massa complessiva fino a 26 ton.** 20P9E-22R-22RD-22P-22PFL2 22RGL4-24BC-25P-25B-25BPL-25B9 26B-26BD-27A
3	**736007**	E3 55R-01 1009*00				1808	960	50	40	150	1658	**Rimorchi tipo VIBERTI di massa complessiva fino a 26 ton.** 120D-181T-181TA-181TB-181TASL- 181TBFL-181TBSL-18R2A/8

I marchi ed i nominativi dei costruttori come pure i riferimenti originali sono esposti a solo titolo indicativo in quanto i nostri particolari non sono originali
Manufacturer's names and part numbers in this catalogue are used for cross reference purposes only and do not imply anything about the origin or manufacturer of product.

OCCHIONI OMOLOGATI / *HOMOLOGATED TOW-EYES*

Occhione flangiato per perno ø 50 - Classe D50-C / *Flanged tow-eye (pin ø 50) - Class D50-C*

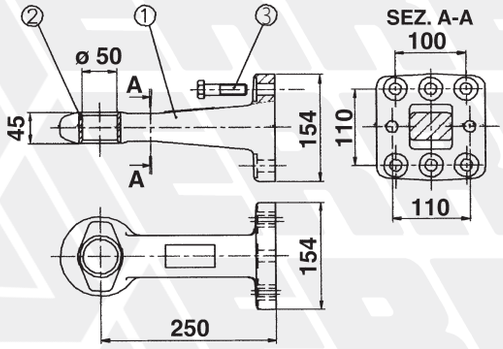

Occhione sfilabile per perno ø 50 - Classe D50-X / *Removable tow-eye (pin ø 50) - Class D50-X*

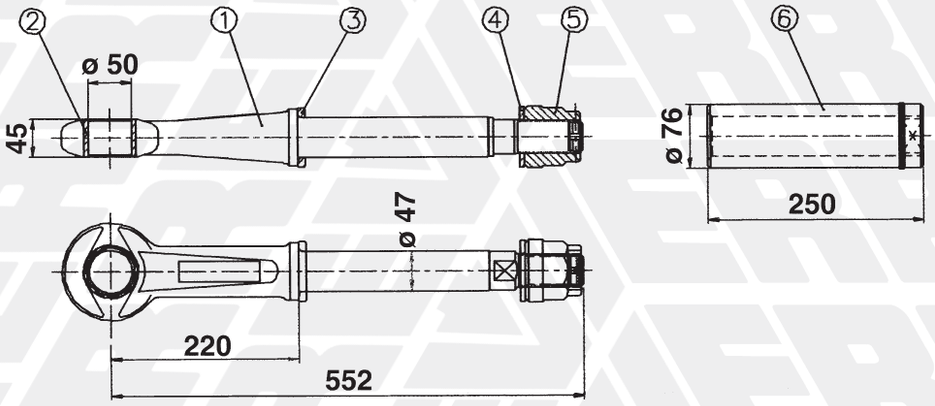

Occhione sfilabile per perno ø 44,3 - Classe S / *Removable tow-eye (pin ø 44,3) - Class S*

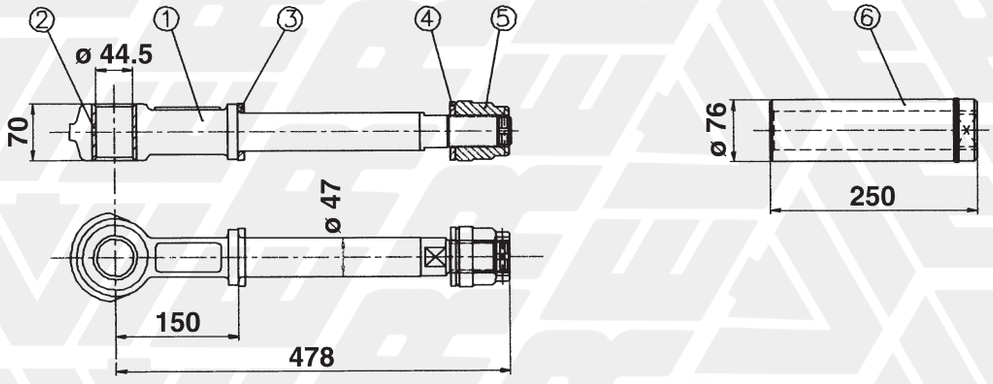

Occhione sfilabile per perno ø 44,3 - Classe S / *Removable tow-eye (pin ø 44,3) - Class S*

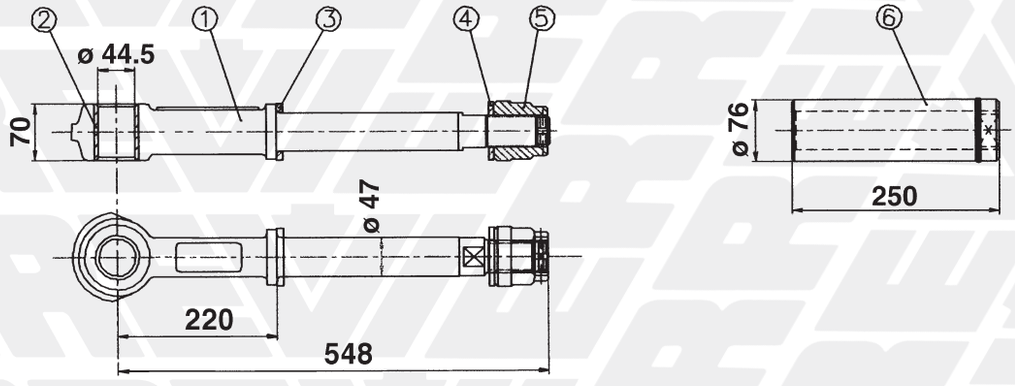

OCCHIONI OMOLOGATI secondo REGOLAMENTO UNECE 55/01 - ADATTABILI A RIMORCHI E BIGHE
HOMOLOGATED TOW-EYES (REGULATION NO 55/01) - SUITABLE FOR TRAILERS AND LOW-LOADERS

Occhione flangiato per perno ø 50 - Classe D50-C / *Flanged tow-eye (pin ø 50) - Class D50-C*

Fig. *Item*	Rif. ERREVI Ref.	Descrizione *Description*	Peso rimorchiabile *Total trailer weight*	Valore "D" *"D" Value* kN	Valore "Dc" *"Dc" Value* kN	Valore "S" *"S" Value* Kg	Valore "V" *"V" Value* kN	Omologazione *Homologation* N°
1	**727767**	Occhione flangiato per perno ø 50 / *Flanged tow-eye*	26 ton.	190	130	1000/2000	50/75	E11 55R-01 4223
2	**726047**	Boccola per occhione ø 50x60x45 / *Tow-eye bush*						
	726048	Boccola per occhione magg. ø 50x60,5x45 *Tow-eye bush O/S*						
3	**711947**	(8) Kit bulloni c/rond. elastica M16x60 *Bolts and spring washer set*						

Occhione sfilabile per perno ø 50 - Classe D50-X / *Removable tow-eye (pin ø 50) - Class D50-X*

Fig. *Item*	Rif. ERREVI Ref.	Descrizione *Description*	Peso rimorchiabile *Total trailer weight*	Valore "D" *"D" Value* kN	Valore "Dc" *"Dc" Value* kN	Valore "S" *"S" Value* Kg	Valore "V" *"V" Value* kN	Omologazione *Homologation* N°
1	**727757**	Occhione compl. di dado e rondella per gancio aut. *Tow-eye*	26 ton.	130				E11 55R-01 4234
2	**726044**	Boccola per occhione ø 51x60,7x45 / *Tow-eye bush*						
3	**727039**	Rondella per occhione ø 47,5x70x8,5 / *Washer*						
4	**726565**	Rondella per dado occh. ø 40x72x6 / *Washer*						
5	**729671**	Dado per occhione M39x3 / *Tow-eye nut*						
6	**736050**	Canotto per occh. ø 47,5x76x250 / *Tow-eye sleeve*						

Occhione sfilabile per perno ø 44,3 - Classe S / *Removable tow-eye (pin ø 44,3) - Class S*

Fig. *Item*	Rif. ERREVI *Ref.*	Descrizione *Description*	Peso rimorchiabile *Total trailer weight*	Valore "D" *"D" Value* kN	Valore "Dc" *"Dc" Value* kN	Valore "S" *"S" Value* Kg	Valore "V" *"V" Value* kN	Omologazione *Homologation* N°
1	**727765**	Occhione compl. di dado e rondella per gancio manuale / *Tow-eye*	26 ton.	130				E11 55R-01 4239
2	**726034**	Boccola per occhione ø 44,5x54x70 *Tow-eye bush*						
3	**727039**	Rondella per occhione ø 47,5x70x8,5 / *Washer*						
4	**726565**	Rondella per dado occh. ø 40x72x6 / *Washer*						
5	**729671**	Dado per occhione M39x3 / *Tow-eye nut*						
6	**736050**	Canotto per occh. ø 47,5x76x250 / *Tow-eye sleeve*						

Occhione sfilabile per perno ø 44,3 - Classe S / *Removable tow-eye (pin ø 44,3) - Class S*

Fig. *Item*	Rif. ERREVI Ref.	Descrizione *Description*	Peso rimorchiabile *Total trailer weight*	Valore "D" *"D" Value* kN	Valore "Dc" *"Dc" Value* kN	Valore "S" *"S" Value* Kg	Valore "V" *"V" Value* kN	Omologazione *Homologation* N°
1	**727768**	Occhione compl. di dado e rondella per gancio manuale / *Tow-eye*	26 ton.	130				E11 55R-01 4297
2	**726034**	Boccola per occhione ø 44,5x54x70 / *Tow-eye bush*						
3	**727039**	Rondella per occhione ø 47,5x70x8,5 / *Washer*						
4	**726565**	Rondella per dado occh. ø 40x72x6 / *Washer*						
5	**729671**	Dado per occhione M39x3 / *Tow-eye nut*						
6	**736050**	Canotto per occh. ø 47,5x76x250 / *Tow-eye sleeve*						

I RIMANENTI OCCHIONI SONO RIPORTATI NELLE PAGINE RIMORCHI

I marchi ed i nominativi dei costruttori come pure i riferimenti originali sono esposti a solo titolo indicativo in quanto i nostri particolari non sono originali
Manufacturer's names and part numbers in this catalogue are used for cross reference purposes only and do not imply anything about the origin or manufacturer of product.

VIBERTI 18R - 22R (2 ASSI) - 25R - 26R (3 ASSI)
TIMONE - CARRELLO - RALLA
VIBERTI 18R - 22R (2 AXLES) - 25R - 26R (3 AXLES)
TOWBAR - CARRIER - TURNTABLE

TIMONI: vedere 736000 / 736001 / 736002 pag. 215
TOWBARS: see 736000 / 736001 / 736002 page 215

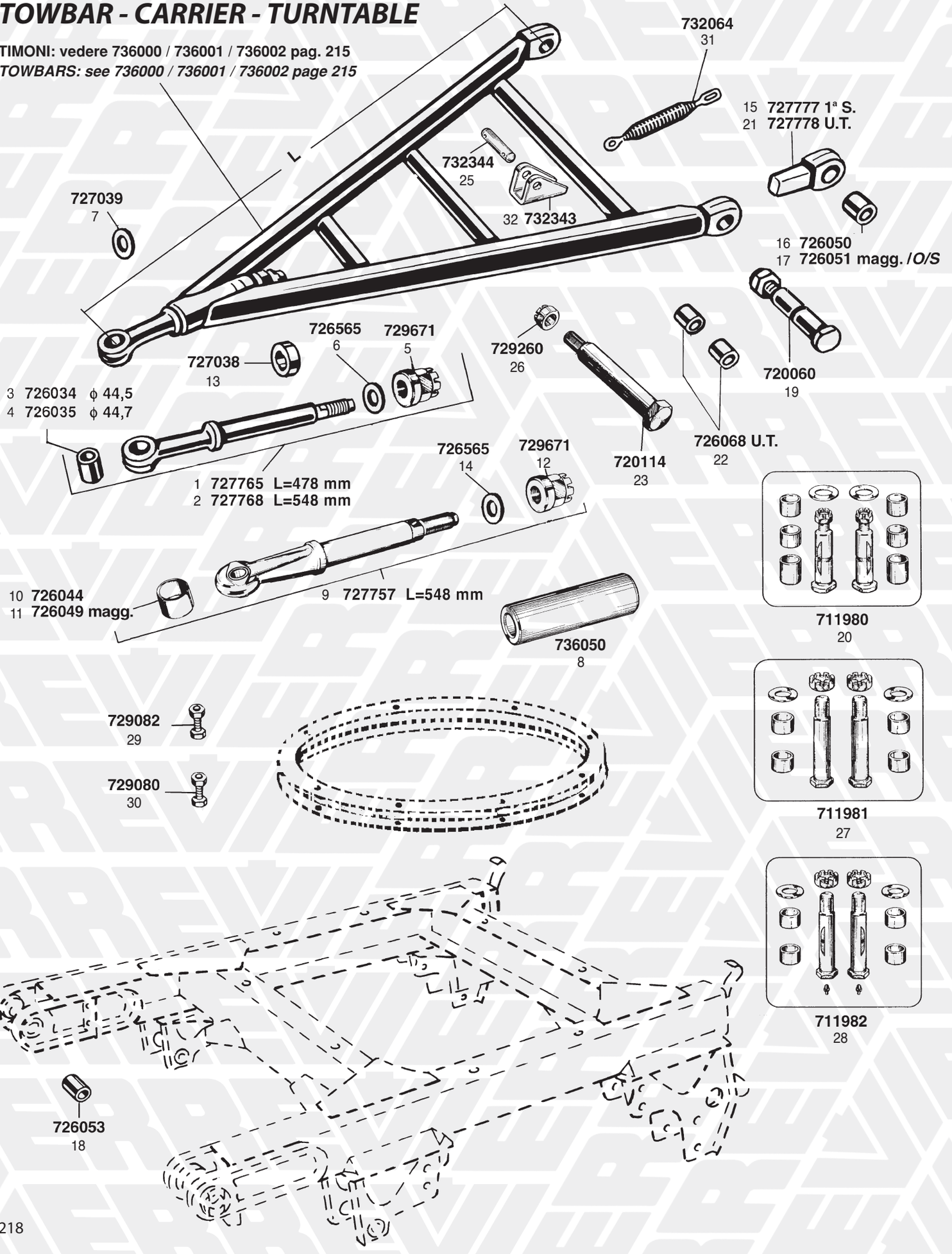

VIBERTI

18R - 22R (2 ASSI) / *2 AXLES*
25R - 26R (3 ASSI) / *3 AXLES*

TIMONE - CARRELLO - RALLA
TOWBAR - CARRIER - TURNTABLE

FIG. *ITEM*	RIF. ERREVI *ERREVI REF.*	DESCRIZIONE PARTICOLARI *DESCRIPTION*		TIPO *VEHICLE MODEL*		RIF. ORIGINALE *ORIGINAL REF.*
1	**727765**	Occhione completo / *Tow-eye*				121188101
2	**727768**	Occhione completo / *Tow-eye*				-
3	**726034**	Boccola per occhione / *Tow-eye bush*	ø 44,5x54x70			-
4	**726035**	Boccola per occhione / *Tow-eye bush*	ø 44,7x54x70			-
5	**729671**	Dado per occhione / *Tow-eye nut*	M39x3 H=64			-
6	**726565**	Rondella per dado occhione / *Tow-eye washer*	ø 40x72x6			-
7	**727039**	Rondella per occhione / *Tow-eye washer*	ø 47,5x70x8,5			R5187
8	**736050**	Canotto per timone / *Tow-eye housing*	ø 47,5x76x250			-
9	**727757**	Occhione compl. per gancio automatico *Tow-eye, automatic towing coupling*				121188201
10	**726044**	Boccola per occhione gancio automatico *Tow-eye bush automatic towing coupling*	ø 51x60,7x45			121189903
11	**726049**	Boccola per occhione gancio automatico magg. est. 5/10 *Tow-eye bush automatic towing coupling*	ø 51x61,2x45			-
12	**729671**	Dado per occhione / *Tow-eye nut*	M39x3 H=64			-
13	**727038**	Distanziale per occhione / *Distance piece*	ø 76x28			-
14	**726565**	Rondella per dado occhione / *Tow-eye washer*	ø 40x72x6			-
15	**727777**	Magnone per timone Dx/Sx / *Towbar fastener*		**1ª Serie**		121231103
16	**726050**	Boccola per magnone / *Tow carrier bush*	ø 40x46x50	**1ª Serie**		220015501
17	**726051**	Boccola per magnone magg. est. / *Tow carrier bush*	ø 40x46,5x50			-
18	**726053**	Boccola per magnone carrello / *Tow carrier bush*	ø 40x46x30			220015302
19	**720060**	Perno attacco timone / *Towbar pin*	ø 40x108	**1ª Serie**		220185701
20	**711980**	Kit revisione perni timone / *Towbar pin repair kit*				-
21	**727778**	Magnone per timone Dx/Sx / *Towbar fastener*		**U.T.**		121231104
22	**726068**	Boccola per magnone (monta 2 pz.) / *Tow carrier bush*	ø 40x46x31,5			220015403
23	**720114**	Perno attacco timone / *Towbar pin*	ø 40x150			128379506
24	**720099**	Perno attacco timone (Ns. Modifica c/ ingrassatore) *Towbar pin c/w grease nipple*	ø 40x150			-
25	**732344**	Pernetto per attacco molla timone / *Spring braket pin*	ø 12x35			-
26	**729260**	Dado per perno timone / *Towbar nut*	M36x2 H=27			125799310
27	**711981**	Kit revisione perni timone / *Towbar pin repair kit*				-
28	**711982**	Kit revisione perni timone c/perni con ingrassatore *Towbar pin repair kit*				-
29	**729082**	Bullone sup. fissaggio ralla c/dado / *Turntable bolt c/w nut*	ø 16x40			201010132
30	**729080**	Bullone inf. fissaggio ralla c/dado / *Turntable bolt c/w nut*	ø 16x50			201010133
31	**732064**	Molla reggitimone / *Towbar spring*				220255801
32	**732343**	Squadretta da saldare sul timone / *Towbar spring bracket*				-

I marchi ed i nominativi dei costruttori come pure i riferimenti originali sono esposti a solo titolo indicativo in quanto i nostri particolari non sono originali
Manufacturer's names and part numbers in this catalogue are used for cross reference purposes only and do not imply anything about the origin or manufacturer of product.

1 SOSPENSIONE 1° e 2° ASSE / *SUSPENSION - 1st AND 2nd AXLE*

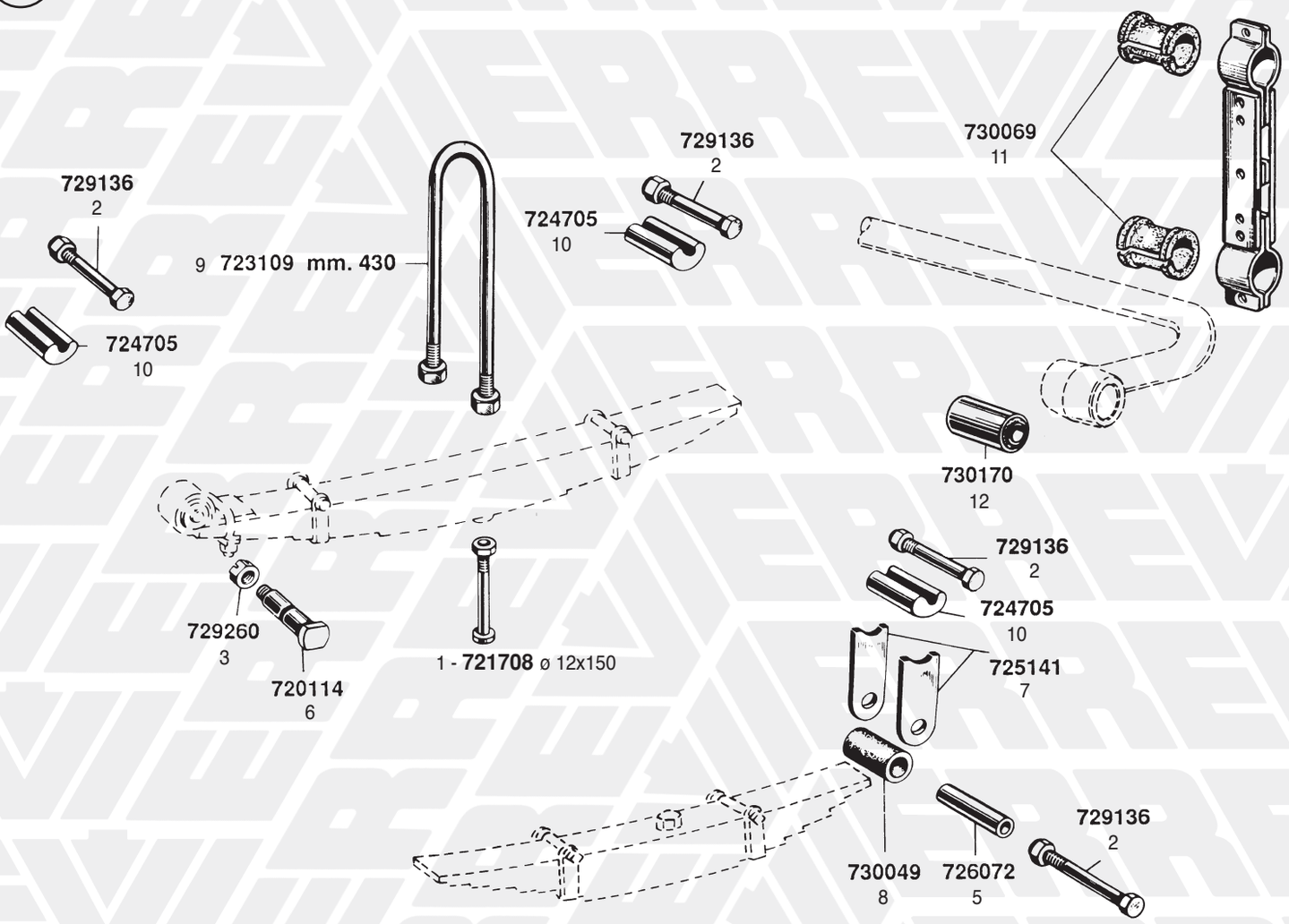

2 SOSP. PNEUMATICA 1° - 2° ASSE
AIR SUSPENSION - 1st AND 2nd AXLE

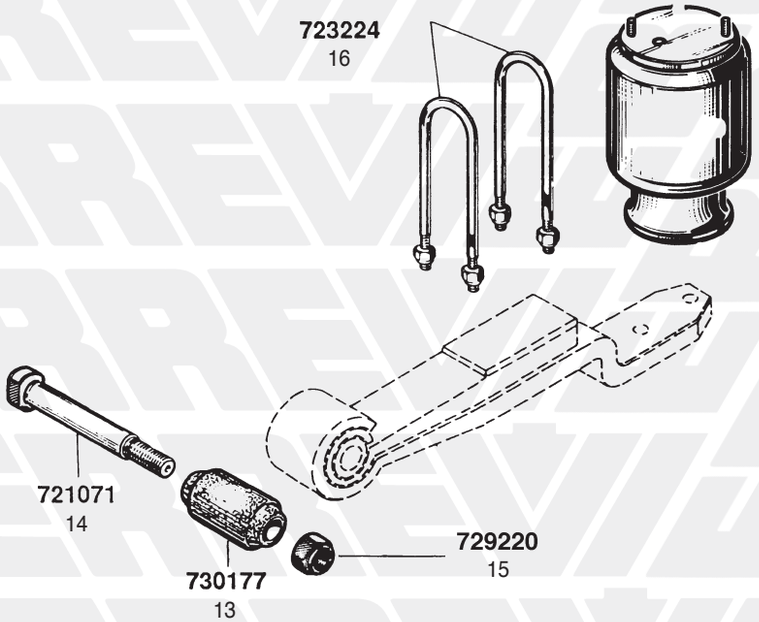

3 SOSP. PNEUMATICA RIM. 22R15
"22R15" AIR SUSPENSION

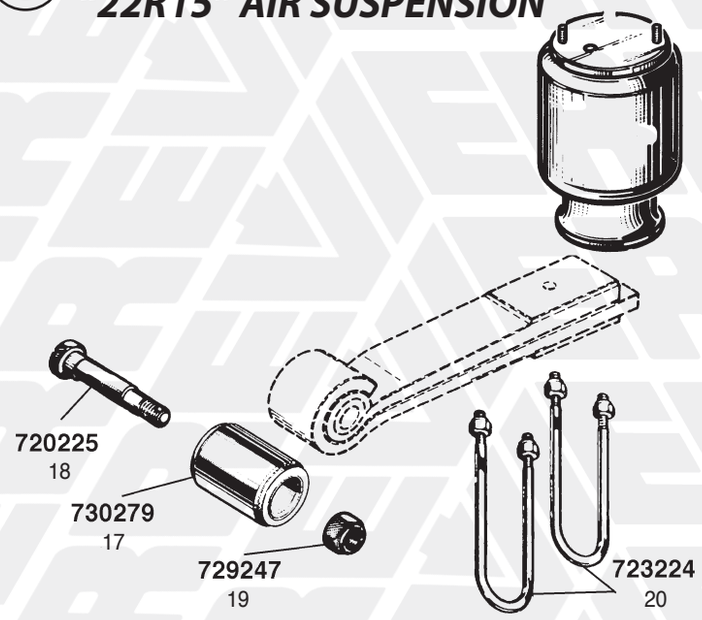

4 FRENO A MANO
HAND-BRAKE

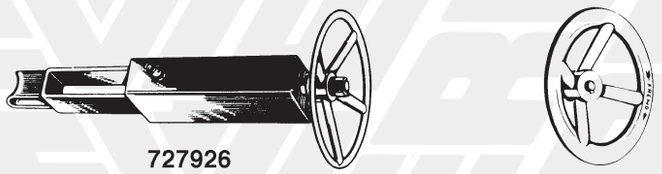

FIG. ITEM	RIF. ERREVI ERREVI REF.	DESCRIZIONE PARTICOLARI DESCRIPTION		TIPO VEHICLE MODEL		RIF. ORIGINALE ORIGINAL REF.
		RIMORCHI A 2 ASSI / *2 AXLES TRAILERS*				
		18R3 - 22R5N - 22R10 - 22R11 - 22RN1				
		1 SOSPENSIONE 1° e 2° ASSE				
		SUSPENSION - 1st AND 2nd AXLE				
1	**721708**	Bullone centrale per balestra c/dado prol. / *Centre bolt*	ø 12x150 T24x12			-
2	**729136**	Bullone per tassello c/dado / *Wear pad bolt c/w nut*	ø 16x140			201010149
3	**729260**	Dado per perno balestra / *Spring pin nut*	M36x2 H=27			125799310
4	**729306**	Dado aut. per staffa balestra / *U bolt self-locking nut*	M24x2 H=28			201020506
5	**726072**	Distanziale per rullo / *Roller spacer*	ø 16,5x27x94			229350002
6	**720114**	Perno per balestra / *Spring pin*	ø 40x150			128379506
7	**725141**	Piastra laterale di usura per balestra / *Wear plate*				128399104
8	**730049**	Rullo per slitta / *Wear pad roller*	ø 28x60x70			229400001
9	**723109**	Staffa balestra Tonda c/dadi / *U Bolt c/w nuts*	ø 24x90x430			201603132
10	**724705**	Tassello per slitta / *Wear pad*				112359301
		BARRA STABILIZZATRICE				
		STABILIZER BAR				
11	**730069**	Boccola in gomma per tirante barra / *Rubber bush*	ø 48x78x76			220144002
12	**730170**	Boccola elastica per occhio barra / *Rubber bush*	ø 28x60x75			220505503
		2 SOSPENSIONE PNEUMATICA 1° - 2° ASSE				
		AIR SUSPENSION - 1st AND 2nd AXLE				
13	**730177**	Boccola elastica per occhio balestra / *Rubber bush*	ø 30x60x102			220505601
14	**721071**	Perno per occhio balestra / *Spring pin*	ø 30x150			128379405
15	**729220**	Dado per perno / *Spring nut*	M24x2 H=22			211020401
16	**723224**	Staffa balestra Tonda c/dadi / *U Bolt c/w nuts*	ø 24x100x350			201603191
		3 SOSPENSIONE PNEUMATICA RIMORCHIO 22R15				
		"22R15" TYPE TRAILER - AIR SUSPENSION				
17	**730279**	Boccola elastica per occhio balestra / *Rubber bush*	ø 32x68x104			220500002
18	**720225**	Perno per balestra eccentrico / *Pivot pin*	ø 32x192			128370014
19	**729247**	Dado per perno / *Spring nut*	M27x2 H=30			201060023
20	**723224**	Staffa balestra Tonda c/dadi / *U Bolt c/w nuts*	ø 24x100x350			201605003
		4 FRENO A MANO				
		HAND-BRAKE				
21	**727926**	Volantino freno a mano completo / *Hand-brake wheel assy*				129501105
22	**727928**	Volantino freno a mano nudo / *Hand-brake wheel, bare*				-

I marchi ed i nominativi dei costruttori come pure i riferimenti originali sono esposti a solo titolo indicativo in quanto i nostri particolari non sono originali
Manufacturer's names and part numbers in this catalogue are used for cross reference purposes only and do not imply anything about the origin or manufacturer of product.

1 SOSPENSIONE 1° e 2° ASSE / *SUSPENSION - 1st AND 2nd AXLE*

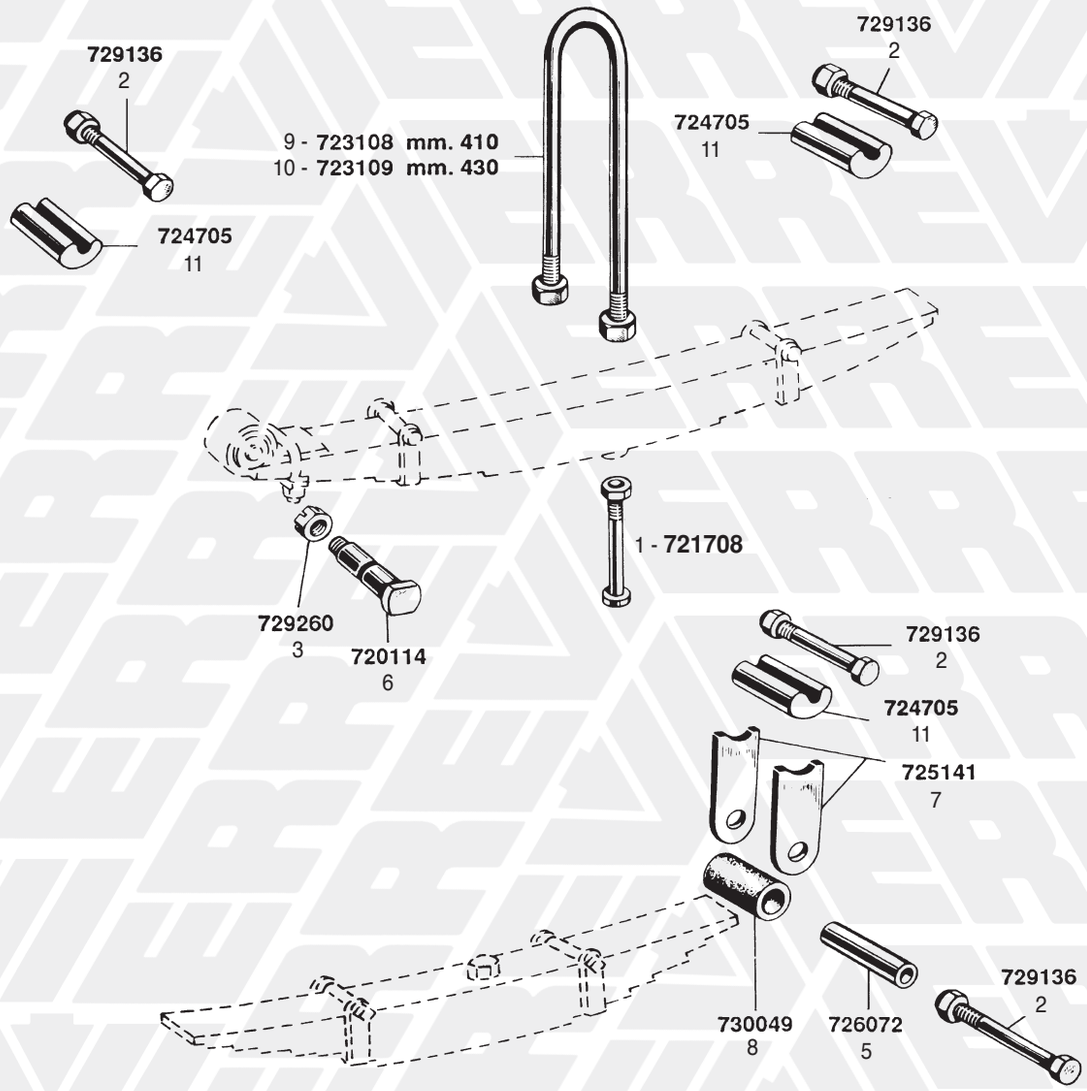

2 SOSPENSIONE 3° ASSE / *SUSPENSION PARTS - 3rd AXLE*

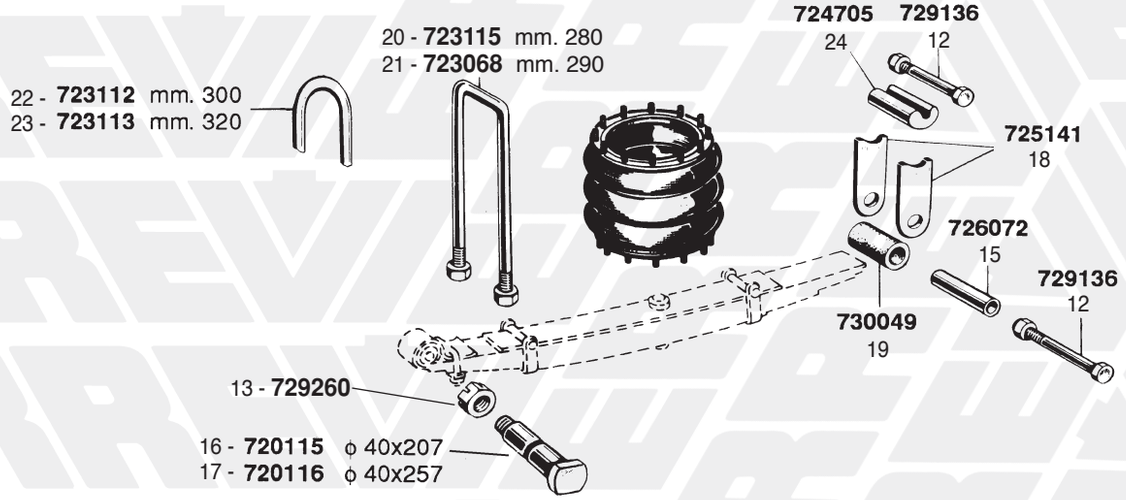

3 FRENO A MANO / *HAND-BRAKE*





RIMORCHI A 3 ASSI / *3 AXLES TRAILERS*
25R4 - 25R4S - 25R9 - 25R10 - 25R11 - 25R12

1 SOSPENSIONE 1° e 2° ASSE
SUSPENSION - 1st AND 2nd AXLE

FIG. ITEM	RIF. ERREVI ERREVI REF.	DESCRIZIONE PARTICOLARI DESCRIPTION		TIPO VEHICLE MODEL		RIF. ORIGINALE ORIGINAL REF.
1	**721708**	Bullone centrale per balestra c/dado / *Centre bolt*	ø 12x150 T24x12	25R9 - 25R12		-
2	**729136**	Bullone per tassello c/dado / *Wear pad bolt c/w nut*	ø 16x140			201010149
3	**729260**	Dado per perno balestra / *Spring pin nut*	M36x2 H=27			125799310
4	**729306**	Dado aut. per staffa balestra / *U bolt self-locking nut*	M24x2 H=28			201020506
5	**726072**	Distanziale per rullo / *Roller spacer*	ø 16,5x27x94			229350002
6	**720114**	Perno per balestra / *Spring pin*	ø 40x150			128379506
7	**725141**	Piastra laterale di usura per balestra / *Wear plate*				128399104
8	**730049**	Rullo per slitta / *Wear pad roller*	ø 28x60x70			229400001
9	**723108**	Staffa balestra Tonda c/dadi / *U Bolt c/w nuts*	ø 24x90x410	25R4 - 25R4S		320160004
10	**723109**	Staffa balestra Tonda c/dadi / *U Bolt c/w nuts*				201603132 201603157
11	**724705**	Tassello per slitta /*Wear pad*				112359301

2 SOSPENSIONE 3° ASSE
SUSPENSION PARTS - 3rd AXLE

12	**729136**	Bullone per tassello con dado / *Wear pad bolt with nut*	ø 16x140			320101001
13	**729260**	Dado per perno balestra / *Spring pin nut*	M36x2 H=27			-
14	**729306**	Dado aut. per staffa balestra / *U bolt nut*	M24x2 H=28			-
15	**726072**	Distanziale per slitta / *Spacer*	ø 16,5x27x94			229350002
16	**720115**	Perno per balestra / *Spring pin*	ø 40x207			312837007
17	**720116**	Perno per balestra / *Spring pin*	ø 40x257			312837008
18	**725141**	Piastra laterale di usura / *Wear plate*				128399104
19	**730049**	Rullo per slitta / *Roller*	ø 28x60x70			229400001
20	**723115**	Staffa balestra Quadra c/dadi / *U Bolt c/w nuts*	ø 20x80x280			320160012
21	**723068**	Staffa balestra Quadra c/dadi / *U Bolt c/w nuts*	ø 20x80x290			-
22	**723112**	Staffa balestra Tonda c/dadi / *U Bolt c/w nuts*	ø 24x90x300			320160013
23	**723113**	Staffa balestra Tonda c/dadi prol. / *U Bolt c/w nuts*	ø 24x90x320			-
24	**724705**	Tassello per slitta / *Wear pad*				112359301

3 FRENO A MANO
HAND-BRAKE

25	**727926**	Volantino freno a mano completo / *Hand-brake wheel assy*				129501105
26	**727928**	Volantino freno a mano nudo / *Hand-brake wheel, bare*				-

I marchi ed i nominativi dei costruttori come pure i riferimenti originali sono esposti a solo titolo indicativo in quanto i nostri particolari non sono originali
Manufacturer's names and part numbers in this catalogue are used for cross reference purposes only and do not imply anything about the origin or manufacturer of product.

SOSPENSIONE 2° E 3° ASSE CON BILANCIERE
SUSPENSION PARTS 2nd AND 3rd AXLE WITH EQUALISER

2° ASSE / *2nd AXLE*

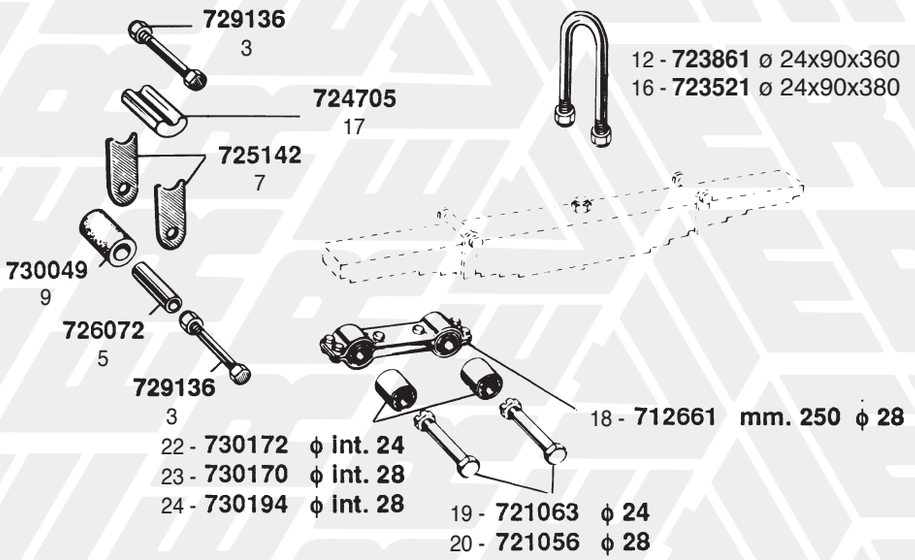

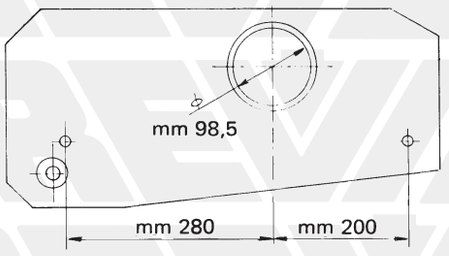

1 760005 D
2 760006 S

BILANCIERE COLLEGAMENTO ASSI / *EQUALISER*

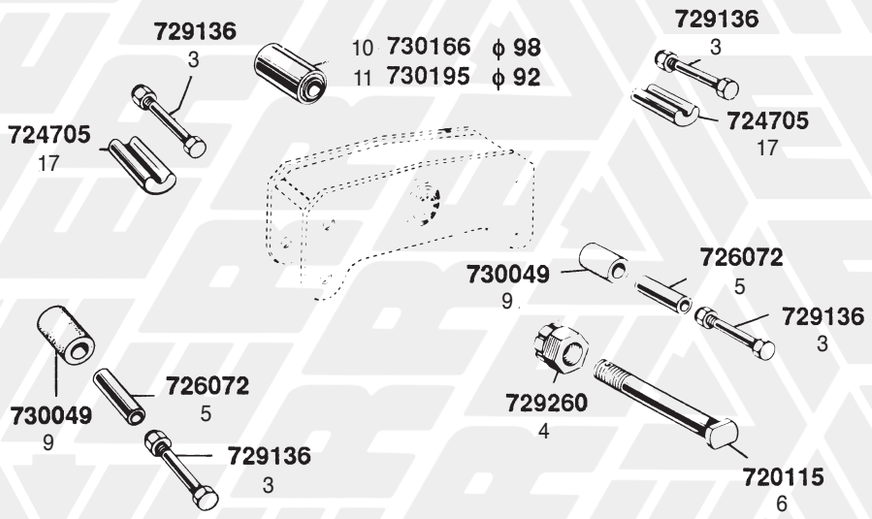

3° ASSE / *3rd AXLE*

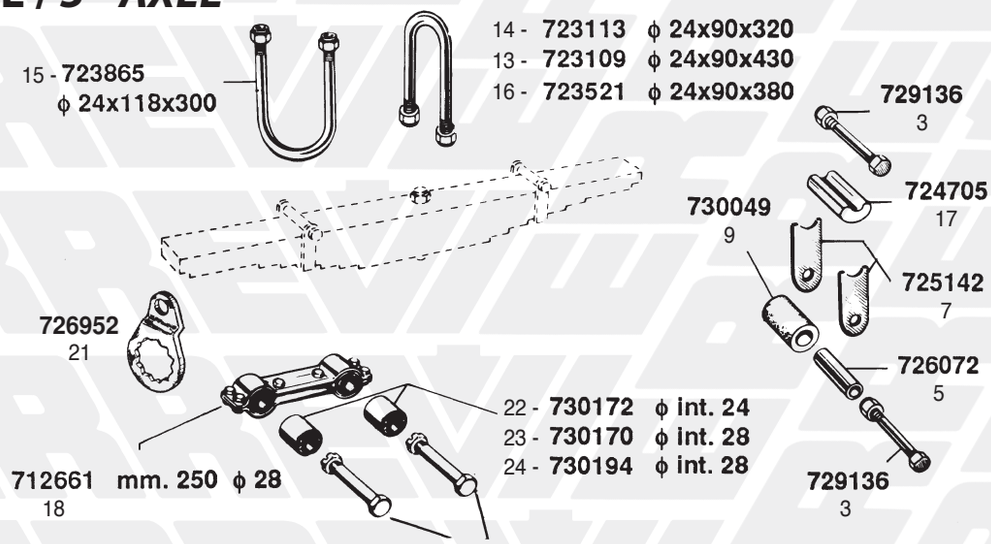

RIMORCHI A 3 ASSI (con bilanciere)
3 AXLES TRAILERS (with equaliser)
25R9 - 25R10 - 25R11 - 25R12 - 26R

SOSPENSIONE 2° e 3° ASSE con bilanciere
SUSPENSION PARTS 2nd AND 3rd AXLE with equaliser

FIG. *ITEM*	RIF. ERREVI *ERREVI REF.*	DESCRIZIONE PARTICOLARI *DESCRIPTION*		TIPO *VEHICLE MODEL*		RIF. ORIGINALE *ORIGINAL REF.*
1	**760005**	Bilanciere collegam. 2° - 3° Asse D / *Equaliser*	foro / *hole* ø 98,5	25R9 **(2ª Serie)** 25R11P		128411250
2	**760006**	Bilanciere collegam. 2° - 3° Asse S / *Equaliser*	foro / *hole* ø 98,5	25R9 **(2ª Serie)** 25R11P		128411249
3	**729136**	Bullone per tassello con dado / *Wear pad bolt with nut*	ø 16x140			201010149
4	**729260**	Dado per perno centrale bilanciere / *Equaliser pin nut*	M36x2 H=27			125799310
5	**726072**	Distanziale per rullo / *Spacer*	ø 16,5x27x94			229350002
6	**720115**	Perno centrale bilanciere / *Equaliser pin*	ø 40x207			128379504
7	**725142**	Piastra laterale di usura per balestra / *Wear plate*				128399106
8	**725141**	Piastra laterale di usura per balestra / *Wear plate*				128399104
9	**730049**	Rullo per slitta / *Roller*	ø 28x60x70			229400001
10	**730166**	Silentblock per perno centrale bilanciere / *Equaliser centre bush*	ø 40x98x134			220506602
11	**730195**	Silentblock per perno centrale bilanciere / *Equaliser centre bush*	ø 40x92x134			220506605
12	**723861**	Staffa balestra Tonda c/dadi 2° Asse / *U Bolt c/w nuts*	ø 24x90x360	25R9 - 26R		201603155
13	**723109**	Staffa balestra Tonda c/dadi 3° Asse / *U Bolt c/w nuts*	ø 24x90x430	25R9		201603157
14	**723113**	Staffa balestra Tonda c/dadi 3° Asse / *U Bolt c/w nuts*	ø 24x90x320	25R9 balestra parabolica		201603160
15	**723865**	Staffa balestra Tonda c/dadi 3° Asse / *U Bolt c/w nuts*	ø 24x118x300	25R11		201603184
16	**723521**	Staffa balestra Tonda c/dadi 2° e 3° Asse / *U Bolt c/w nuts*	ø 24x90x380	25R12		201603156
17	**724705**	Tassello per slitta / *Wear pad*				112359301
18	**712661**	Braccio di forza compl. rinforzato (interasse fori mm. 250 foro ø 28) *Torque arm, rigid*		U.T.		128651110
19	**721063**	Perno per braccio di forza c/dado / *Torque arm pin c/w nut*	ø 24x155			128379305
20	**721056**	Perno per braccio di forza c/dado / *Torque arm pin c/w nut*	ø 28x157	U.T. - 26R		128379403
21	**726952**	Rondella di fermo per perno balestra e braccio di forza *Lockwasher*				220286507
22	**730172**	Silentblock per braccio di forza / *Torque arm bush*	ø 24x60x75			220504501
23	**730170**	Silentblock per braccio di forza / *Torque arm bush*	ø 28x60x75	U.T.		220505503
24	**730194**	Silentblock per braccio di forza / *Torque arm bush*	ø 28x65x75	25RN1B		220505508

FRENO A MANO
HAND-BRAKE

25	**727926**	Volantino freno a mano completo / *Hand-brake wheel assy*				129501105
26	**727928**	Volantino freno a mano nudo / *Hand-brake wheel, bare*				-

I marchi ed i nominativi dei costruttori come pure i riferimenti originali sono esposti a solo titolo indicativo in quanto i nostri particolari non sono originali
Manufacturer's names and part numbers in this catalogue are used for cross reference purposes only and do not imply anything about the origin or manufacturer of product.

RIMORCHI A 3 ASSI (CON SOSPENSIONI PNEUMATICHE)
3 AXLES TRAILERS (WITH AIR SUSPENSION)

1 TIPO / *TYPE* 25R11P

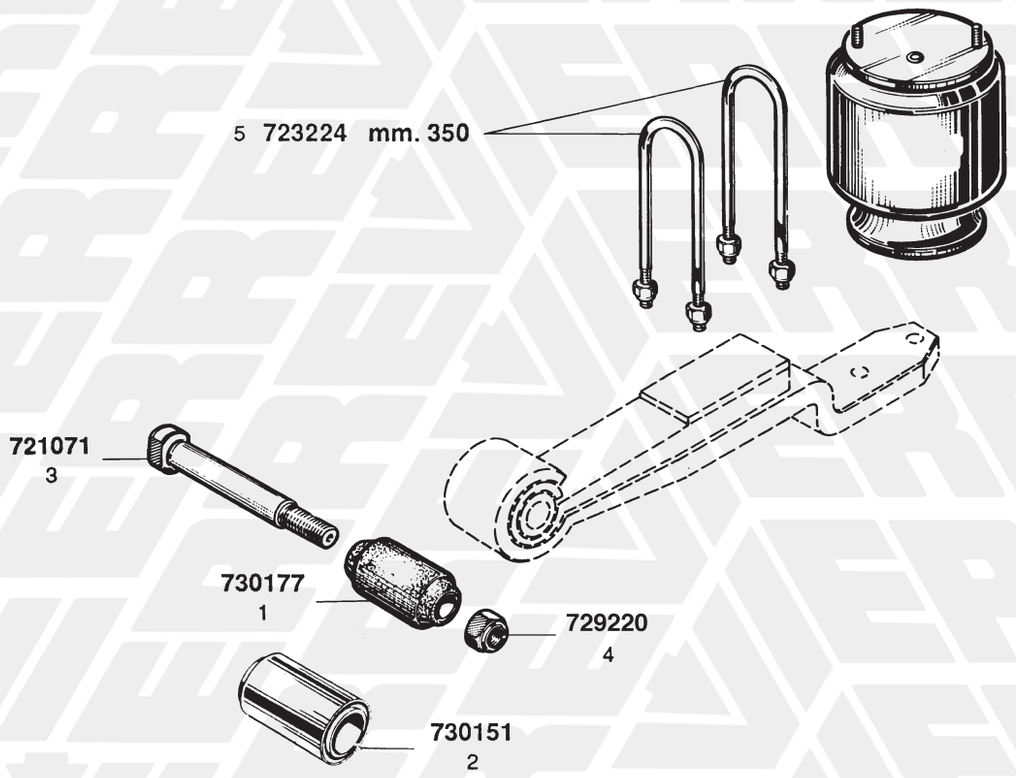

2 TIPO / *TYPE* 25R11CVP U.T.

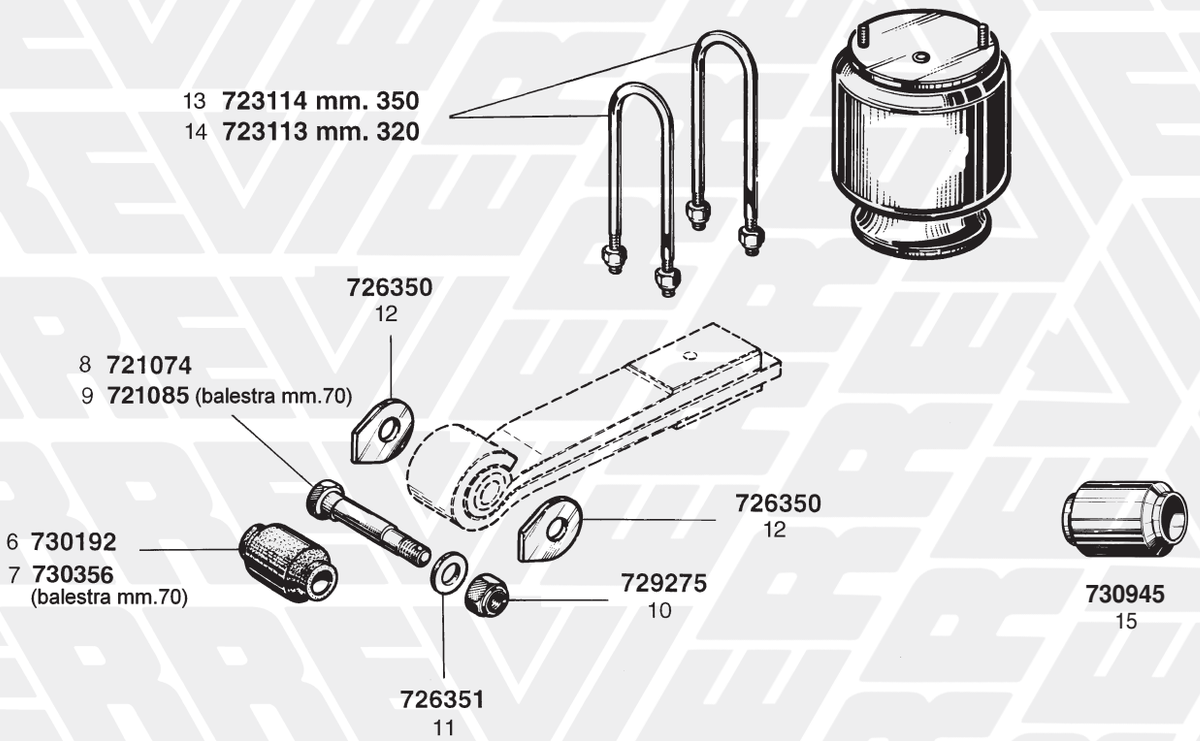

RIMORCHI A 3 ASSI (CON SOSPENSIONI PNEUMATICHE)
3 AXLES TRAILERS (WITH AIR SUSPENSION)

1 25R11P

FIG. ITEM	RIF. ERREVI ERREVI REF.	DESCRIZIONE PARTICOLARI DESCRIPTION		TIPO VEHICLE MODEL	RIF. ORIGINALE ORIGINAL REF.	
1	**730177**	Boccola elastica per occhio balestra / *Rubber bush*	ø 30x60x102			220505601
2	**730151**	Boccola elastica per occhio balestra / *Spring eye bush*	ø 30x57x102	Ns. MODIFICA *(modified)*		-
3	**721071**	Perno per occhio balestra / *Spring pin*	ø 30x150			128379405
4	**729220**	Dado per perno / *Spring pin nut*	M24x2 H=22			211020401
5	**723224**	Staffa balestra Tonda c/dadi 1° e 2° Asse / *U Bolt c/w nuts*	ø 24x100x350			201603191

2 25R11CVP U.T.

6	**730192**	Boccola elastica per occhio balestra / *Rubber bush*	ø 40x81x92			220506503
7	**730356**	Boccola elastica (balestra mm. 70) / *Spring bush*	ø 40x81x73			220500003
8	**721074**	Perno per occhio balestra / *Spring pin*	ø 40x175			128379611
9	**721085**	Perno per balestra eccentrico (balestra mm. 70) / *Pivot bolt*	ø 40x160			128370012
10	**729275**	Dado aut. per perno balestra / *Spring pin nut*	M36x2 H=27			211020509
11	**726351**	Rondella sottodado perno balestra / *Spring washer*	ø 37x66x5			201030114
12	**726350**	Rondella di spallamento per balestra / *Thrust washer*				128399123
13	**723114**	Staffa balestra Tonda c/dadi 1° e 2° Asse / *U Bolt c/w nuts*	ø 24x90x350			201603173
14	**723113**	Staffa balestra Tonda c/dadi 3° Asse / *U Bolt c/w nuts*	ø 24x90x320			201603160
15	**730945**	Boccola elastica / *Silentblock*	ø 32x71,5x105	22R15		-

I marchi ed i nominativi dei costruttori come pure i riferimenti originali sono esposti a solo titolo indicativo in quanto i nostri particolari non sono originali
Manufacturer's names and part numbers in this catalogue are used for cross reference purposes only and do not imply anything about the origin or manufacturer of product.

SEMIRIMORCHI (VECCHIA SERIE) / *SEMITRAILERS (OLD SERIES)*

1 SOSPENSIONE 1°- 2° - 3° ASSE / *SUSPENSION - 1st - 2nd - 3rd AXLE*

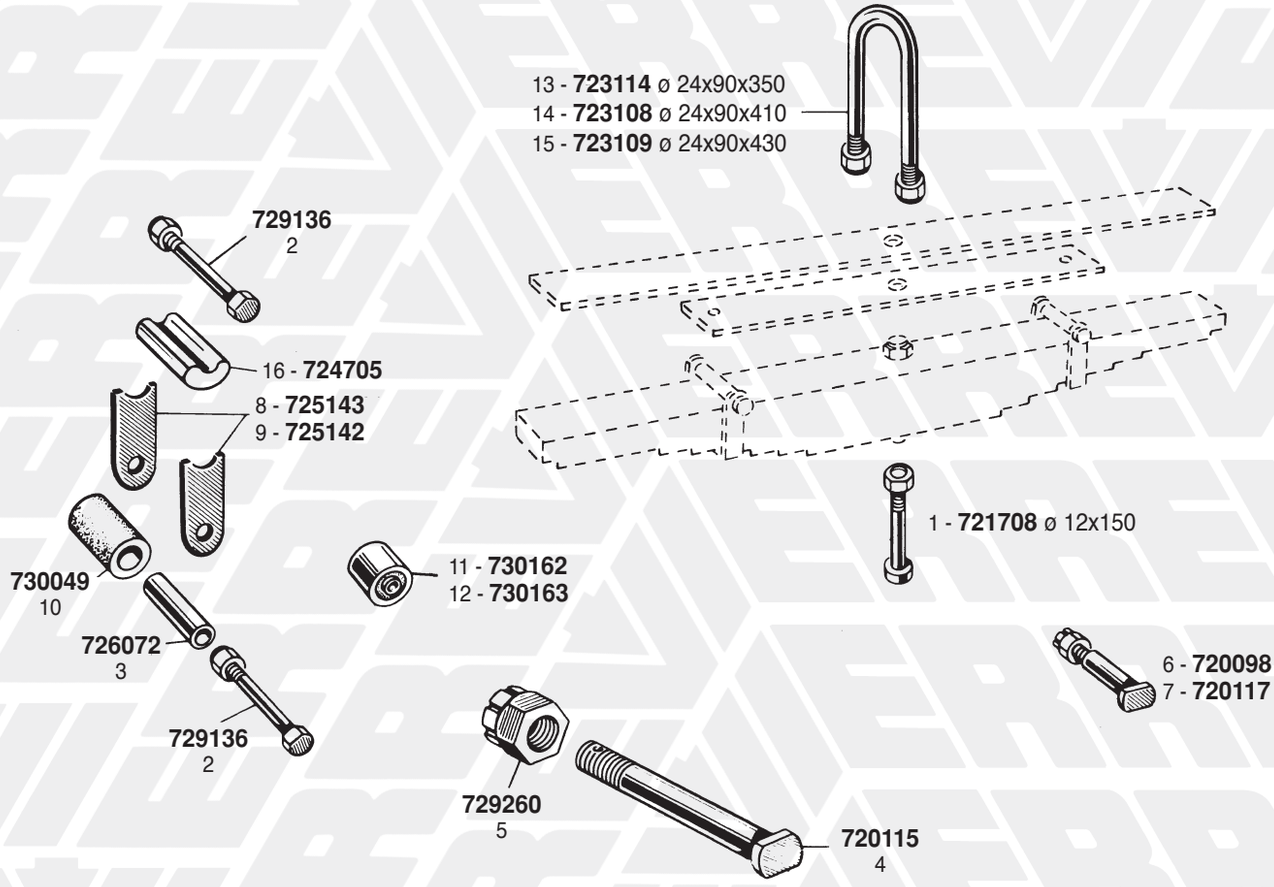

2 FRENO A MANO / *HAND-BRAKE*

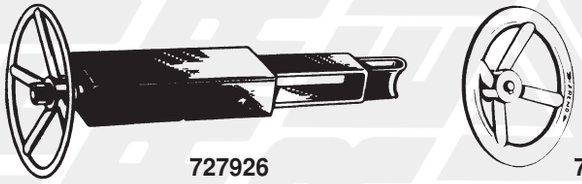

727926
17

727928
18

SEMIRIMORCHI / *SEMITRAILERS*

3 BILANCIERE DI COLLEGAMENTO ASSI / *EQUALISER PARTS*

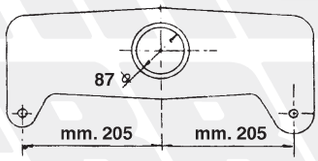

760008
21

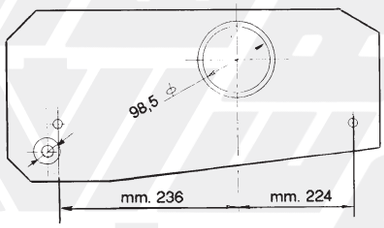

22 - **760110** D / *RH*
23 - **760111** S / *LH*

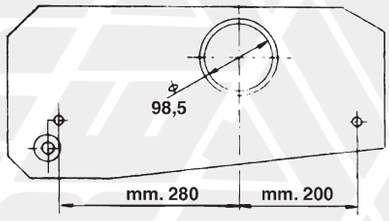

19 - **760005** D / *RH*
20 - **760006** S / *LH*

FIG. ITEM	RIF. ERREVI ERREVI REF.	DESCRIZIONE PARTICOLARI DESCRIPTION		TIPO VEHICLE MODEL	RIF. ORIGINALE ORIGINAL REF.	
		SEMIRIMORCHI (VECCHIA SERIE) ***SEMITRAILERS (OLD SERIES)***				
		33S4 - 37S1 - 48S1TC - 48S2TC				
		1 SOSPENSIONE 1°- 2° - 3° ASSE ***SUSPENSION - 1st - 2nd - 3rd AXLE***				
1	**721708**	Bullone centrale per balestra / *Centre bolt*	ø 12x150 T 24x12	33S4		320161007
2	**729136**	Bullone per tassello con dado / *Wear pad bolt c/w nut*	ø 16x140			320101001
3	**726072**	Distanziale per slitta / *Spacer*	ø 16,5x27x94			229350002
4	**720115**	Perno centrale bilanciere / *Equaliser pin*	ø 40x207	37S1 **(2ª Serie)**		312837003
5	**729260**	Dado per perno centrale bilanciere / *Equaliser pin nut*	M36x2 H=27			-
6	**720098**	Perno per tiranti di reazione con dado / *Torque arm pin c/w nut*	ø 40x138			312837001
7	**720117**	Perno per tiranti di reazione con dado / *Torque arm pin c/w nut*	ø 30x128	37S1 **(2ª Serie)**		312837009
8	**725143**	Piastra laterale di usura / *Wear plate*		33S4		128399102
9	**725142**	Piastra laterale di usura / *Wear plate*		37S1		128399106
10	**730049**	Rullo per slitta / *Roller*	ø 28x60x70	33S4 - 37S1		229400001
11	**730162**	Silentblock per tiranti reazione / *Torque arm bush*	ø 40x82x88			220506501
12	**730163**	Silentblock per tiranti reazione / *Torque arm bush*	ø 30x82x80	37S1 **(2ª Serie)**		220505502
13	**723114**	Staffa balestra Tonda con dadi / *U Bolt c/w nuts*	ø 24x90x350	37S1 **(2ª Serie)**		320160015
14	**723108**	Staffa balestra Tonda con dadi / *U Bolt c/w nuts*	ø 24x90x410			320160003
15	**723109**	Staffa balestra prol. Tonda con dadi / *U Bolt c/w nuts*	ø 24x90x430			-
16	**724705**	Tassello per slitta balestra / *Wear pad*		33S4 - 37S1		112359301
		2 FRENO A MANO / *HAND-BRAKE*				
17	**727926**	Volantino freno a mano completo / *Hand-brake wheel assy*				129501105
18	**727928**	Volantino freno a mano nudo / *Hand-brake wheel, bare*				-
		SEMIRIMORCHI / *SEMITRAILERS*				
		28TC - 36S - 36TC/TCB - 37S				
		3 BILANCIERE DI COLLEGAMENTO ASSI ***EQUALISER PARTS***				
19	**760005**	Bilanciere collegamento 2° - 3° Asse Dx / *Equaliser*	foro / *hole* ø 98,5	36TCB U.T. 36S5-36S5E-37S8		128411250
20	**760006**	Bilanciere collegamento 2° - 3° Asse Sx / *Equaliser*	foro / *hole* ø 98,5	36TCB U.T. 36S5-36S5E-37S8		128411249
21	**760008**	Bilanciere collegamento 1° - 2° Asse Dx/Sx / *Equaliser*	foro / *hole* ø 87	36S9E - 36SN		128411275
22	**760110**	Bilanciere collegamento 1° - 2° Asse Dx / Equaliser	foro / *hole* ø 98,5	36S7E - 37S8		128411268
23	**760111**	Bilanciere collegamento 1° - 2° Asse Sx / *Equaliser*	foro / *hole* ø 98,5	36S7E - 37S8		128411267

I marchi ed i nominativi dei costruttori come pure i riferimenti originali sono esposti a solo titolo indicativo in quanto i nostri particolari non sono originali
Manufacturer's names and part numbers in this catalogue are used for cross reference purposes only and do not imply anything about the origin or manufacturer of product.

SEMIRIMORCHI / *SEMITRAILERS*

1 1° - 2° - 3° ASSE / *1st- 2nd- 3rd AXLE*

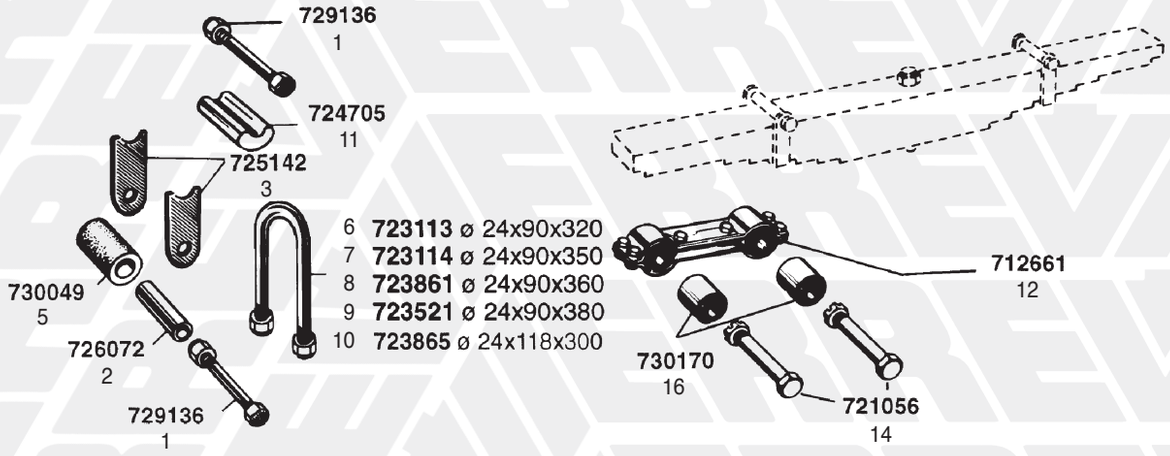

2 BILANCIERE DI COLLEGAMENTO ASSI / *EQUALISER PARTS*

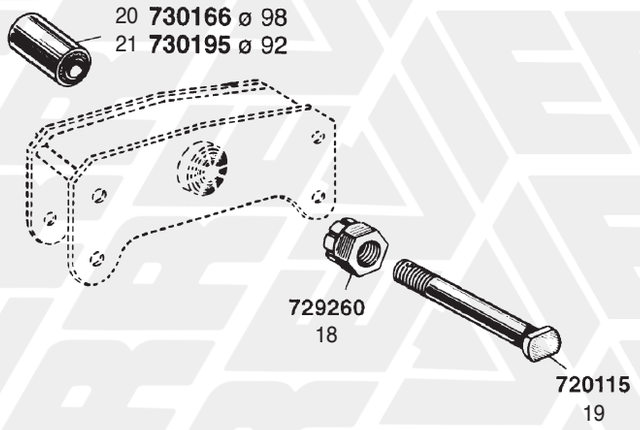

3 1ª SERIE / *1st SERIES*

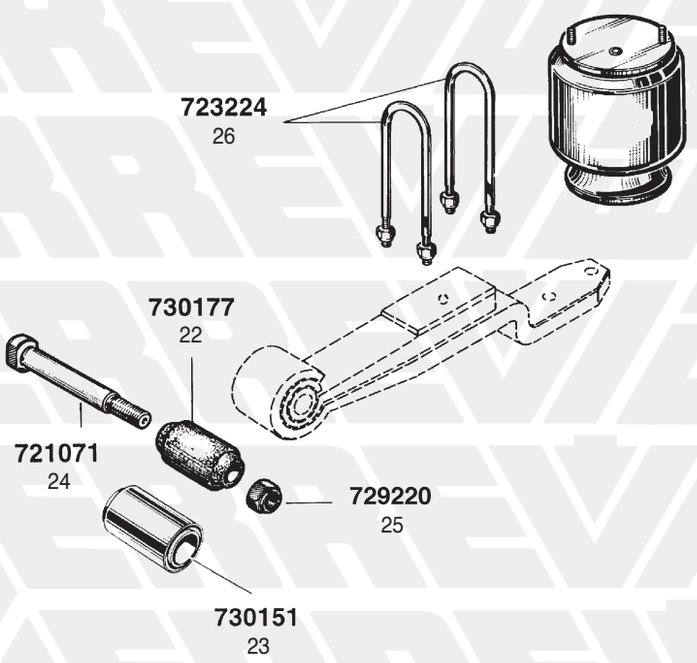

4 2ª SERIE / *2nd SERIES*

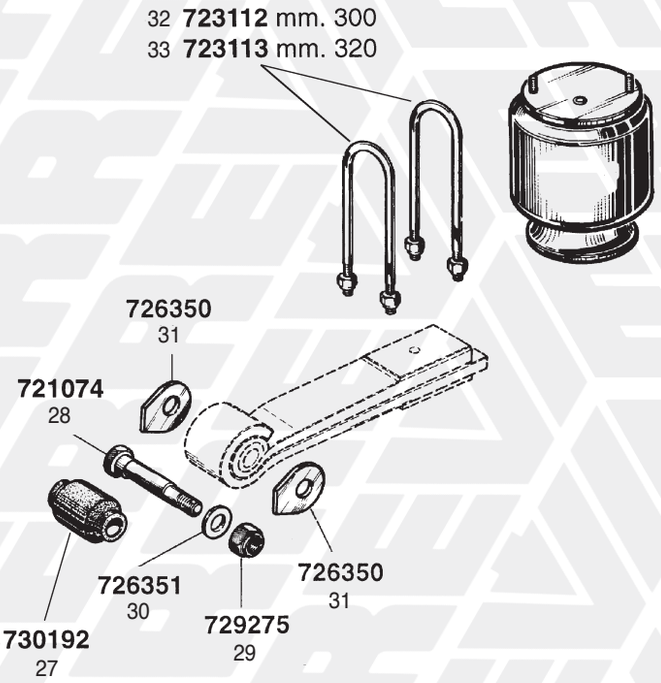

FIG. *ITEM*	RIF. ERREVI *ERREVI REF.*	DESCRIZIONE PARTICOLARI *DESCRIPTION*		TIPO *VEHICLE MODEL*		RIF. ORIGINALE *ORIGINAL REF.*
		SEMIRIMORCHI (ULTIME VERSIONI) / *SEMITRAILERS (LATEST MODELS)*				
		26S - 28TC - 33S - 36S - 37S				
		1 SOSPENSIONE 1° - 2° - 3° ASSE				
		SUSPENSION 1st- 2nd- 3rd AXLE				
1	**729136**	Bullone per tassello c/dado / *Wear pad bolt with nut*	ø 16x140			201010149
2	**726072**	Distanziale per rullo / *Spacer*	ø 16,5x27x94			229350002
3	**725142**	Piastra laterale di usura per balestra e bilanciere / *Wear plate*		36TCB - 33S7 - 36S4		128399106
4	**725141**	Piastra laterale di usura per balestra e bilanciere / *Wear plate*				128399104
5	**730049**	Rullo per slitta / *Roller*	ø 28x60x70			229400001
6	**723113**	Staffa balestra parabol. Tonda 1°-2°-3° Asse / *U Bolt c/w nuts*	ø 24x90x320	36S5 - 37S8 - 37S12		201603160 201603194
7	**723114**	Staffa balestra parabolica Tonda / *U Bolt c/w nuts*	ø 24x90x350	37S8 - 36S7		201603173
8	**723861**	Staffa balestra Tonda 1° e 2° Asse / *U Bolt c/w nuts*	ø 24x90x360	36TCB - 37S9 - 28TC 36S5		201603155
9	**723521**	Staffa balestra Tonda 1° e 2° Asse / *U Bolt c/w nuts*	ø 24x90x380	36S5 - 37S8 - 37S12		201603156
10	**723865**	Staffa balestra Tonda 3° Asse / *U Bolt c/w nuts*	ø 24x118x300	36S5 - 37S9		201603177
11	**724705**	Tassello per slitta / *Wear pad*				112359301
12	**712661**	Braccio di forza completo (interasse fori mm. 250) *Torque arm, rigid*				128651110 128651111
13	**721063**	Perno per braccio di forza con dado / *Torque arm pin*	ø 24x155	36S4 **(1ª Serie)**		128379305
14	**721056**	Perno per braccio di forza con dado / *Torque arm pin*	ø 28x157			128379403
15	**730172**	Silentblock per braccio di forza / *Torque arm bush*	ø 24x60x75	36S4 **(1ª Serie)**		-
16	**730170**	Silentblock per braccio di forza / *Torque arm bush*	ø 28x60x75			220505503
17	**730194**	Silentblock per braccio di forza / *Torque arm bush*	ø 28x65x75			220505508
		2 BILANCIERE DI COLLEGAMENTO ASSI				
		EQUALISER PARTS				
18	**729260**	Dado per perno centrale bilanciere / *Equaliser pin nut*	M36x2 H=27			125799310
19	**720115**	Perno centrale / *Equaliser pin*	ø 40x207			128379504
20	**730166**	Silentblock centrale bilanciere / *Equaliser bush*	ø 40x98x134			220506602
21	**730195**	Silentblock centrale bilanciere / *Equaliser bush*	ø 40x92x134			220506605
		SEMIRIMORCHI CON SOSPENSIONI PNEUMATICHE				
		SEMITRAILERS WITH AIR SUSPENSION				
		3 36S5P - 36S7/S8 - 37S12 1ª SERIE / *1st SERIES*				
22	**730177**	Boccola elastica per occhio balestra / *Spring eye bush*	ø 30x60x102			220505601
23	**730151**	Boccola elastica per occhio balestra / *Spring eye bush*	ø 30x57x102	Ns. MODIFICA *Modified*		-
24	**721071**	Perno per occhio balestra / *Spring eye pin*	ø 30x150			128379405
25	**729220**	Dado per perno / *Spring pin nut*	M24x2 H=22			211020401
26	**723224**	Staffa balestra Tonda c/dadi 2° Asse / *U Bolt c/w nuts*	ø 24x100x350			201603191
		4 36S7E - 36S13P - 37S8 2ª SERIE / *2nd SERIES*				
27	**730192**	Boccola elastica per occhio balestra / *Spring eye bush*	ø 40x81x92			220506503
28	**721074**	Perno per occhio balestra / *Spring eye pin*	ø 40x175			128379611
29	**729275**	Dado per perno balestra / *Spring pin nut*	M36x2 H=27			211020509
30	**726351**	Rondella per perno balestra / *Spring pin washer*	ø 37x66x5			201030114
31	**726350**	Rondella di spallamento per balestra / *Spring thrust washer*				128399123
32	**723112**	Staffa balestra Tonda c/dadi 1° Asse/ *U Bolt c/w nuts*	ø 24x90x300	37S8		201603163
33	**723113**	Staffa balestra Tonda c/dadi 2° e 3° Asse / *U Bolt c/w nuts*	ø 24x90x320	37S8		201603160

I marchi ed i nominativi dei costruttori come pure i riferimenti originali sono esposti a solo titolo indicativo in quanto i nostri particolari non sono originali
Manufacturer's names and part numbers in this catalogue are used for cross reference purposes only and do not imply anything about the origin or manufacturer of product.

VIBERTI 141 - 181 - 22R2A - 22R3A

1 TIMONE / *TOWBAR*

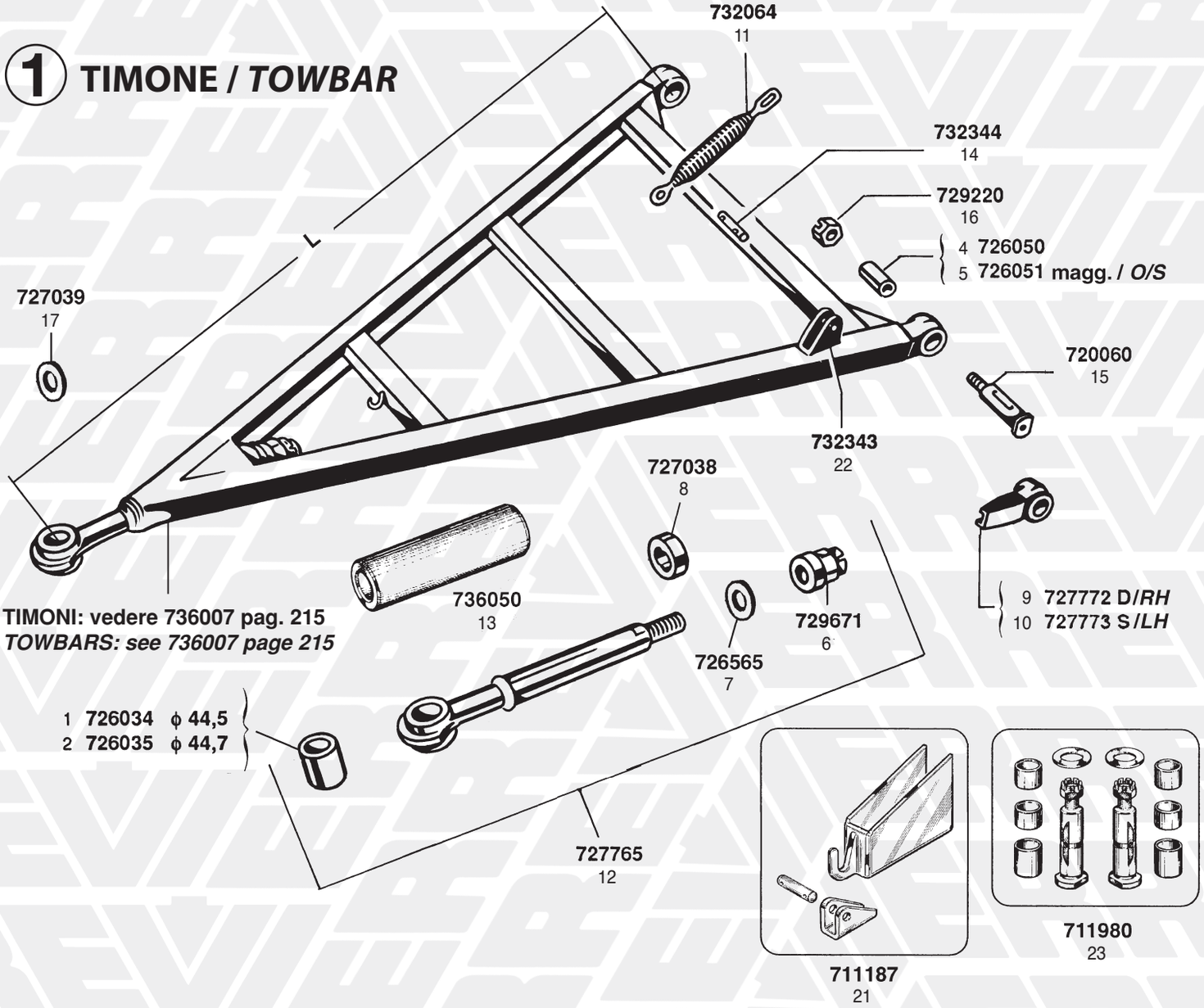

TIMONI: vedere 736007 pag. 215
TOWBARS: *see 736007 page 215*

2 CARRELLO - RALLA / *TROLLEY - TURNTABLE*

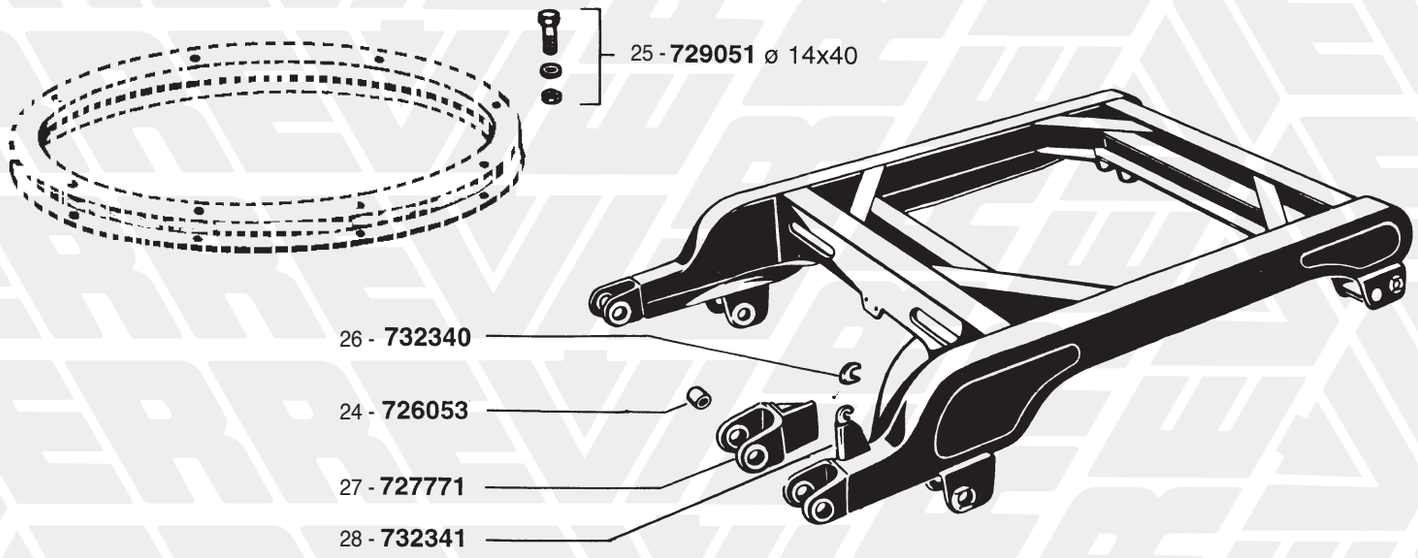

VIBERTI 141 - 181 - 22R2A - 22R3A

1 TIMONE / *TOWBAR*

FIG. ITEM	RIF. ERREVI ERREVI REF.	DESCRIZIONE PARTICOLARI DESCRIPTION		TIPO VEHICLE MODEL		RIF. ORIGINALE ORIGINAL REF.
1	**726034**	Boccola occhione in acciaio / *Tow-eye steel bush*	ø 44,5x54x70			-
2	**726035**	Boccola occhione in acciaio / *Tow-eye steel bush*	ø 44,7x54x70			-
3	**732690**	Boccola in nylon graf. per occhio timone / *Towbar nylon bush*	ø 44,3x54/72x73			-
4	**726050**	Boccola magnone timone in acciaio *Tow carrier steel bush*	ø 40x46x50			220015501 R12541
5	**726051**	Bocc. magnone timone in acciaio magg. / *Tow carrier steel bush O/S*	ø 40x46,5x50			-
6	**729671**	Dado per occhione / *Towbar nut*	M39x3 H=64			-
7	**726565**	Rondella per dado occhione / *Towbar washer*	ø 40x72x6			-
8	**727038**	Distanziale per occhione / *Distance piece*	ø 76x28			121179101 R5185
9	**727772**	Magnone timone destro con boccola / *Towbar fastener RH*				R 19694
10	**727773**	Magnone timone sinistro con boccola / *Towbar fastener LH*				R 19695
11	**732064**	Molla reggitimone / *Towbar spring*				220255801 R26333
12	**727765**	Occhione timone completo di dado e rondella / *Tow-eye c/w nut*				121188101
13	**736050**	Canotto per occhione / *Tow-eye sleeve*	ø 47,5x76x250			-
14	**732344**	Pernetto per attacco molla timone / *Anchor pin*	ø 12x35			M10231
15	**720060**	Perno timone con dado / *Towbar pin*	ø 40x108			220185701 R19696
16	**729220**	Dado per perno / *Spring nut*	M24x2 H=22			211020401
17	**727039**	Rondella anteriore per occhione / *Tow-eye washer*	ø 47,5x70x8,5			R5187
18	**726190**	Rondella rasamento timone / *Towbar thrust washer*	ø 40x70x1			-
19	**726191**	Rondella rasamento timone / *Towbar thrust washer*	ø 40x70x2			-
20	**726192**	Rondella rasamento timone / *Towbar thrust washer*	ø 40x70x3			-
21	**711187**	Serie attacchi molla al timone composto da: 1 pernetto - 1 squadretta - 1 staffetta con gancio aperto sul carrello *Towbar spring repair kit: 1 anchor pin - 1 hook - 1 bracket*				-
22	**732343**	Squadretta da saldare sul timone per pernetto molla *Bracket (to be welded)*				M 10232
23	**711980**	Kit revisione perni timone / *Towbar pin kit*				-

2 CARRELLO - RALLA *TROLLEY - TURNTABLE*

24	**726053**	Boccola magnone al carrello in acciaio *Tow carrier fastener bush*	ø 40x46x30			220015302 R18197
25	**729051**	Bullone fissaggio ralla c/dado / *Turntable bolt c/w nut*	ø 14x40			-
26	**732340**	Gancio per squadretta / *Hook*				UR 10218
27	**727771**	Magnone al carrello per attacco timone con boccole *Tow carrier fastener*				R 19691
28	**732341**	Squadretta con gancio al carrello per molla timone / *Bracket*				-

I marchi ed i nominativi dei costruttori come pure i riferimenti originali sono esposti a solo titolo indicativo in quanto i nostri particolari non sono originali
Manufacturer's names and part numbers in this catalogue are used for cross reference purposes only and do not imply anything about the origin or manufacturer of product.

1 SOSPENSIONE 1° - 2° - 3° ASSE / *SUSPENSION 1st- 2nd- 3rd AXLE*

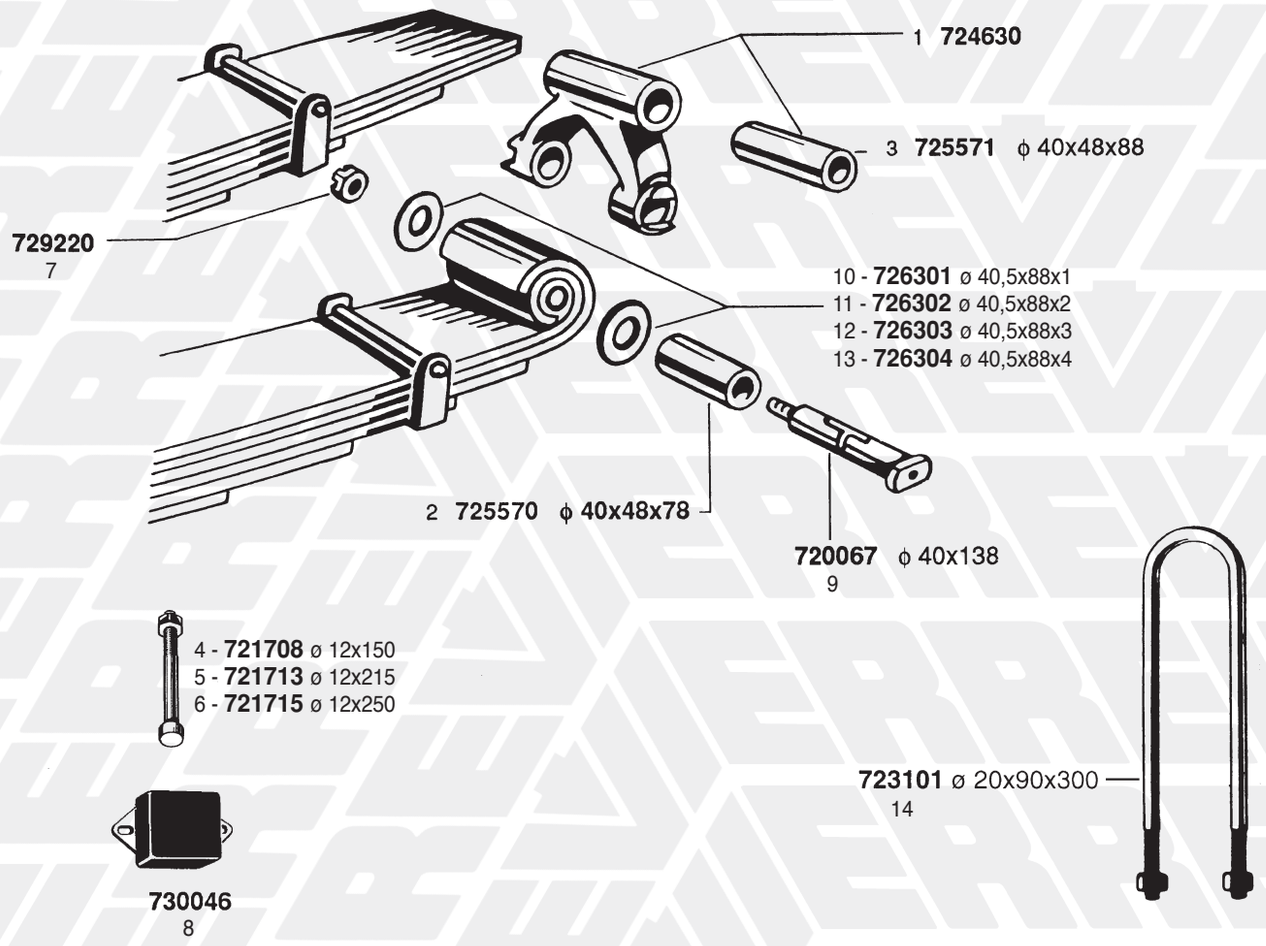

2 BILANCIERE / *EQUALISER* 18T - 181ST - 22R2A



726292
16

725576
15

FIG. *ITEM*	RIF. ERREVI *ERREVI REF.*	DESCRIZIONE PARTICOLARI *DESCRIPTION*		TIPO *VEHICLE MODEL*	RIF. ORIGINALE *ORIGINAL REF.*	
		1 SOSPENSIONE 1° - 2° - 3° ASSE / *SUSPENSION 1st- 2nd- 3rd AXLE*				
1	**724630**	Biscottino p/balestra c/boccola in bronzo *Spring shackle c/w bush*				128359101 R9159
2	**725570**	Boccola balestra in bronzo / *Spring bush, bronze*	ø 40x48x78			220015608 R8892
3	**725571**	Boccola biscottino in bronzo / *Shackle bush, bronze*	ø 40x48x88			220015607
4	**721708**	Bullone centrale balestra con dado / *Centre bolt*	ø 12x150 T 24x12			-
5	**721713**	Bullone centrale balestra con dado / *Centre bolt*	ø 12x215 T 24x12			-
6	**721715**	Bullone centrale balestra con dado / *Centre bolt*	ø 12x250 T 24x12			-
7	**729220**	Dado aut. per perno balestra / *U bolt nut*	M24x2 H=22			211020401 R156
8	**730046**	Paracolpo in gomma per balestra / *Rubber buffer*		3° Asse / *3rd Axle*		-
9	**720067**	Perno balestra e biscottino c/dado / *Spring pin*	ø 40x138			128379602 R8418
10	**726301**	Rondella rasamento balestra in acciaio / *Spring thrust washer*	ø 40,5x88x1			-
11	**726302**	Rondella rasamento balestra / *Spring thrust washer*	ø 40,5x88x2			-
12	**726303**	Rondella rasamento balestra / *Spring thrust washer*	ø 40,5x88x3			-
13	**726304**	Rondella rasamento balestra / *Spring thrust washer*	ø 40,5x88x4			211030103 R8468
14	**723101**	Staffa balestra normale Tonta c/dadi / *U Bolt c/w nuts*	ø 20x90x300			-
		2 BILANCIERE / *EQUALISER* 18T - 181ST - 22R2A				
15	**725576**	Boccola centrale bilanciere in bronzo / *Equaliser bush*	ø 50x60x115			220015701 R19105
16	**726292**	Rondella rasamento perno centrale bilanciere rettificata *Thrust washer*	ø 50x80x3			211030113 R22403

I marchi ed i nominativi dei costruttori come pure i riferimenti originali sono esposti a solo titolo indicativo in quanto i nostri particolari non sono originali
Manufacturer's names and part numbers in this catalogue are used for cross reference purposes only and do not imply anything about the origin or manufacturer of product.

1 TIMONE - RALLA / *TOWBAR - TURNTABLE*

TIMONI: vedere 736005 pag. 215
TOWBARS: see 736005 page 215

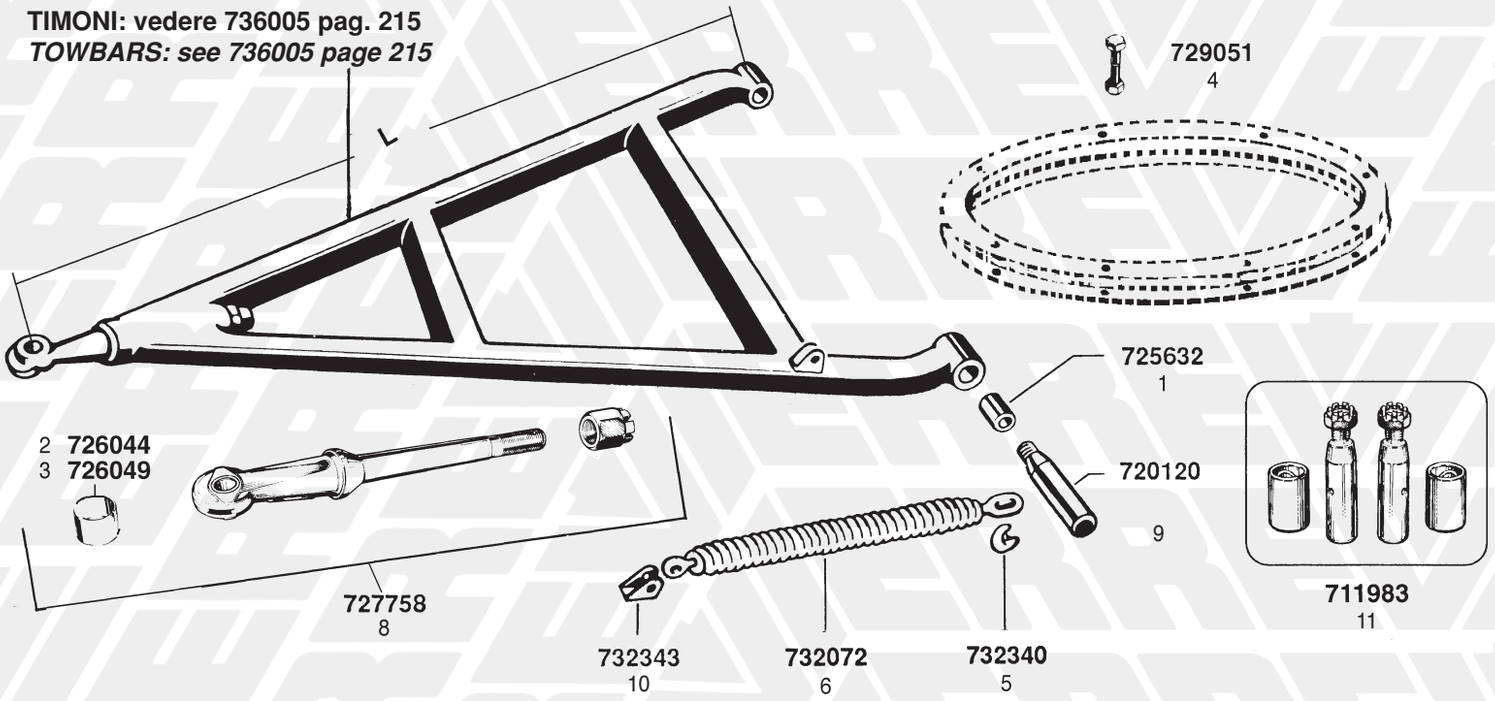

729051
4

725632
1

720120
9

2 **726044**
3 **726049**

727758
8

732343
10

732072
6

732340
5

711983
11

2 SOSPENSIONI / *SUSPENSIONS*

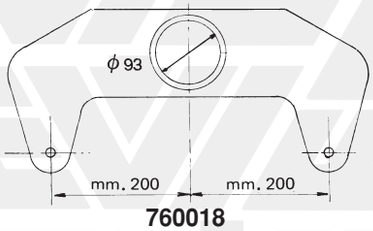

760018
12



14 - **730122** ø 66



720176
17

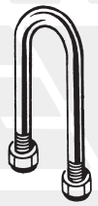

21 - **723818** ø22x130x310
22 - **723817** ø22x130x330
23 - **723914** ø22x130x370



720611
18

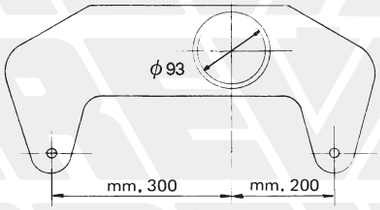

760019
13

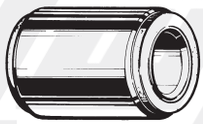

15 - **730188** ø 93x127

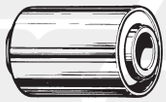

730166
16



729332
20



720658
19

3 TIRANTI DI REAZIONE PER ASSALI / *TORQUE ARMS FOR AXLES*

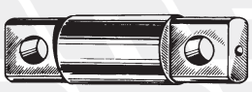

720566
24



732697
25

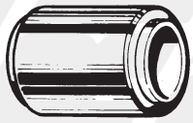

730147
26



725697
27

ADIGE

1 TIMONE - RALLA
TOWBAR - TURNTABLE

FIG. ITEM	RIF. ERREVI ERREVI REF.	DESCRIZIONE PARTICOLARI DESCRIPTION		TIPO VEHICLE MODEL		RIF. ORIGINALE ORIGINAL REF.
1	**725632**	Boccola magnone in bronzo normale / *Fastener bush, bronze*	ø 38x46x70			843000100
2	**726044**	Boccola per occhione (PER GANCIO AUTOMATICO) *Tow-eye bush (automatic towing coupling)*	ø 60,7x51x45			-
3	**726049**	Boccola per occhione (PER GANCIO AUTOMATICO) magg. *Tow-eye bush O/S (automatic towing coupling)*	ø 61,2x51x45			-
4	**729051**	Bullone fissaggio ralla con dado / *Turntable bolt c/w nut*	ø 14x40			-
5	**732340**	Gancio aperto al carrello per molla timone / *Spring bracket*				840300200
6	**732072**	Molla reggitimone / *Towbar spring*				-
7	**732344**	Pernetto per squadretta al timone / *Spring hook*	ø 12x35			843600603
8	**727758**	Occhione completo di dado e rondella (PER GANCIO AUTOMATICO) *Tow-eye c/w nut and washer (automatic towing coupling)*				-
9	**720120**	Perno attacco timone con dado / *Towbar pin*	ø 38x154 tot.			A1030002A
10	**732343**	Squadretta al timone per molla sostegno / *Towbar bracket*				A1030006A
11	**711983**	Kit revisione perni timone / *Towbar pin kit*				-

2 SOSPENSIONI / *SUSPENSIONS*

12	**760018**	Bilanciere collegam. 1°-2° ASSE / *Equaliser 1st and 2nd axle*	foro / *hole* ø 93	Semirimorchio *Semitrailer* 36S3 NS **U.T.**		012004903
13	**760019**	Bilanciere collegam. 2°-3° ASSE / *Equaliser 2nd and 3rd axle*	foro / *hole* ø 93	Semirimorchio *Semitrailer* 36S3 NS **U.T.**		012004902
14	**730122**	Boccola elastica per occhio balestra / *Spring eye bush*	ø 66x96			843300500
15	**730188**	Boccola elastica per occhio bilanciere / *Equaliser bush*	ø 93x127	U.T.		843300200
16	**730166**	Boccola elastica centrale bilanciere / *Equaliser bush*	ø 40x98x134	Semirimorchi *Semitrailers* **U.T.**		220506602
17	**720176**	Perno conico p/balestra e biscottino *Spring and shackle pin, tapered*	L=195	U.T.		-
18	**720611**	Perno conico per bilanciere / *Equaliser pin, tapered*	L=227			0103001000
19	**720658**	Perno per bilanciere / *Equaliser pin*	ø 40x180	Semirimorchi *Semitrailers* **U.T.**		010303200
20	**729332**	Dado per perno bilanciere / *Equaliser pin nut*	M36x3 H=27	Semirimorchi *Semitrailers* **U.T.**		-
21	**723818**	Staffa balestra Tonda c/dadi / *U Bolt c/w nuts*	ø 22x130x310			-
22	**723817**	Staffa balestra Tonda c/dadi / *U Bolt c/w nuts*	ø 22x130x330			-
23	**723914**	Staffa balestra Tonda c/dadi / *U Bolt c/w nuts*	ø 22x130x370			-

3 TIRANTI DI REAZIONE PER ASSALI
TORQUE ARMS FOR AXLES

24	**720566**	Perno per estremità tirante / *Torque arm pin*	ø 48x155	U.T.		830400100
25	**732697**	Boccola in nylon per estremità tirante *Nylon bush, torque arm end*	ø 48x59x70	U.T.		845000100
26	**730147**	Silentblock per estremità tirante / *Silentblock, torque arm end*	ø 48x72x70	U.T.		843300300
27	**725697**	Boccola in bronzo per perno estremità tirante / *Bronze bush*	ø 40x48x75	1a Serie		31S103310

I marchi ed i nominativi dei costruttori come pure i riferimenti originali sono esposti a solo titolo indicativo in quanto i nostri particolari non sono originali
Manufacturer's names and part numbers in this catalogue are used for cross reference purposes only and do not imply anything about the origin or manufacturer of product.

1 TIMONE - RALLA / *TOWBAR - TURNTABLE*

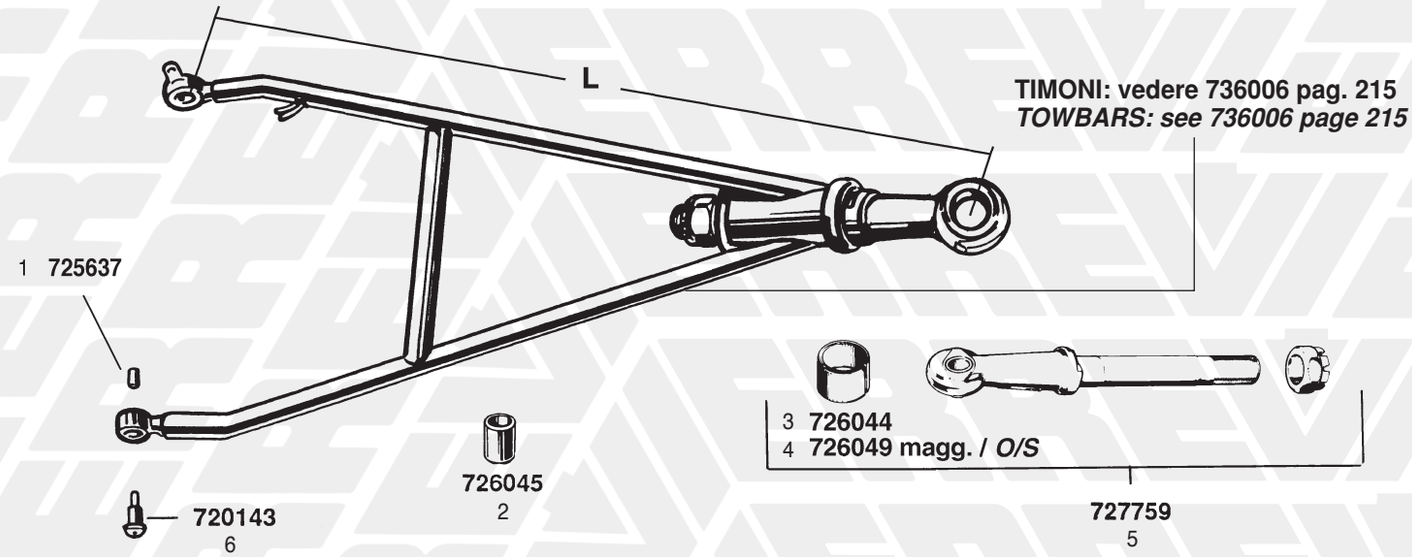

TIMONI: vedere 736006 pag. 215
TOWBARS: see 736006 page 215

2 SOSPENSIONI / *SUSPENSIONS*

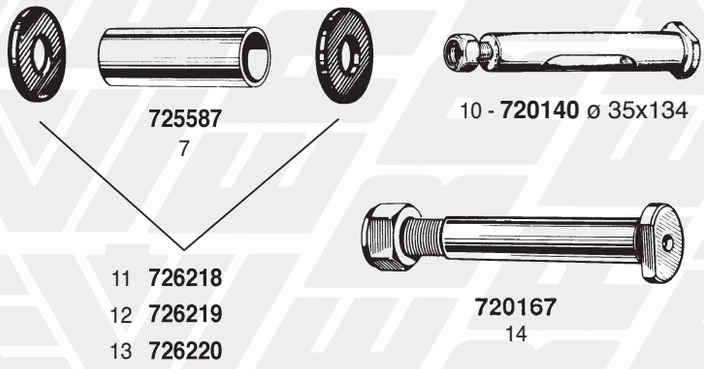





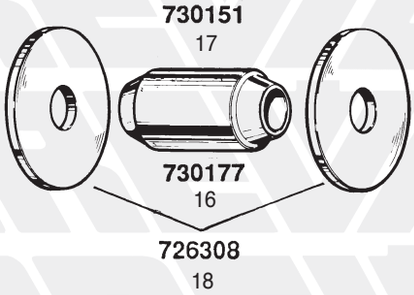







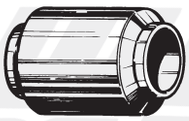







25 - **723062** ø 22x80x190
26 - **723230** ø 24x100x260
27 - **723200** ø 24x100x280
28 - **723201** ø 24x100x300
29 - **723226** ø 24x100x320
30 - **723924** ø 26x120x420





32 - **727538** ruote gem. / *twin wheels*
33 - **727539** ruote sing. / *single wheels*

FIG. ITEM	RIF. ERREVI ERREVI REF.	DESCRIZIONE PARTICOLARI DESCRIPTION		TIPO VEHICLE MODEL		RIF. ORIGINALE ORIGINAL REF.
		BARTOLETTI				
		1 TIMONE - RALLA / *TOWBAR - TURNTABLE*				
1	**725637**	Boccola in bronzo per timone / *Towbar bush, bronze*	ø 35x43x67			53050440
2	**726045**	Boccola per occhione manuale / *Tow-eye bush*	ø 45x50x70			53050460
3	**726044**	Boccola per occhione (PER GANCIO AUTOMATICO) *Tow-eye bush (automatic towing coupling)*	ø 51x60,7x45			-
4	**726049**	Boccola per occhione (PER GANCIO AUTOMATICO) magg. *Tow-eye bush (automatic towing coupling) O/S*	ø 51x61,2x45			-
5	**727759**	Occhione timone con dado (PER GANCIO AUTOMATICO) *Tow-eye c/w nut (automatic towing coupling)*				-
6	**720143**	Perno per timone con dado / *Towbar pin c/w nut*	ø 35x122			51110091
		2 SOSPENSIONI / *SUSPENSIONS*				
7	**725587**	Boccola balestra e biscottino bronzo / *Spring and shackle bush*	ø 35x43x80			13044
8	**721762**	Bullone centrale balestra prol. con dado / *Centre bolt c/w nut*	ø 12x190 T20x20			-
9	**721765**	Bullone centrale balestra prol. con dado / *Centre bolt c/w nut*	ø 12x280 T20x20			-
10	**720140**	Perno balestra e biscottino con dado / *Spring pin c/w nut*	ø 35x134			-
11	**726218**	Rondella rasamento balestra rettif. in acciaio *Spring thrust washer, steel*	ø 35x65x3			-
12	**726219**	Rondella rasamento balestra rettif. in acciaio *Spring thrust washer, steel*	ø 35x65x4			13042
13	**726220**	Rondella rasamento balestra rettif. in acciaio *Spring thrust washer, steel*	ø 35x65x5			-
14	**720167**	Perno per balestra e bilanciere / *Spring pin*	ø 35x148			51110010
15	**729418**	Perno p/balestra parabolica sosp. mista *Spring pin, parabolic type*	M30x2 L=205	U.T.		-
16	**730177**	Boccola elastica per occhio balestra parabolica / *Spring eye bush*	ø 30x60x102			91661006
17	**730151**	Boccola elastica per occhio balestra parabolica / *Spring eye bush*	ø 30x57x102	Ns. modifica / *Modified*		-
18	**726308**	Rondella spallamento balestra parabolica / *Thrust washer*	ø 30x120x7			65540270
19	**729331**	Dado per perno / *Spring pin nut*	M30x2 H=20	U.T.		-
20	**730178**	Boccola elastica bilanciere / *Equaliser bush*	ø 50x100x130	1ª Serie		32580000
21	**730179**	Boccola elastica bilanciere / *Equaliser bush*	ø 60x105x130	2ª Serie		32580030
22	**730205**	Boccola elastica bilanciere (sosp. pneumatica) *Equaliser bush air suspension*	ø 60x105x146	U.T.		32580080
23	**720616**	Perno centrale bilanciere / *Equaliser pin*	ø 60x188	2ª Serie		51110100 51110680
24	**723165**	Staffa balestra Tonda c/dadi / *U Bolt c/w nuts*	ø 22x80x330			-
25	**723062**	Staffa balestra Quadra c/dadi / *U Bolt c/w nuts*	ø 20x80x190	4A/1° - 2° - 4° Asse		-
26	**723230**	Staffa balestra Quadra c/dadi / *U Bolt c/w nuts*	ø 24x100x260	Balestra monolama		-
27	**723200**	Staffa balestra Quadra c/dadi / *U Bolt c/w nuts*	ø 24x100x280	Sosp. pneumatica		-
28	**723201**	Staffa balestra Quadra c/dadi / *U Bolt c/w nuts*	ø 24x100x300	Sosp. pneumatica		-
29	**723226**	Staffa balestra Quadra c/dadi (bal. parabolica) / *U Bolt c/w nuts*	ø 24x100x320	U.T.		-
30	**723924**	Staffa balestra Quadra c/dadi / *U Bolt c/w nuts*	ø 26x120x420	Semirim. da cantiere		-
31	**730692**	Paraolio interno mozzo / *Oil seal, inner*	ø 185x100x13			13467 91100542
32	**727538**	Leva registrabile comando freno Dx/Sx / *Slack-adjuster*	8 cave / *splines*	Per ruote gemellate		32300150
33	**727539**	Leva registrabile comando freno Dx/Sx / *Slack-adjuster*	8 cave / *splines*	Per ruote singole		-

I marchi ed i nominativi dei costruttori come pure i riferimenti originali sono esposti a solo titolo indicativo in quanto i nostri particolari non sono originali
Manufacturer's names and part numbers in this catalogue are used for cross reference purposes only and do not imply anything about the origin or manufacturer of product.

1 TIMONE - RALLA / *TOWBAR - TURNTABLE*



726018 **725639** **726018**
3 2 3



730138
5



727753
6



720501
1



720559
4



8 - **726044**
9 - **726049** magg. / *O/S*

727760
7

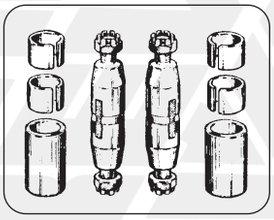

711984
10

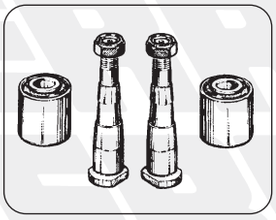

711985
11

2 SOSPENSIONE BILANCIATA / *EQUALISED SUSPENSION*

730181
15



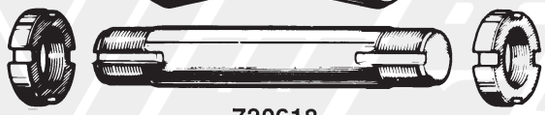

729757
14

720618
13

729757
14

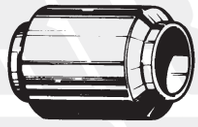

730178
18



729331
17



720619
16

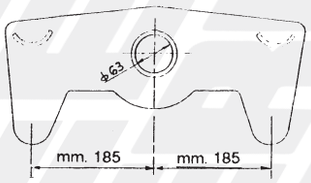

760056
12



19 - **723114** 24x90x350

3 SOSPENSIONE A BALESTRA PARABOLICA / *PARABOLIC SUSPENSION*

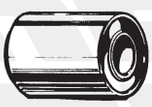

730189
21



721066
20



22 - **723861** 24x90x360
23 - **723521** 24x90x380
24 - **723112** 24x90x300

CARDI

1 TIMONE - RALLA
TOWBAR - TURNTABLE

FIG. ITEM	RIF. ERREVI ERREVI REF.	DESCRIZIONE PARTICOLARI DESCRIPTION		TIPO VEHICLE MODEL		RIF. ORIGINALE ORIGINAL REF.
1	**720501**	Perno per timone con dadi / *Towbar pin c/w nuts*	ø 40x197			62620200
2	**725639**	Boccola per timone / *Towbar bush*	ø 40x50x74			09218000
3	**726018**	Boccolina conica per perno timone / *Towbar tapered bushing*	ø 45x31			09340300
4	**720559**	Perno per timone con dado / *Towbar pin c/w nut*	ø 27/38x133	**U.T.**		-
5	**730138**	Silentblock per timone / *Towbar bush*	ø 62x75	**U.T.**		-
6	**727753**	Occhione timone con dado / *Tow-eye c/w nut*				61000102
7	**727760**	Occhione timone con dado (PER GANCIO AUTOMATICO) *Tow-eye c/w nut (automatic towing coupling)*				-
8	**726044**	Boccola per occhione (PER GANCIO AUTOMATICO) *Tow-eye c/w bush (automatic towing coupling)*	ø 51x60,7x45			-
9	**726049**	Boccola per occhione magg. (PER GANCIO AUTOMATICO) *Tow-eye c/w bush O/S (automatic towing coupling)*	ø 51x61,2x45			-
10	**711984**	Kit revisione perni timone / *Towbar pin kit*				-
11	**711985**	Kit revisione perni timone / *Towbar pin kit*		**U.T.**		-

2 SOSPENSIONE BILANCIATA
EQUALISED SUSPENSION

12	**760056**	Bilanciere collegamento 1° - 2° Asse / *Equaliser*	foro / *hole* ø 63	Semirimorchio *Semitrailer* 503		08221000
13	**720618**	Perno centrale bilanciere cilindrico / *Equaliser pin*	ø 63x340	S36 - S56 - 503		62670600
14	**729757**	Ghiera per perno centrale bilanciere / *Equaliser lock washer*	M62x2 H=20	S36 - S56 - 503		35910100
15	**730181**	Boccola in gomma conica centrale bilanciere / *Rubber bush*		S36 - S56 - 503		09310100
16	**720619**	Perno centrale bilanciere / *Equaliser pin*	ø 50x188	Semirimorchio *Semitrailer* 573-873		62671200
17	**729331**	Dado per perno bilanciere / *Equaliser pin nut*	M30x2 H=20			-
18	**730178**	Boccola elastica centrale bilanciere / *Equaliser centre bush*	ø 50x100x130	Semirimorchio *Semitrailer* 573-873		09312000
19	**723114**	Staffa balestra Tonda c/dadi / *U Bolt c/w nuts*	ø 24x90x350	Semirimorchio *Semitrailer* 873		-

3 SOSPENSIONE A BALESTRA PARABOLICA
PARABOLIC SUSPENSION

20	**721066**	Perno per occhio balestra parabolica / *Spring eye pin*	ø 32x175	Semirimorchio *Semitrailer* 573		62615100
21	**730189**	Silentblock per occhio balestra parabolica / *Spring eye bush*	ø 32x70x95	Semirimorchio *Semitrailer* 573 (U.T.)		80700500
22	**723861**	Staffa balestra Tonda c/dadi / *U Bolt c/w nuts*	ø 24x90x360	Semirimorchio *Semitrailer* 573		80940016
23	**723521**	Staffa balestra Tonda c/dadi / *U Bolt c/w nuts*	ø 24x90x380	R202		-
24	**723112**	Staffa balestra Tonda c/dadi / *U Bolt c/w nuts*	ø 24x90x300	Semirimorchio *Semitrailer* 573		80940014

I marchi ed i nominativi dei costruttori come pure i riferimenti originali sono esposti a solo titolo indicativo in quanto i nostri particolari non sono originali
Manufacturer's names and part numbers in this catalogue are used for cross reference purposes only and do not imply anything about the origin or manufacturer of product.

1 SOSPENSIONE PNEUMATICA RIMORCHIO 202
AIR SUSPENSION TRAILER 202 MODEL

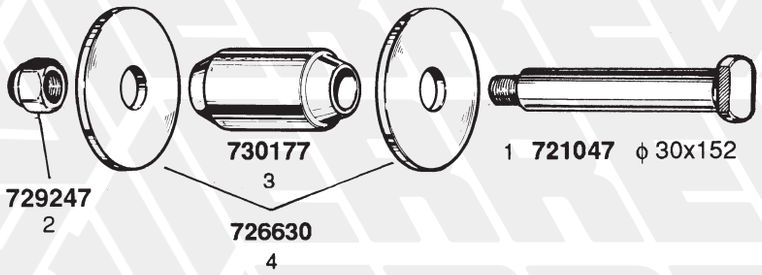

2 SOSPENSIONE PNEUMATICA SEMIRIMORCHI 723 - 773
AIR SUSPENSION SEMITRAILER 723 - 773 MODELS

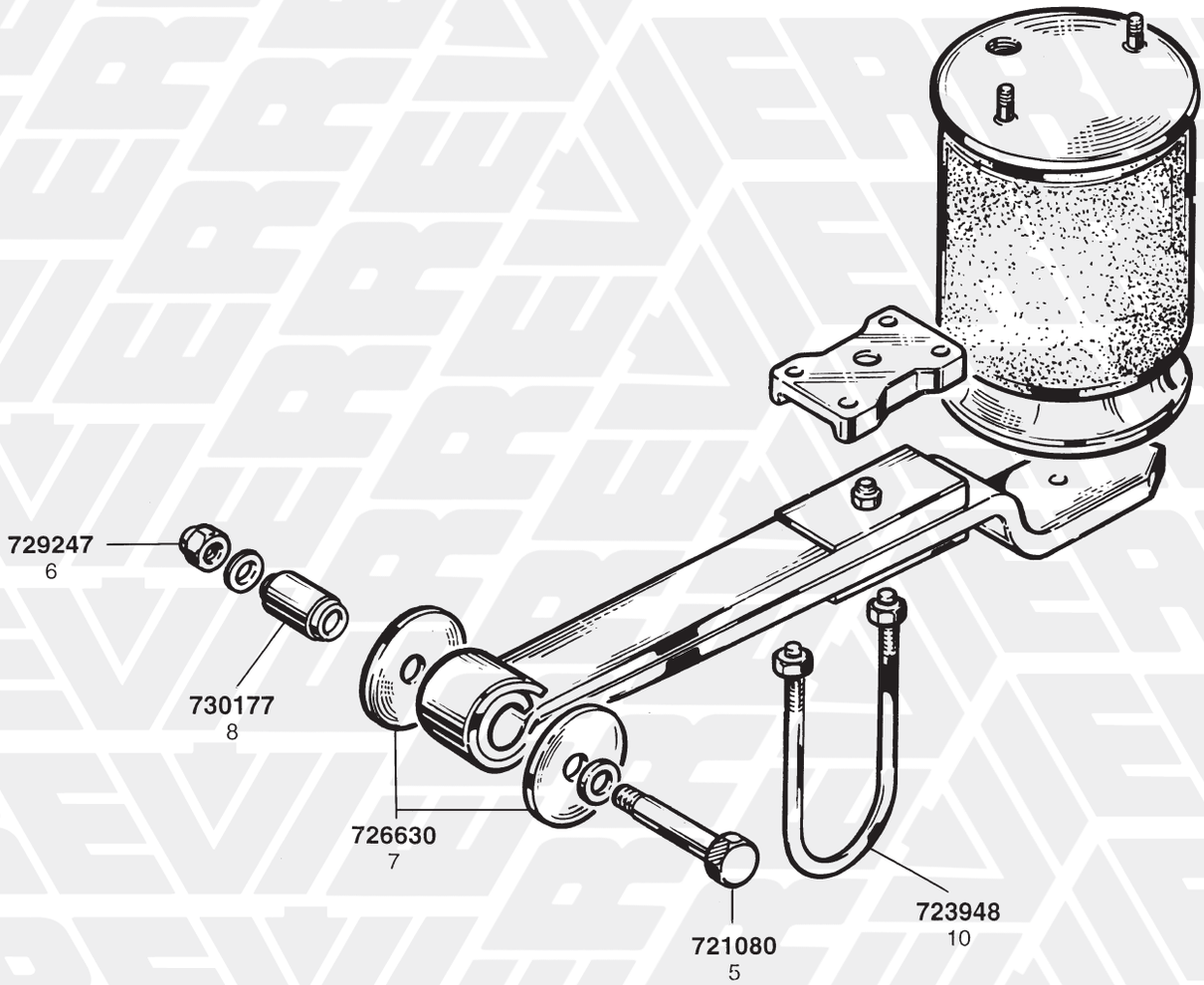

3 TIRANTI ALLINEAMENTO ASSALI
TORQUE ARMS

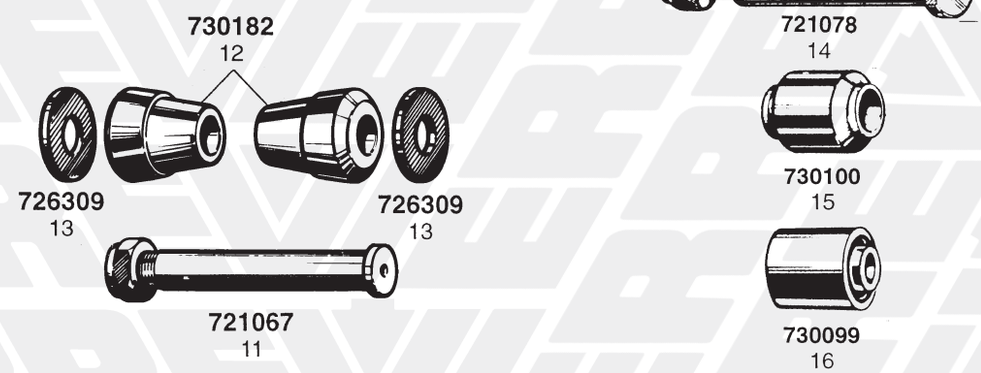

FIG. ITEM	RIF. ERREVI ERREVI REF.	DESCRIZIONE PARTICOLARI DESCRIPTION		TIPO VEHICLE MODEL		RIF. ORIGINALE ORIGINAL REF.
		1 SOSPENSIONE PNEUMATICA RIMORCHIO 202 *AIR SUSPENSION TRAILER 202 MODEL*				
1	**721047**	Perno per occhio balestra / *Spring eye pin*	ø 30x152			62615500
2	**729247**	Dado per perno balestra autobloccante / *Spring eye pin nyloc nut*	M27x2 H=30			25212067
3	**730177**	Boccola elastica per occhio balestra / *Spring eye bush*	ø 30x60x102			09312700
4	**726630**	Rondella di spallamento per balestra / *Spring eye thrust washer*	ø 30x140x3			01063720
		2 SOSPENSIONE PNEUMATICA SEMIRIMORCHI 723 - 773 *AIR SUSPENSION SEMITRAILER 723 - 773 MODELS*				
5	**721080**	Perno per occhio balestra / *Spring eye pin*	M27x2 ø 30x160			96110731
6	**729247**	Dado per perno balestra / *Spring eye pin nut*	M27x2 H=30			25212067
7	**726630**	Rondella di spallamento per balestra / *Spring eye thrust washer*	ø 30x140x3			01063700
8	**730177**	Silentblock per occhio balestra / *Spring eye bush*	ø 30x60x102			09312700
9	**730151**	Silentblock per occhio balestra - Ns. MODIFICA *Spring eye bush / MODIFIED*	ø 30x57x102			-
10	**723948**	Staffa balestra Tonda c/dadi / *U Bolt c/w nuts*	ø 24x143x360			80935200
		3 TIRANTI ALLINEAMENTO ASSALI *TORQUE ARMS*				
11	**721067**	Perno per tiranti con dado / *Torque arm pin*	ø 30x144	S36 - 503		62623000
12	**730182**	Boccola conica in gomma per tiranti / *Torque arm tapered bush*		S36 - 503		09310200
13	**726309**	Rondella di spallamento per boccola / *Thrust washer*	ø 31x74x7	S36 - 503		74023072
14	**721078**	Perno per tiranti con dado / *Torque arm pin*	ø 30x100	873		62623115
15	**730100**	Silentblock per tiranti / *Torque arm bush*	ø 30x60x68	873		09312200
16	**730099**	Silentblock per tiranti - Ns. MODIFICA *Spring eye bush / MODIFIED*	ø 30x57x68	873		-

I marchi ed i nominativi dei costruttori come pure i riferimenti originali sono esposti a solo titolo indicativo in quanto i nostri particolari non sono originali
Manufacturer's names and part numbers in this catalogue are used for cross reference purposes only and do not imply anything about the origin or manufacturer of product.

1 ASSALE RUOTE GEMELLATE (Massa frenante 180/200)
AXLE PARTS - TWIN WHEELS (180/200 mm Brake)

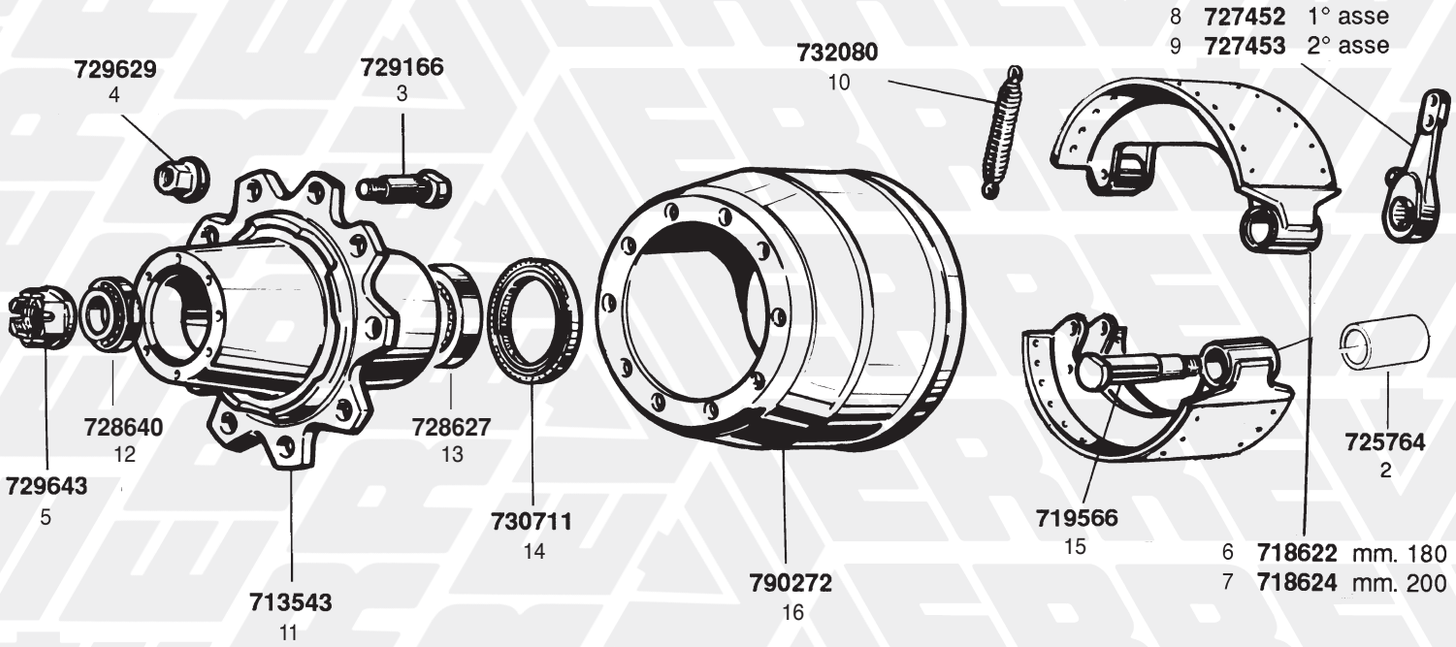

2 ASSALE RUOTE SEMPLICI (Massa frenante mm. 160)
AXLE PARTS - SINGLE WHEELS (160 mm Brake)

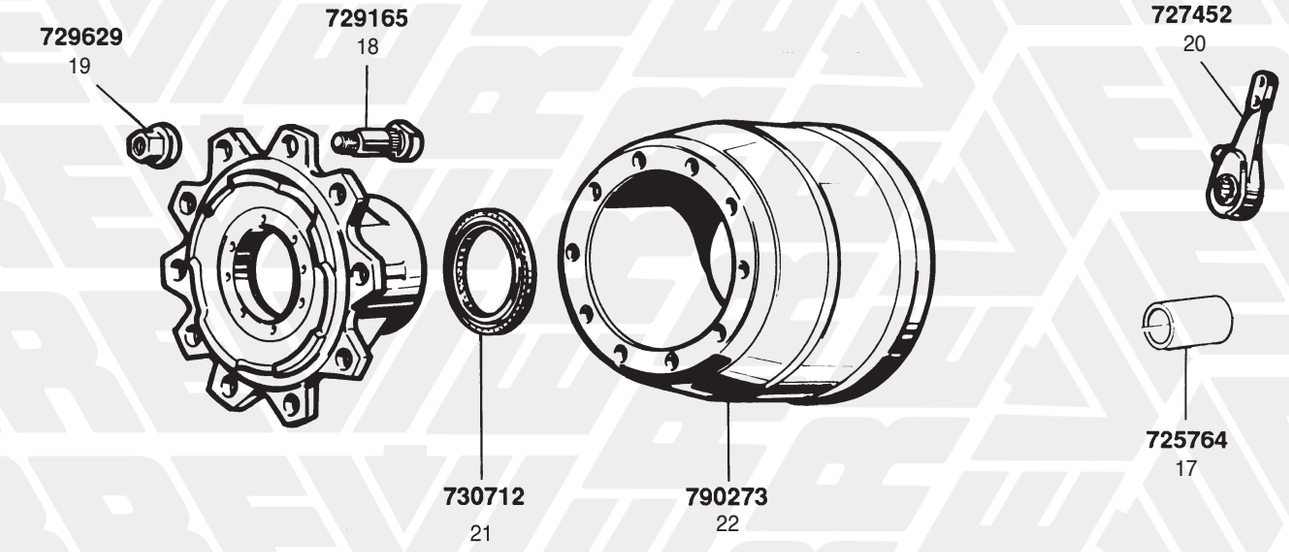

3 ASSALI A RUOTA SEMPLICE E DOPPIA CON RAGGIERE
SINGLE AND TWIN WHEEL AXLES WITH SPOKE WHEELS



FIG. *ITEM*	RIF. ERREVI *ERREVI REF.*	DESCRIZIONE PARTICOLARI *DESCRIPTION*		TIPO *VEHICLE MODEL*		RIF. ORIGINALE *ORIGINAL REF.*
		1 ASSALE RUOTE GEMELLATE (Massa frenante ø 180/200) ***AXLE PARTS - TWIN WHEELS (ø 180/200 mm Brake)***				
1	**725666**	Boccola per perno a chiave / *Camshaft bush*	ø 42x48x53	Massa frenante 180/200		09200700
2	**725764**	Boccola per ganascia / *Brake-shoe bush*	ø 32x38x67			09200900
3	**729166**	Colonnetta fissaggio ruota / *Wheel stud*	M22x1,5 L=100			87105104
4	**729629**	Dado per colonnetta / *Wheel nut*	M22x1,5 H=31			25210004
5	**729643**	Dado arresto cuscinetto mozzo / *Axle nut*	M56x2 H=50			25210602
6	**718622**	Ganascia freno nuda / *Brake-shoe, unlined*	mm. 180			-
7	**718624**	Ganascia freno nuda / *Brake-shoe, unlined*	mm. 200			35210320
8	**727452**	Leva registrabile comando freno / *Slack-adjuster*	8 cave / *splines*	1° Asse / 1st Axle		44012004 44012020
9	**727453**	Leva registrabile comando freno / *Slack-adjuster*	8 cave / *splines*	2° Asse / 2nd Axle		44012400
10	**732080**	Molla richiamo ganasce / *Return spring*	L=204			58015700
11	**713543**	Mozzo ruota nudo / *Wheel hub, bare*	10 fori			59520004
12	**728640**	Cuscinetto esterno mozzo / *Hub outer bearing*	ø 65x120x41			33213
13	**728627**	Cuscinetto interno mozzo / *Hub bearing, inner*	ø 85x150x49			-
14	**730711**	Paraolio interno mozzo / *Oil seal, inner*	ø 160x110x15			01001200
15	**719566**	Perno sostegno ganasce c/dado / *Brake-shoe pin c/w nut*	ø 32x164	Massa frenante 180/200		62605100
16	**790272**	Tamburo freni / *Brake drum*	mm. 200 10 fori / *holes* ø 26			87414502
		2 ASSALE RUOTE SEMPLICI (Massa frenante mm. 160) ***AXLE PARTS - SINGLE WHEELS (160 mm Brake)***				
17	**725764**	Boccola per ganascia / *Brake-shoe bush*	ø 32x38x67			09200900
18	**729165**	Colonnetta fissaggio ruota / *Wheel stud*	M22x1,5 L=85			87105003
19	**729629**	Dado per colonnetta ruota / *Wheel nut*	M22x1,5 H=31			25210004
20	**727452**	Leva registrabile comando freno / *Slack-adjuster*	8 cave / *splines*	3° Asse / 3rd Axle		44012020
21	**730712**	Paraolio interno mozzo / *Oil seal, inner*	ø 155x88x13			01001400
22	**790273**	Tamburo freni / *Brake drum*	mm. 180 10 fori / *holes* ø 26			87414402
		3 ASSALI A RUOTA SEMPLICE E DOPPIA CON RAGGIERE ***SINGLE AND TWIN WHEEL AXLES WITH SPOKE WHEELS***				
23	**727543**	Leva registrabile comando freni / *Slack-adjuster*	8 cave / *splines*			-

I marchi ed i nominativi dei costruttori come pure i riferimenti originali sono esposti a solo titolo indicativo in quanto i nostri particolari non sono originali
Manufacturer's names and part numbers in this catalogue are used for cross reference purposes only and do not imply anything about the origin or manufacturer of product.

1 SOSPENSIONI / *SUSPENSIONS*

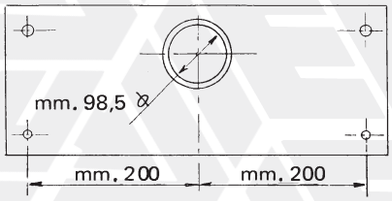

760025
1

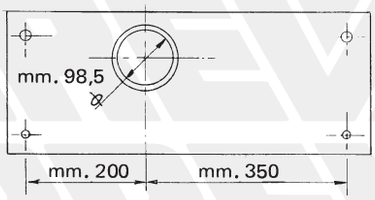

760026
2

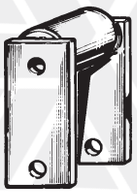

760034
3

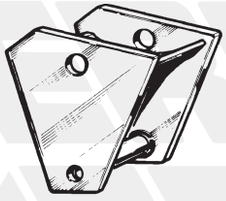

760035
4



720613
5



730176
6

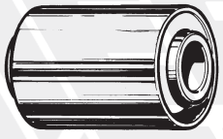

730166
7



730096
8

2 SOSPENSIONE PNEUMATICA / *AIR SUSPENSION*

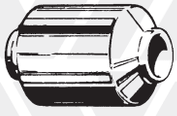

730177
9

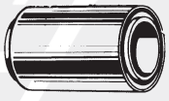

730151
10



729220
12

721071
11



13 - **723165** ø 22x80x330



760103
14

UMBERTO PIACENZA

1 SOSPENSIONI / *SUSPENSIONS*

FIG. ITEM	RIF. ERREVI ERREVI REF.	DESCRIZIONE PARTICOLARI DESCRIPTION		TIPO VEHICLE MODEL		RIF. ORIGINALE ORIGINAL REF.
1	**760025**	Bilanciere sospensione completo D/S / *Equaliser*	foro / *hole* ø 98,5			0205096
2	**760026**	Bilanciere sospensione completo D/S / *Equaliser*	foro / *hole* ø 98,5			0205098
3	**760034**	Piastra di usura con rullo / *Wear plate with roller*				0210620
4	**760035**	Piastra di usura con rullo / *Wear plate with roller*				0210626 0210631
5	**720613**	Perno centrale bilanciere con dado / *Equaliser pin*	ø 40x185			0206408
6	**730176**	Boccola elastica centrale bilanciere / *Equaliser bush*	ø 40x101x134			0207231
7	**730166**	Silentblock centrale bilanciere / *Equaliser bush*	ø 40x98x134			0207230
8	**730096**	Tampone fine corsa balestra / *Spring rubber buffer*				0220188R

2 SOSPENSIONE PNEUMATICA / *AIR SUSPENSION*

9	**730177**	Boccola elastica per occhio balestra / *Spring eye bush*	ø 30x60x102			0207235
10	**730151**	Boccola elastica per occhio balestra Ns. Modifica *Spring eye bush - Modified*	ø 30x57x102			-
11	**721071**	Perno per occhio balestra / *Spring eye pin*	ø 30x150			-
12	**729220**	Dado per perno balestra / *Spring eye pin nut*	M24x2 H=22			-
13	**723165**	Staffa balestra Tonda con dadi / *U Bolt c/w nuts*	ø 22x80x330			-
14	**760103**	Tampone paracolpi per cassone / *Rubber pad*		S36A2T		0732401

I marchi ed i nominativi dei costruttori come pure i riferimenti originali sono esposti a solo titolo indicativo in quanto i nostri particolari non sono originali
Manufacturer's names and part numbers in this catalogue are used for cross reference purposes only and do not imply anything about the origin or manufacturer of product.

1 TIMONE - RALLA / *TOWBAR - TURNTABLE*



725643
1





3 - **726044**
4 - **726049** magg. / *O/S*

727761
2

2 SOSPENSIONI / *SUSPENSIONS*



732702
5

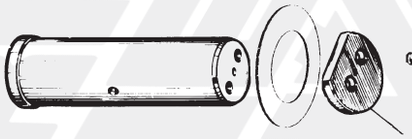

720657
6

732680
9

731901
7



729090
8



720587
12



732698
11



720578
13



15 - **720667** ø 30x94
16 - **720668** ø 30x124

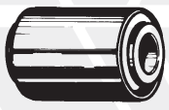

730122
10

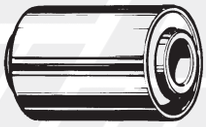

730141
14

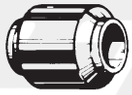

730100
20



17 - **730186** fori / *holes* ø 19
18 - **730187** fori / *holes* ø 23

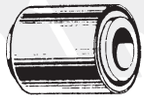

730185
22



23 - **723515** ø 24x100x360
24 - **723509** ø 24x100x380
25 - **723510** ø 24x100x400



26 - **760200**

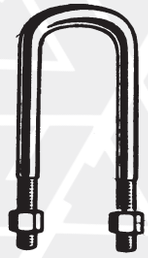

27 - **723922** ø 24x100x380
28 - **723951** ø 24x105x330

FIG. ITEM	RIF. ERREVI ERREVI REF.	DESCRIZIONE PARTICOLARI DESCRIPTION		TIPO VEHICLE MODEL	RIF. ORIGINALE ORIGINAL REF.	
		ZORZI				
		1 TIMONE - RALLA *TOWBAR - TURNTABLE*				
1	**725643**	Boccola per magnone timone / *Towbar fastener bush*	ø 40x48,5x60			-
2	**727761**	Occhione timone completo di dadi (PER GANCIO AUTOMATICO) *Tow-eye c/w nuts (automatic towing coupling)*				-
3	**726044**	Boccola p/ occhione (PER GANCIO AUTOMATICO) *Tow-eye bush (automatic towing coupling)*	ø 60,7x51x45			-
4	**726049**	Boccola p/ occhione magg. (PER GANCIO AUTOMATICO) *Tow-eye bush O/S (automatic towing coupling)*	ø 51x61,2x45			-
		2 SOSPENSIONI / *SUSPENSIONS*				
5	**732702**	Boccola in nylon centrale bilanciere / *Equaliser nylon bush*	ø 66x85x138			-
6	**720657**	Perno centrale bilanciere / *Equaliser pin*	ø 65x210	**U.T.**		-
7	**731901**	Piastra bloccaggio perno / *Equaliser lock-plate*				-
8	**729090**	Vite bloccaggio piastra / *Lockplate screw*	M14x2 L=40			-
9	**732680**	Rondella in nylon rasamento bilanciere / *Nylon thrust washer*	ø 66x101x5			-
10	**730122**	Estenblock per balestra / *Spring bush*	ø 66x96			-
11	**732698**	Boccola in nylon per perno balestra / *Spring nylon bush*	ø 40x48x100			-
12	**720587**	Perno per balestra completo di boccola e dado *Spring pin c/w bush and nut*				-
13	**720578**	Perno per balestra da mm. 90 con dado e boccolina *Spring pin c/w nut and bushing*	ø 40x130			-
14	**730141**	Silentblock per balestra / *Spring bush*	ø 72x96			-
15	**720667**	Perno per tirante reaz. c/dado / *Torque arm pin c/w nut*	M24x2 ø 30x94			-
16	**720668**	Perno per tirante reaz. c/dado / *Torque arm pin c/w nut*	M24x2 ø 30x124			-
17	**730186**	Perno gommato per testa tirante ø 85 - fori / *holes* 19 *Straddle mount*		**Gruppo binato** *Tandem*		-
18	**730187**	Perno gommato per testa tirante ø 85 - fori / *holes* 23 *Straddle mount*		**Gruppo binato** *Tandem*		-
19	**729306**	Dado aut. per perno tirante reazione ø 24 / *Self-locking nut*	M24x2 H=28			-
20	**730100**	Boccola in gomma per tiranti reazione / *Torque arm bush*	ø 30x60x68			-
21	**730099**	Silentblock p/tiranti reazione ns. Modifica *Torque arm bush - Modified*	ø 30x57x68			-
22	**730185**	Silentblock per tiranti reazione / *Torque arm bush*	ø 30x62x60	**U.T.**		-
23	**723515**	Staffa balestra Quadra c/dadi / *U Bolt c/w nuts*	ø 24x100x360			-
24	**723509**	Staffa balestra Quadra c/dadi / *U Bolt c/w nuts*	ø 24x100x380			-
25	**723510**	Staffa balestra Quadra c/dadi / *U Bolt c/w nuts*	ø 24x100x400			-
26	**760200**	Tassello slitta per bilanciere / *Wear plate*				542100293
27	**723922**	Staffa balestra Semitonda c/dadi / *U Bolt c/w nuts*	ø 24x100x380	SEMIRIMORCHIO - BILICO		-
28	**723951**	Staffa balestra Semitonda c/dadi / *U Bolt c/w nuts*	ø 24x105x330			51510002

I marchi ed i nominativi dei costruttori come pure i riferimenti originali sono esposti a solo titolo indicativo in quanto i nostri particolari non sono originali
Manufacturer's names and part numbers in this catalogue are used for cross reference purposes only and do not imply anything about the origin or manufacturer of product.

1 BERTOJA



725532
1



720074
2



720075
3

2 COMETTO

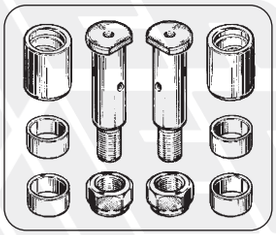

711989
4

3 C.T.C.



730349
9

4 MENCI

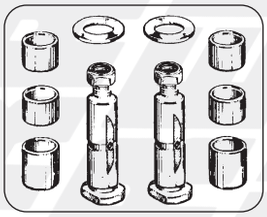

10 - **711972**
NEW

6 MINERVA



725700
12



725699
13



14 - **720070** ø 30x147

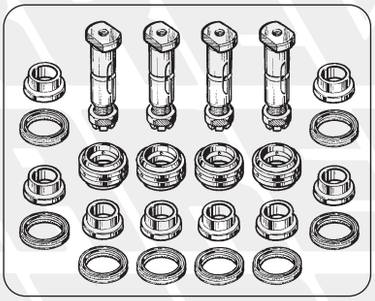

711920
15

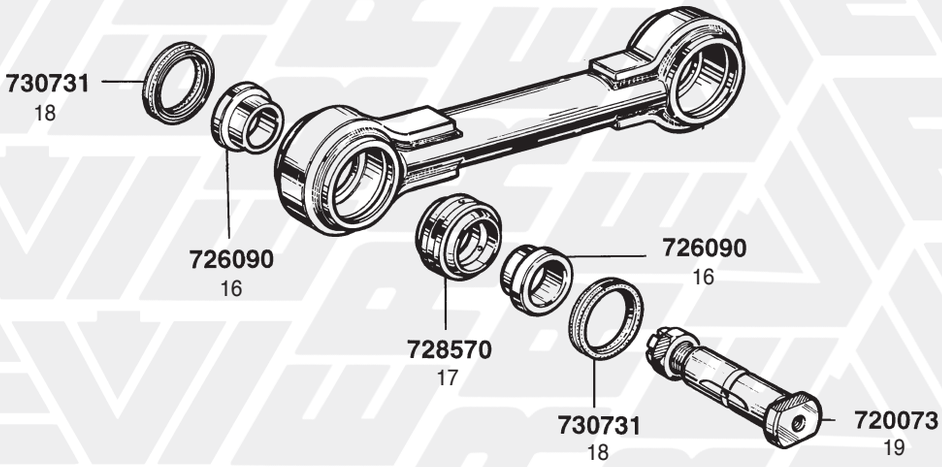

FIG. *ITEM*	RIF. ERREVI *ERREVI REF.*	DESCRIZIONE PARTICOLARI *DESCRIPTION*		TIPO *VEHICLE MODEL*	RIF. ORIGINALE *ORIGINAL REF.*	
		① BERTOJA				
1	**725532**	Boccola timone e balestra / *Bush*	ø 40x50x100			-
2	**720074**	Perno balestra / *Spring pin*	ø 40x150			-
3	**720075**	Perno timone / *Towbar pin*	ø 40x130			-
		② COMETTO				
4	**711989**	Kit revisione perni timone composto da: / *Towbar pins repair kit:*				-
5	**720678**	(2) Perno attacco timone / *Towbar pin*	ø 40x91			-
6	**729331**	(2) Dado per perno / *Nut*	M30x2 H=20			-
7	**726091**	(2) Boccola magnone timone / *Bush*	ø 40x50x50			-
8	**726092**	(4) Boccola magnone carrello / *Bush*	ø 40x45x20			-
		③ C.T.C.				
9	**730349**	Silentblock per tirante fissaggio assali / *Silentblock*	ø 30x63x72,5			-
		④ MENCI				
10	**711972**	Kit revisione perni timone / *Towbar pins repair kit* Composto da / *Complete with:* **720679** (2) Perno timone con dado / *Towbar pin c/w nut* **726050** (2) Boccola magnone / *Tow carrier bush* **726053** (4) Boccola magnone carrello / *Tow carrier bush* **726191** (2) Rondella rasamento timone / *Towbar thrust washer* **731371** (2) Ingrassatore / *Grease fitting*				-
		⑤ MICHIELETTO				
11	**720677**	Perno attacco timone con dado / *Towbar pin c/w nut*	ø 40x128			-
		⑥ MINERVA				
12	**725700**	Boccola balestra / *Spring bush*	ø 30x40x99			-
13	**725699**	Boccola bilanciere / *Equaliser bush*	ø 40x50x145			-
14	**720070**	Perno per balestra con dado / *Spring pin c/w nut*	ø 30x147			30/6253
		SEMIRIMORCHIO PELLICANO / *PELLICANO SEMITRAILER*				
15	**711920**	Kit revisione tiranti / *Torque arm repair kit*				-
16	**726090**	Boccola per perno / *Bush arm*	ø 40x50/60x25,5			00201033
17	**728570**	Cuscinetto / *Bearing*	ø 56x75x35			306659
18	**730731**	Paraolio / *Oil seal*	ø 75x60x8			10997
19	**720073**	Perno per tirante / *Pin*	ø 40x109			-

I marchi ed i nominativi dei costruttori come pure i riferimenti originali sono esposti a solo titolo indicativo in quanto i nostri particolari non sono originali
Manufacturer's names and part numbers in this catalogue are used for cross reference purposes only and do not imply anything about the origin or manufacturer of product.

RICAMBI VARI PER MOTRICI, RIMORCHI E SEMIRIMORCHI
TRUCKS, TRAILERS AND SEMITRAILERS MISCELLANEOUS PARTS

RICAMBI PER / *SPARE PARTS FOR*

RICAMBI PER RALLE SEMIRIMORCHI *FIFTH WHEEL ACCESSORIES*	pag. 254 - 255
PERNI ANCORAGGIO SEMIRIMORCHI *SEMITRAILER KING PINS*	pag. 254 - 255
CILINDRI FRENO / *BRAKE CHAMBERS*	pag. 256 - 263
IMPIANTI FRENO / *AIR BRAKE PARTS*	pag. 264 - 265
SEMIGIUNTI ACCOPPIAMENTO / *AIR COUPLINGS*	pag. 266 - 267
TUBI DI COLLEGAMENTO PNEUMATICI / *AIR BRAKE COILS*	pag. 266 - 267
COLLEGAMENTI ELETTRICI *ELECTRICAL COILS, PLUGS AND SOCKETS*	pag. 268 - 269
TUBI FLESSIBILI ARIA / *AIR FLEXIBLE TUBES*	pag. 268 - 268
CALZATOIE / *WHEEL CHOCKS*	pag. 268 - 268
RIVETTI PER CEPPI FRENO / *BRAKE LINING RIVETS*	pag. 270
INGRASSATORI / *GREASE FITTINGS*	pag. 271
STAFFE VARIE / *U BOLTS*	pag. 272

ERREVI S.p.A.

1 RICAMBI PER RALLE SEMIRIMORCHI / *FIFTH WHEEL ACCESSORIES*

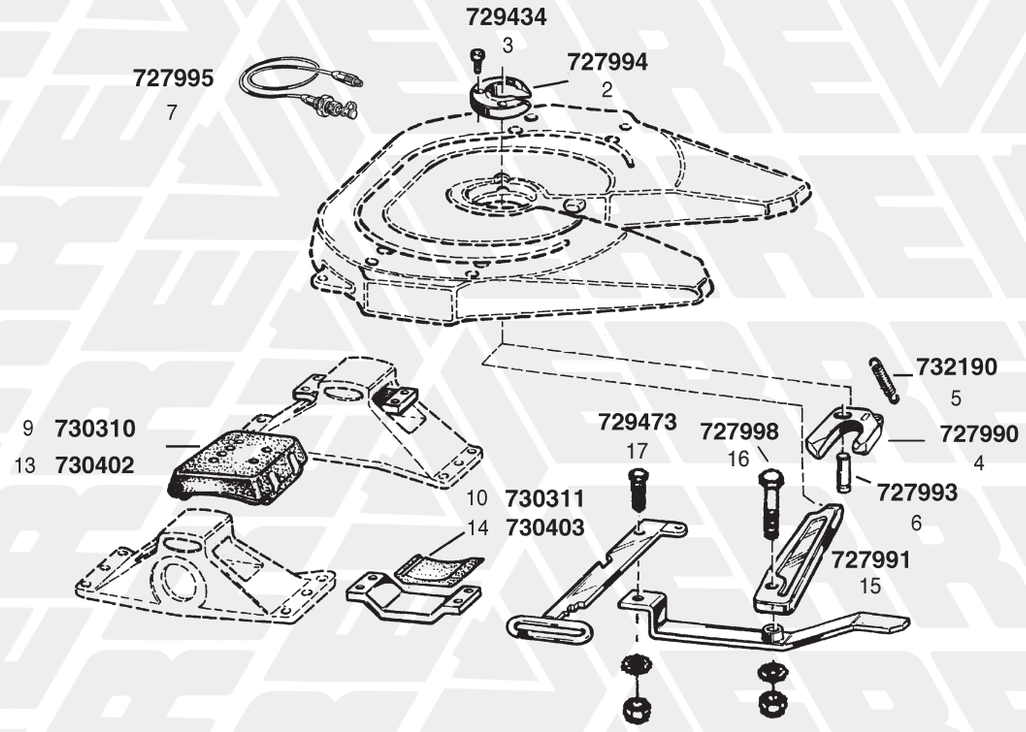

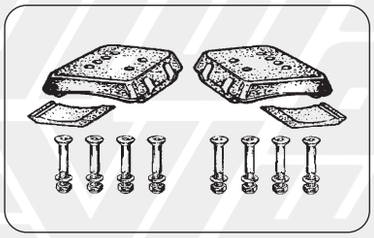

711944
8

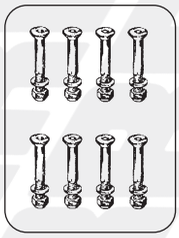

711978
11

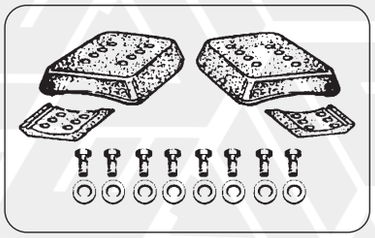

711974
12

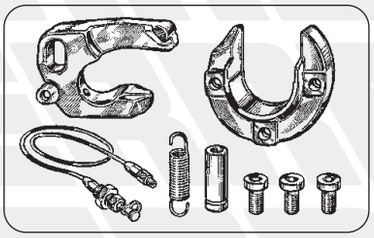

711945
1

2 PERNI ANCORAGGIO SEMIRIMORCHI / *SEMITRAILER KING PIN*



725821
18

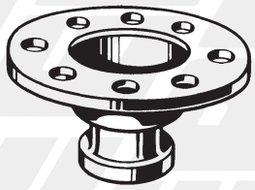

720820
19

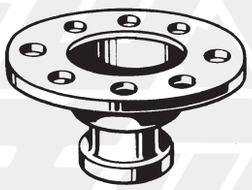

20 - **720819** con fori svasati



729475
23

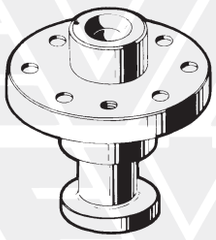

720806
21

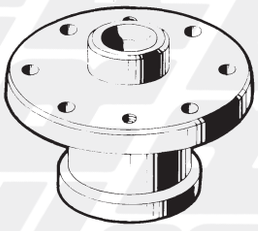

720818
22

FIG. *ITEM*	RIF. ERREVI *ERREVI REF.*	DESCRIZIONE PARTICOLARI *DESCRIPTION*		TIPO *VEHICLE MODEL*		RIF. ORIGINALE *ORIGINAL REF.*
		1 RICAMBI PER RALLE SEMIRIMORCHI / *FIFTH WHEEL ACCESSORIES* INTERCAMBIABILE CON TIPO JOST / *INTERCHANGEABLE WITH JOST TYPE* JSK 36 DA/DV - JSK 37 C/CW/E/EW/EA/EAW/ER/ERW - JSK 38				
1	**711945**	**Kit riparazione ralla composto da:** ***Fifth wheel jaw reair kit complete with:***		JSK 37 C/E/EA/ER		SK 3221-50 Z
2	**727994**	(1) Anello di usura / *Wear ring*		JSK 36 DA/DV - JSK 37 C/E/EA/ER		SK 2105-19
3	**729434**	(3) Bullone fiss. anello di usura / *Wear ring bolt*	M14x2 L=24	JSK 36 DA/DV - JSK 37 C/E/EA/ER		SK 2121-07
4	**727990**	(1) Ganascia di bloccaggio / *Jaw*		JSK 37 C/CW/E/EW/EA/EAW/ER/ERW		SK 1489 Z
5	**732190**	(1) Molla per ganascia / *Jaw spring*		JSK 36 DA/DV JSK 37 C/CW/E/EW/EA/EAW/ER/ERW		SK 847
6	**727993**	(1) Perno per ganascia / *Pivot pin*	ø 20x65	JSK 36 DA/DV JSK 37 C/CW/E/EW/EA/EAW/ER/ERW		SK 2106-67
7	**727995**	(1) Kit ingrassatore / *Grease fitting kit*		JSK 37 C/CW/E/EW/EA/EAW/ER/ERW		SK 3108-02
8	**711944**	**Kit tamponi sostegno composto da:** ***Rubber pad kit complete with:***		JSK 37 C/CW		SK 2121-69
9	**730310**	(2) Tampone in gomma sup. / *Rubber pad, top*		JSK 37 C/CW		SK 1259
10	**730311**	(2) Tampone in gomma inf. / *Rubber pad, bottom*		JSK 37 C/CW		SK 2105-25
11	**711978**	Kit bulloni testa svasata (8 pz.) / *Countersunk bolts kit (8 pcs.)*	M16x100	JSK 37 C/CW		SK 2121-15
12	**711974**	**Kit tamponi sostegno composto da:** ***Rubber pad kit complete with:***		JSK 38		SK 2421-78
13	**730402**	(2) Tampone in gomma sup. / *Rubber pad, top*		JSK 38		SK 2006
14	**730403**	(2) Tampone in gomma inf. / *Rubber pad, bottom*		JSK 38		SK 2007
		(8) Bullone / *Bolt*		JSK 38		-
		(8) Rondella / *Washer*		JSK 38		-
15	**727991**	Chiavistello di bloccaggio / *Latch*		JSK 37 C/CW/E/EW/EA/EAW/ER/ERW		SK 3205-06
16	**727998**	Perno per chiavistello completo / *Latch pin complete*	ø 20x95	JSK 37 C/CW/E/EW/EA/EAW/ER/ERW		SK 3221-01
17	**729473**	Vite con rondella e dado / *Bolt with washer and nut*		JSK 36 DA/DV JSK 37 C/CW/E/EW/EA/EAW/ER/ERW		SK 1513
		2 PERNI ANCORAGGIO SEMIRIMORCHI *SEMITRAILER KING PIN*				
18	**725821**	Boccola per trasformazione perni ancoraggio da 2" a 3"½ *Bolt-in king pin adaptor (convers 2" to 3"½)*				-
19	**720820**	Perno ancoraggio 2" / *Bolt-in king pin 2"*	8 fori / *holes* flangia / *flange* ø 200	VIBERTI - ADIGE JOST		112349207 KZ 1012-01
20	**720819**	Perno ancoraggio 2" / *Bolt-in king pin 2"*	8 fori svasati 8 *countersink holes* flangia / *flange* ø 200	JOST		KZ 0912-01
21	**720806**	Perno ancoraggio 2" / *Bolt-in king pin 2"*	6 fori / *holes* flangia / *flange* ø 160	BERSAGLIERE U. PIACENZA FRANCHIN - ZORZI MINERVA		100066
22	**720818**	Perno ancoraggio 3"½ / *Bolt-in king pin 3"½*	6 fori / *holes* flangia / *flange* ø 170	BERSAGLIERE U. PIACENZA FRANCHIN - ZORZI MINERVA		-
23	**729475**	Vite fissaggio perni ancoraggio / *King pin bolt*	M14x2 L=35	JOST		KZE 1012-03

I marchi ed i nominativi dei costruttori come pure i riferimenti originali sono esposti a solo titolo indicativo in quanto i nostri particolari non sono originali
Manufacturer's names and part numbers in this catalogue are used for cross reference purposes only and do not imply anything about the origin or manufacturer of product.

IMPIANTI FRENO / *AIR BRAKE PARTS*

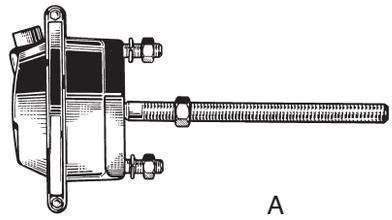

A

1 CILINDRI FRENO PER FRENI A TAMBURO
BRAKE CHAMBERS AND SPRING BRAKE ACTUATORS FOR BRAKE DRUMS

FIG. *ITEM*	RIF. ERREVI *ERREVI REF.*	DESCRIZIONE PARTICOLARI *DESCRIPTION*		TIPO *VEHICLE MODEL*	RIF. ORIGINALE *ORIGINAL REF.*	
A	**718290**	Cilindro freno / *Brake chamber* Impianto frenante **WABCO-KNORR** *Brake system* 4231039000 - BZ3268	12″ Corsa / *Stroke* 75 mm	**DAF** **MAN** **RENAULT** **SCANIA** **BPW**	BBU5929 81511016207 81511016211	1505025 81511016216 81511019203 5430053317 1932620 0544412010
A	**718099**	Cilindro freno / *Brake chamber* Impianto frenante **WABCO-KNORR** *Brake system* 4231049000 - BZ3374	16″ Corsa / *Stroke* 75 mm	**DAF** **MAN** **MERCEDES** **RENAULT** **SCANIA** **BPW**	BBU5930 1010153	0745398 0834481 81511016249 0014200924 5021170047 1912301 0544413010
A	**718098**	Cilindro freno / *Brake chamber* Impianto frenante **WABCO-KNORR** *Brake system* 4231059000 - BX3419	20″ Corsa / *Stroke* 75 mm	**DAF** **IVECO** **MERCEDES** **RENAULT** **SCANIA** **BPW**	BBU5931 4676322 6984203721 0203362000	0834482 4760117 6994200724 5021170049 1738479 0544414010
A	**718094**	Cilindro freno / *Brake chamber* Impianto frenante **WABCO-KNORR** *Brake system* 4231069000 - BX3538	24″ Corsa / *Stroke* 75 mm	**DAF** **MERCEDES** **RENAULT** **SCANIA** **VOLVO** **BPW**	BBU5932 0014203524 1010154 0544415010	0834483 0064201718 5021170051 1738480 6212188 0544415110
A	**718097**	Cilindro freno / *Brake chamber* Impianto frenante **WABCO-KNORR** *Brake system* 4231079000 - BX3607	30″ Corsa / *Stroke* 75 mm	**DAF** **RENAULT** **SCANIA** **BPW**	BBU5933 1010155 0544416010	0705707 0834484 5021170052 1738481 0544416110

I marchi ed i nominativi dei costruttori come pure i riferimenti originali sono esposti a solo titolo indicativo in quanto i nostri particolari non sono originali
Manufacturer's names and part numbers in this catalogue are used for cross reference purposes only and do not imply anything about the origin or manufacturer of product.

IMPIANTI FRENO / *AIR BRAKE PARTS*

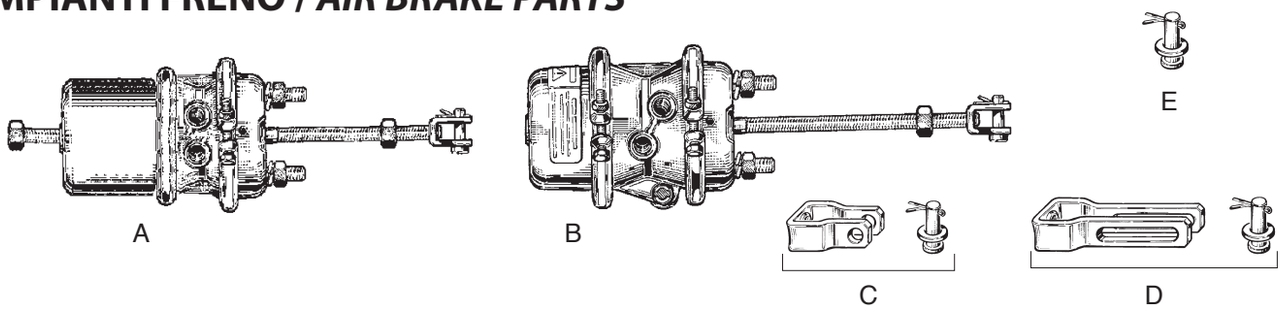

1 CILINDRI FRENO PER FRENI A TAMBURO
BRAKE CHAMBERS AND SPRING BRAKE ACTUATORS FOR BRAKE DRUMS

FIG. *ITEM*	RIF. ERREVI *ERREVI REF.*	DESCRIZIONE PARTICOLARI *DESCRIPTION*		TIPO *VEHICLE MODEL*	RIF. ORIGINALE *ORIGINAL REF.*	
A	**718299**	Cilindro freno attuatore / *Brake actuator* Impianto frenante **KNORR** *Brake system* BX7401	20 / 24" Corsa / *Stroke* 57 mm	**DAF** **IVECO** **RENAULT** **SCANIA**	0878092 1384266	0905270 0905272 500037066 5021133573 2121851
A	**718260**	Cilindro freno attuatore / *Brake actuator* Impianto frenante **WABCO** *Brake system* 9254901020	20 / 24" Corsa / *Stroke* 65 mm	**DAF**	1518313	1818155
A	**718261**	Cilindro freno attuatore / *Brake actuator* Impianto frenante **WABCO** *Brake system* 9254911430	24 / 30" Corsa / *Stroke* 64 mm	**DAF**	1519444	1519187
A	**718262**	Cilindro freno attuatore / *Brake actuator* Impianto frenante **WABCO** *Brake system* 9254990010	27 / 30" Corsa / *Stroke* 65 mm	**RENAULT**		5021170342
A	**718263**	Cilindro freno attuatore / *Brake actuator* Impianto frenante **WABCO** *Brake system* 9254921020 - 8901103530	30 / 30" Corsa / *Stroke* 64 mm	**DAF** **IVECO** **MAN** **MERCEDES** **RENAULT** **SCANIA**	1270262 1305170 81504106675 81504106676 0134206618	1518149 1519164 5000869541 81504106679 81504106680 0164200418 0194208518 5010067834 1935475
B	**718184**	Cilindro freno attuatore / *Brake actuator* Impianto frenante **KNORR** *Brake system* BX7516	24 / 24" Corsa / *Stroke* 64 mm	**DAF**		-
B	**718189**	Cilindro freno attuatore / *Brake actuator* Impianto frenante **WABCO-KNORR** *Brake system* 9253712000 - BX7515	24 / 30" Corsa / *Stroke* 75 mm	**DAF** **RENAULT** **BPW** **SCHMITZ**	 0203273900 0544420010	1325352 5021170326 0544420040 0544420100 050408
B	**718190**	Cilindro freno attuatore / *Brake actuator* Impianto frenante **WABCO-KNORR** *Brake system* 9253722000 - 9253723000 - BX7611	30 / 30" Corsa / *Stroke* 64 mm	**DAF** **RENAULT** **SCANIA** **BPW** **SAF**	 0544421040	1325351 5021170327 1738483 0544421110 4454105800
C	**718180**	Forcellino corto con foro completo di perno *Yoke with pivot*	ø 14			-
D	**718181**	Forcellino lungo con asola completo di perno *Oblong yoke with pivot*	ø 14			-
E	**718166**	Pernetto per forcellino / *Pivot*	ø 14			-

I marchi ed i nominativi dei costruttori come pure i riferimenti originali sono esposti a solo titolo indicativo in quanto i nostri particolari non sono originali
Manufacturer's names and part numbers in this catalogue are used for cross reference purposes only and do not imply anything about the origin or manufacturer of product.

IMPIANTI FRENO / *AIR BRAKE PARTS*

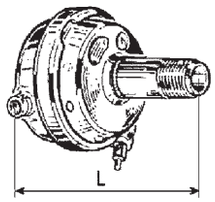

A

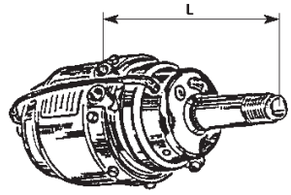

B

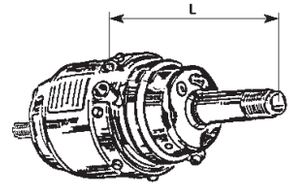

C

1 CILINDRI FRENO PER FRENI A TAMBURO
BRAKE CHAMBERS AND SPRING BRAKE ACTUATORS FOR BRAKE DRUMS

FIG. ITEM	RIF. ERREVI ERREVI REF.	DESCRIZIONE PARTICOLARI DESCRIPTION		TIPO VEHICLE MODEL	RIF. ORIGINALE ORIGINAL REF.	
A	**718186**	Cilindro freno / *Brake chamber* Impianto frenante **WABCO-KNORR** *Brake system* 4231430010 - EF120P	12" L= 138 Corsa / *Stroke* 50 mm	**IVECO** **MAN** **RENAULT**	4464432 4713105	42126941 92900312 N1011015187 5021170053
A	**718188**	Cilindro freno / *Brake chamber* Impianto frenante **WABCO-KNORR** *Brake system* 4231430070 - EF120L	12" L= 157 Corsa / *Stroke* 50 mm	**IVECO**	42066420	42066442 42070658
B	**718187**	Cilindro freno / *Brake chamber* Impianto frenante **WABCO-KNORR** *Brake system* 4253270670 - BFM121C	12" L=157 Corsa / *Stroke* 50 mm	**IVECO**	42070539 42071449	98446238 98446264
B	**718088**	Cilindro freno / *Brake chamber* Impianto frenante **WABCO-KNORR** *Brake system* 4253270540 - 4253270640 - BY7206 - BFM121BK	12" L=187 Corsa / *Stroke* 50 mm	**DAF** **IVECO** **RENAULT**	 42071450 42072532	1518655 42072536 98446217 5010118947
A	**718297**	Cilindro freno / *Brake chamber* Impianto frenante **KNORR** *Brake system* EF161DY	16" L = 168 Corsa / *Stroke* 55 mm	**ASTRA** **IVECO**	185905	98185905 98185905
A	**718298**	Cilindro freno / *Brake chamber* Impianto frenante **KNORR** *Brake system* EF161CY	16" L = 330 Corsa / *Stroke* 55 mm	**ASTRA** **IVECO**		98194985 98194985
A	**718296**	Cilindro freno / *Brake chamber* Impianto frenante **KNORR** *Brake system* EF241MY	24" L = 275 Corsa / *Stroke* 60 mm	**ASTRA** **IVECO**	167957	98167957 98167957
C	**718273**	Cilindro freno / *Brake chamber* Impianto frenante **WABCO-KNORR** *Brake system* 4253460020 - 4254460020 - BY9225 - BY9236 - BFM122BK	12 / 20" L=187 Corsa / *Stroke* 53 mm	**DAF** **IVECO**	 42052855	1505955 98446265
C	**718295**	Cilindro freno / *Brake chamber* Impianto frenante **WABCO-KNORR** *Brake system* BY9205	12 / 20" L = 187 Corsa / *Stroke* 53 mm	**IVECO**	4835041	98403027 99446699
C	**718274**	Cilindro freno / *Brake chamber* Impianto frenante **KNORR** *Brake system* BY9250	14 / 20" L=180 Corsa / *Stroke* 53 mm	**IVECO**	41285147	98412993 99446702
C	**718275**	Cilindro freno / *Brake chamber* Impianto frenante **KNORR** *Brake system* BY9260	14 / 24" L=190 Corsa / *Stroke* 53 mm	**IVECO**		41013260
C	**718279**	Cilindro freno / *Brake chamber* Impianto frenante **KNORR** *Brake system* BY9276	14 / 24" L=190 Corsa / *Stroke* 64 mm	**IVECO**		41211359
C	**718276**	Cilindro freno / *Brake chamber* Impianto frenante **KNORR** *Brake system* BY9278 - BY9303	16 / 24" L=190 Corsa / *Stroke* 53 mm	**ASTRA** **IVECO**	 41001830 41211374	- 41285149 41285150
C	**718280**	Cilindro freno / *Brake chamber* Impianto frenante **KNORR** *Brake system* BY9328	16 / 24" L=190 Corsa / *Stroke* 64 mm	**ASTRA** **IVECO**	 41211078	41285153 41285153
C	**718277**	Cilindro freno / *Brake chamber* Impianto frenante **KNORR** *Brake system* BY9351	18 / 24"L=190 Corsa / *Stroke* 53 mm	**IVECO**	8169240	8189492
C	**718316**	Cilindro freno / *Brake chamber* Impianto frenante **KNORR** *Brake system* BY9401	20 / 24" L=190 Corsa / *Stroke* 53 mm	**DAF** **IVECO**	 8137483	1520873 8169241
C	**718317**	Cilindro freno / *Brake chamber* Impianto frenante **KNORR** *Brake system* BY9451	22 / 24" L=190 Corsa / *Stroke* 53 mm	**IVECO**		41006333
C	**718278**	Cilindro freno / *Brake chamber* Impianto frenante **KNORR** *Brake system* BY9500	24 / 24" L=190 Corsa / *Stroke* 53 mm	**ASTRA** **IVECO**	 8137768 8189491	115107 8189495 41015818

I marchi ed i nominativi dei costruttori come pure i riferimenti originali sono esposti a solo titolo indicativo in quanto i nostri particolari non sono originali
Manufacturer's names and part numbers in this catalogue are used for cross reference purposes only and do not imply anything about the origin or manufacturer of product.

IMPIANTI FRENO / *AIR BRAKE PARTS*

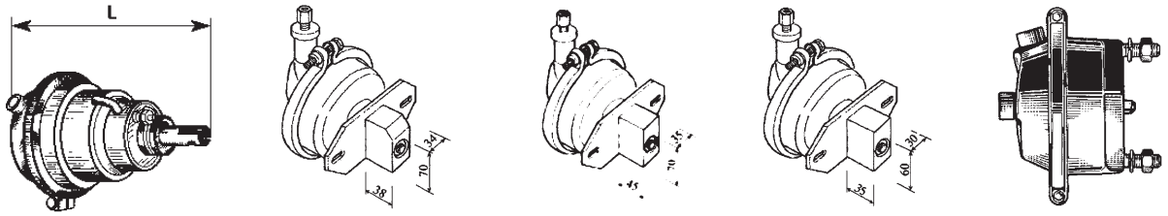

1 CILINDRI FRENO PER FRENI A TAMBURO
BRAKE CHAMBERS AND SPRING BRAKE ACTUATORS FOR BRAKE DRUMS

FIG. ITEM	RIF. ERREVI ERREVI REF.	DESCRIZIONE PARTICOLARI DESCRIPTION		TIPO VEHICLE MODEL	RIF. ORIGINALE ORIGINAL REF.	
A	**718267**	Cilindro freno / *Brake chamber* Impianto frenante **KNORR** *Brake system* 1186754XU	T61 Corsa / *Stroke* 40 mm	**IVECO**	98403527	4842679
A	**718266**	Cilindro freno / *Brake chamber* Impianto frenante **KNORR** *Brake system* 1186753XU	T51 Corsa / *Stroke* 40 mm	**IVECO**	98403526	1186753 4842678

2 CILINDRI BLOCCAGGIO PER ASSALI STERZANTI
STEERING AXLES DIAPHRAGM LOCKING CYLINDERS

B	**718090**	Cilindro bloccaggio sterzante / *Steering locking cylinder* 34x70x38 - M12x1,5 Impianto frenante **MERITOR** *Brake system*	9" Corsa / *Stroke* 35 mm	**MERITOR - ROR** **AUSTERAS**		21212472 C4232520 99361002
C	**718197**	Cilindro bloccaggio sterzante / *Steering locking cylinder* 35x70x45 - M16x1,5 Impianto frenante **MERITOR** *Brake system*	9" Corsa / *Stroke* 35 mm	**MERITOR - ROR**		21223339 C4232511
D	**718198**	Cilindro bloccaggio sterzante / *Steering locking cylinder* 30x60x35 - M12x1,5 Impianto frenante **MERITOR** *Brake system*	9" Corsa / *Stroke* 35 mm	**MERITOR - ROR**		C4232502

3 CILINDRI FRENO PER FRENI A DISCO
BRAKE CHAMBERS AND BRAKE ACTUATORS FOR BRAKE DISCS

E	**718281**	Cilindro freno / *Brake chamber* Impianto frenante **KNORR** *Brake system* BS3260	14" Corsa / *Stroke* 57 mm	**DAF** **RENAULT** **MERITOR - ROR** Assale serie LM-LC *Axles parts* Disco freno ELSA 2 *Brake disc*	1489884 5021200537 41227562	1489885 5021200538 41227563
E	**718191**	Cilindro freno / *Brake chamber* Impianto frenante **KNORR** *Brake system* BS3300	16" Corsa / *Stroke* 57 mm	**DAF** **MERCEDES** **SCANIA** **BPW** **SAF**	 0203277000 0203277100 4454106560	1505241 0064205224 1932621 0544432010 0544432020 3454106560 3454108160
E	**718192**	Cilindro freno / *Brake chamber* Impianto frenante **KNORR** *Brake system* BS3404	20" Corsa / *Stroke* 64 mm	**DAF** **MAN** **MERCEDES** **SCANIA** **BPW** **SAF**	 0203277400 3454106760	1517954 N2504016063 0074201224 1932639 0203277500 3454108260
E	**718193**	Cilindro freno / *Brake chamber* Impianto frenante **KNORR** *Brake system* BS3509	24" Corsa / *Stroke* 64 mm	**DAF** **IVECO** **MERCEDES** **SCANIA** **BPW** **SAF**	 0203277800 	1517956 500590336 0074201424 1932640 0203277900 3454106960

I marchi ed i nominativi dei costruttori come pure i riferimenti originali sono esposti a solo titolo indicativo in quanto i nostri particolari non sono originali
Manufacturer's names and part numbers in this catalogue are used for cross reference purposes only and do not imply anything about the origin or manufacturer of product.

IMPIANTI FRENO / *AIR BRAKE PARTS*

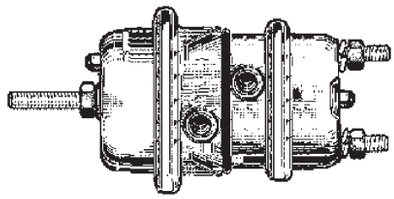

A

1 CILINDRI FRENO PER FRENI A DISCO
BRAKE CHAMBERS AND BRAKE ACTUATORS FOR BRAKE DISCS

FIG. ITEM	RIF. ERREVI ERREVI REF.	DESCRIZIONE PARTICOLARI DESCRIPTION		TIPO VEHICLE MODEL	RIF. ORIGINALE ORIGINAL REF.	
A	**718268**	Cilindro freno attuatore Dx / *Brake actuator RH* Impianto frenante **MERITOR** *Brake system*	14 / 24" Corsa / *Stroke* 76 mm	**MERITOR - ROR** Assale serie LM-LC e TA-TC *Axles parts* Disco freno ELSA 2 *Brake disc* **MAN** **RENAULT**	41227567	41231074 N2504016051 7424990227
A	**718285**	Cilindro freno attuatore Sx / *Brake actuator LH* Impianto frenante **MERITOR** *Brake system*	14 / 24" Corsa / *Stroke* 76 mm	**MERITOR - ROR** Assale serie LM-LC e TA-TC *Axles parts* Disco freno ELSA 2 *Brake disc* **MAN** **RENAULT**	41227566	41231073 N2504016050 7424990226
A	**718287**	Cilindro freno attuatore Dx / *Brake actuator RH* Impianto frenante **MERITOR** *Brake system*	18 / 24" Corsa / *Stroke* 76 mm	**MERITOR - ROR** Assale serie LM-LC e TA-TC *Axles parts* Disco freno ELSA 2 *Brake disc* **MAN** **RENAULT**	41227570	41231081 N2504016066 7424990230
A	**718269**	Cilindro freno attuatore Sx / *Brake actuator LH* Impianto frenante **MERITOR** *Brake system*	18 / 24" Corsa / *Stroke* 76 mm	**MERITOR - ROR** Assale serie LM-LC e TA-TC *Axles parts* Disco freno ELSA 2 *Brake disc* **MAN** **RENAULT**	41227571	41231082 N2504016065 7424990231
A	**718272**	Cilindro freno attuatore Dx / *Brake actuator RH* Impianto frenante **MERITOR** *Brake system*	18 / 24" Corsa / *Stroke* 64 mm	**MERITOR - ROR** Assale serie LM-LC *Axles parts* Disco freno ELSA 195 *Brake disc* Assale serie TA-TC *Axles parts* Disco freno D DUCO *Brake disc*	41226807	41229062 41231594
A	**718286**	Cilindro freno attuatore Sx / *Brake actuator LH* Impianto frenante **MERITOR** *Brake system*	18 / 24" Corsa / *Stroke* 64 mm	**MERITOR - ROR** Assale serie LM-LC *Axles parts* Disco freno ELSA 195 *Brake disc* Assale serie TA-TC *Axles parts* Disco freno D DUCO *Brake disc*	41226806	41229063 41231595
A	**718288**	Cilindro freno attuatore Dx / *Brake actuator RH* Impianto frenante **MERITOR** *Brake system*	20 / 24" Corsa / *Stroke* 64 mm	**MERITOR - ROR** Assale serie LM-LC *Axles parts* Disco freno ELSA 195 *Brake disc* Assale serie TA-TC *Axles parts* Disco freno D DUCO *Brake disc*	41229067	41226811
A	**718270**	Cilindro freno attuatore Sx / *Brake actuator LH* Impianto frenante **MERITOR** *Brake system*	20 / 24" Corsa / *Stroke* 64 mm	**MERITOR - ROR** Assale serie LM-LC *Axles parts* Disco freno ELSA 195 *Brake disc* Assale serie TA-TC *Axles parts* Disco freno D DUCO *Brake disc*	41226810	41229066
A	**718311**	Cilindro freno attuatore Dx / *Brake actuator RH* Impianto frenante **MERITOR** *Brake system*	20 / 24" Corsa / *Stroke* 76 mm	**MERITOR - ROR** Assale serie LM-LC e TA-TC *Axles parts* Disco freno ELSA 2 *Brake disc* **RENAULT**	41227572	41231085 7424490232
A	**718310**	Cilindro freno attuatore Sx / *Brake actuator LH* Impianto frenante **MERITOR** *Brake system*	20 / 24" Corsa / *Stroke* 76 mm	**MERITOR - ROR** Assale serie LM-LC e TA-TC *Axles parts* Disco freno ELSA 2 *Brake disc* **RENAULT**	41227573	41231086 7424490233

I marchi ed i nominativi dei costruttori come pure i riferimenti originali sono esposti a solo titolo indicativo in quanto i nostri particolari non sono originali
Manufacturer's names and part numbers in this catalogue are used for cross reference purposes only and do not imply anything about the origin or manufacturer of product.

FIG. *ITEM*	RIF. ERREVI *ERREVI REF.*	DESCRIZIONE PARTICOLARI *DESCRIPTION*		TIPO *VEHICLE MODEL*	RIF. ORIGINALE *ORIGINAL REF.*	

IMPIANTI FRENO / *AIR BRAKE PARTS*

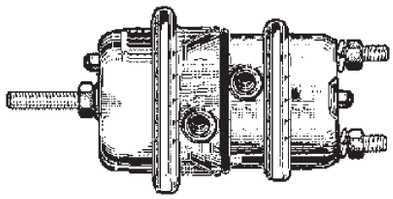

A

1 segue CILINDRI FRENO PER FRENI A DISCO
cont'd BRAKE CHAMBERS AND BRAKE ACTUATORS FOR BRAKE DISCS

A	**718313**	Cilindro freno attuatore Dx / *Brake actuator RH* Impianto frenante **MERITOR** *Brake system*	22 / 24" Corsa / *Stroke* 76 mm	**MERITOR - ROR** Assale serie LM-LC e TA-TC *Axles parts* Disco freno ELSA 2 *Brake disc* **RENAULT**	41227574	41231087 7424490234
A	**718312**	Cilindro freno attuatore Sx / *Brake actuator LH* Impianto frenante **MERITOR** *Brake System*	22 / 24" Corsa / *Stroke* 76 mm	**MERITOR - ROR** Assale serie LM-LC e TA-TC *Axles parts* Disco freno ELSA 2 *Brake disc* **RENAULT**	41227575	41231088 7424490235
A	**718289**	Cilindro freno attuatore Dx / *Brake actuator RH* Impianto frenante **MERITOR** *Brake system*	24 / 24" Corsa / *Stroke* 64 mm	**MERITOR - ROR** Assale serie LM-LC *Axles parts* Disco freno ELSA 195 *Brake disc* Assale serie TA-TC *Axles parts* Disco freno D DUCO *Brake disc*	41229074	41229271
A	**718271**	Cilindro freno attuatore Sx / *Brake actuator LH* Impianto frenante **MERITOR** *Brake system*	24 / 24" Corsa / *Stroke* 64 mm	**MERITOR - ROR** Assale serie LM-LC *Axles parts* Disco freno ELSA 195 *Brake disc* Assale serie TA-TC *Axles parts* Disco freno D DUCO *Brake disc*	41229075	41229272 41231607
A	**718315**	Cilindro freno attuatore Dx / *Brake actuator RH* Impianto frenante **MERITOR** *Brake system*	24 / 24" Corsa / *Stroke* 76 mm	**MERITOR - ROR** Assale serie LM-LC e TA-TC *Axles parts* Disco freno ELSA 2 *Brake disc* **RENAULT**	41227867	41231089 7424490236
A	**718314**	Cilindro freno attuatore Sx / *Brake actuator LH* Impianto frenante **MERITOR** *Brake system*	24 / 24" Corsa / *Stroke* 76 mm	**MERITOR - ROR** Assale serie LM-LC e TA-TC *Axles parts* Disco freno ELSA 2 *Brake disc* **RENAULT**	41227868	41231090 7424490237

2 CILINDRI FRENO PER FRENI A DISCO
BRAKE CHAMBERS AND BRAKE ACTUATORS FOR BRAKE DISCS

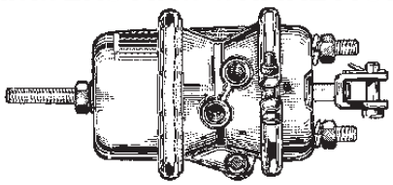

A

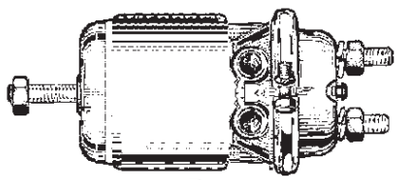

B

A	**718291**	Cilindro freno attuatore Dx / *Brake actuator RH* Impianto frenante **MERITOR** *Brake system*	16 / 24" Corsa / *Stroke* 76 mm	**MERITOR - ROR** Assale serie LM-LC e TA-TC *Axle series* Disco freno ELSA 2 *Brake disc* **MAN**	41227569	41231078 N2504016053
A	**718292**	Cilindro freno attuatore Sx / *Brake actuator LH* Impianto frenante **MERITOR** *Brake system*	16 / 24" Corsa / *Stroke* 76 mm	**MERITOR - ROR** Assale serie LM-LC e TA-TC *Axle series* Disco freno ELSA 2 *Brake disc* **RENAULT**	41227568	41231077 7424990228
A	**718264**	Cilindro freno attuatore / *Brake actuator* Impianto frenante **MERITOR** *Brake system*	20 / 24" Corsa / *Stroke* 64 mm	**MERITOR - ROR** Assale serie TM e LM-LC *Axles parts* Disco freno DX 195 *Brake disc* **MAN** **RENAULT**	41224965	41225765 41231055 N2504016043 7424990223

I marchi ed i nominativi dei costruttori come pure i riferimenti originali sono esposti a solo titolo indicativo in quanto i nostri particolari non sono originali
Manufacturer's names and part numbers in this catalogue are used for cross reference purposes only and do not imply anything about the origin or manufacturer of product.

IMPIANTI FRENO / *AIR BRAKE PARTS*

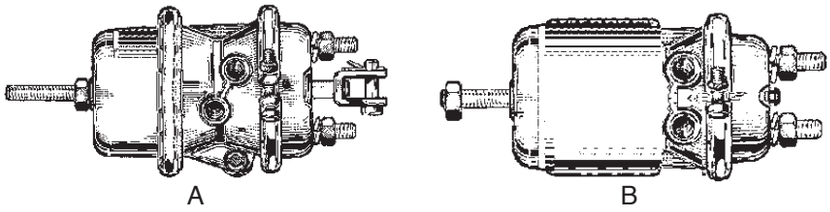

1 segue CILINDRI FRENO PER FRENI A DISCO
cont'd BRAKE CHAMBERS AND BRAKE ACTUATORS FOR BRAKE DISCS

FIG. ITEM	RIF. ERREVI ERREVI REF.	DESCRIZIONE PARTICOLARI DESCRIPTION		TIPO VEHICLE MODEL	RIF. ORIGINALE ORIGINAL REF.	
A	**718293**	Cilindro freno attuatore Dx / *Brake actuator RH* Impianto frenante **MERITOR** *Brake system*	22 / 24" Corsa / *Stroke* 64 mm	**MERITOR - ROR** Assale serie LM-LC e TA-TC *Axle series* Disco freno ELSA 2 *Brake disc*	41229071	41229268
A	**718294**	Cilindro freno attuatore Sx / *Brake actuator LH* Impianto frenante **MERITOR** *Brake system*	22 / 24" Corsa / *Stroke* 64 mm	**MERITOR - ROR** Assale serie LM-LC e TA-TC *Axle series* Disco freno ELSA 2 *Brake disc*	41229070	41229267
A	**718265**	Cilindro freno attuatore / *Brake actuator* Impianto frenante **MERITOR** *Brake system*	24 / 24" Corsa / *Stroke* 64 mm	**MERITOR - ROR** Assale serie TM e LM-LC *Axles parts* Disco freno DX 195 *Brake disc* **DAF** **MAN** **RENAULT**	41225080 0905514	41225763 41231059 1489043 N2504016042 7424990221
B	**718254**	Cilindro freno attuatore / *Brake actuator* Impianto frenante **WABCO** *Brake system* 9254860100	12 / 24" Corsa / *Stroke* 57 mm	**MERCEDES**	0154205518	0204203118
B	**718253**	Cilindro freno attuatore / *Brake actuator* Impianto frenante **WABCO** *Brake system* 9254644500	16 / 16" Corsa / *Stroke* 57 mm	**DAF** **MERCEDES** **BPW**	0865611	1505447 0174208818 0203278600
B	**718257**	Cilindro freno attuatore / *Brake actuator* Impianto frenante **WABCO** *Brake system* 9254840000 - 9254840100	16 / 24" Corsa / *Stroke* 64 mm	**DAF** **MERCEDES** **SCANIA**	1501927 0154203318 0154204118	1505446 0194205318 0194206318 1935463
B	**718258**	Cilindro freno attuatore / *Brake actuator* Impianto frenante **WABCO** *Brake system* 9254800000 - 9254800020	20 / 24" Corsa / *Stroke* 64 mm	**DAF** **MERCEDES**	1505439 0154204318 0154204718	1519442 0194205518 0194206518
B	**718259**	Cilindro freno attuatore / *Brake actuator* Impianto frenante **WABCO** *Brake system* 9254811500 - 9254610300	24 / 24" Corsa / *Stroke* 64 mm	**DAF**	1360929	1686001
B	**718255**	Cilindro freno attuatore / *Brake actuator* Impianto frenante **WABCO-KNORR** *Brake system* 9254810100 - 9254810120 - BS8517	24 / 24" Corsa / *Stroke* 64 mm	**DAF** **MERCEDES**	1505443 0154209318 0154209718	1519378 0194205718 0194206718
B	**718256**	Cilindro freno attuatore / *Brake actuator* Impianto frenante **WABCO** *Brake system* 9254813100	24 / 30" Corsa / *Stroke* 64 mm	**SCANIA**		1912988

I marchi ed i nominativi dei costruttori come pure i riferimenti originali sono esposti a solo titolo indicativo in quanto i nostri particolari non sono originali
Manufacturer's names and part numbers in this catalogue are used for cross reference purposes only and do not imply anything about the origin or manufacturer of product.

IMPIANTI FRENO / *AIR BRAKE PARTS*

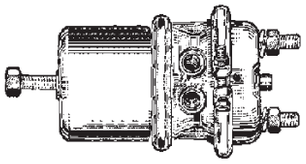

A

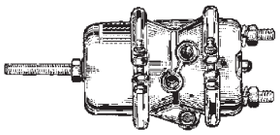

B

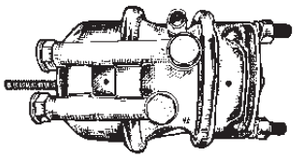

C

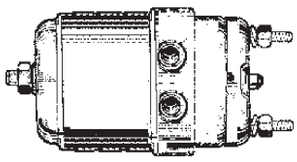

D

1 CILINDRI FRENO PER FRENI A DISCO
BRAKE CHAMBERS AND BRAKE ACTUATORS FOR BRAKE DISCS

FIG. *ITEM*	RIF. ERREVI *ERREVI REF.*	DESCRIZIONE PARTICOLARI *DESCRIPTION*		TIPO *VEHICLE MODEL*	RIF. ORIGINALE *ORIGINAL REF.*	
A	**718250**	Cilindro freno attuatore / *Brake actuator* Impianto frenante **KNORR-HALDEX** *Brake system* BS9510 - II33679000	24 / 14" Corsa / *Stroke* 50 mm	**SCANIA**	1383090 1485834	1734994 1802664
A	**718251**	Cilindro freno attuatore / *Brake actuator* Impianto frenante **KNORR-HALDEX** *Brake system* BS9520 - II34388	24 / 24" Corsa / *Stroke* 60 mm	**SCANIA**		-
A	**718252**	Cilindro freno attuatore / *Brake actuator* Impianto frenante **WABCO-KNORR** *Brake system* BS8500 - K017119N00 - 9254813120	24 / 30" Corsa / *Stroke* 60 mm	**SCANIA** **VOLVO**	1390369 1427474 1734995	1802658 1916992 2147779 20524534
B	**718194**	Cilindro freno attuatore / *Brake actuator* Impianto frenante **KNORR-HALDEX** *Brake system* BS7309 - 1351624004	16 / 24" Corsa / *Stroke* 64 mm	**BPW** **SAF**		0544440010 4454107730
B	**718282**	Cilindro freno attuatore / *Brake actuator* Impianto frenante **HALDEX** *Brake system* 346186001	18 / 24" Corsa / *Stroke* 64 mm	**BPW**	0544442010	0544442020
B	**718199**	Cilindro freno attuatore / *Brake actuator* Impianto frenante **HALDEX** *Brake system* 1352024003	20 / 24" Corsa / *Stroke* 64 mm	**SCHMITZ**		-
C	**718200**	Cilindro freni attuatore con prolunghe *Brake actuator c/w pipes* Impianto frenante **KNORR-HALDEX** *Brake system* BS7309 - 1351624004	16 / 24" Corsa / *Stroke* 64 mm	**SAF**		4454107764
D	**718284**	Cilindro freno DX / *Brake chamber RH* Impianto frenante **KNORR-HALDEX** *Brake system* BT5800-BS9421-K009970-II34000	20 / 27" Corsa / *Stroke* 64 mm	**IVECO**	99474409	41285072
D	**718283**	Cilindro freno SX / *Brake chamber LH* Impianto frenante **KNORR-HALDEX** *Brake system* BT5801-BS9424-K009971-II34185	20 / 27" Corsa / *Stroke* 64 mm	**IVECO**	99482723	41285073

I marchi ed i nominativi dei costruttori come pure i riferimenti originali sono esposti a solo titolo indicativo in quanto i nostri particolari non sono originali
Manufacturer's names and part numbers in this catalogue are used for cross reference purposes only and do not imply anything about the origin or manufacturer of product.

IMPIANTI FRENO / *AIR BRAKE PARTS*



1 - **731950 9”**
2 - **731951 12”**
3 - **731952 16”**
4 - **731953 20”**
5 - **731964 22”**
6 - **731954 24”**
7 - **731955 30”**

TIPO BASSO

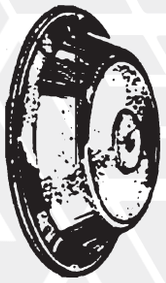

8 - **731963 12”**

TIPO MEDIO



9 - **731962 9”**
10 - **731961 12”**
11 - **731957 16”**
12 - **731958 20”**
13 - **731959 24”**
14 - **731960 30”**

TIPO ALTO

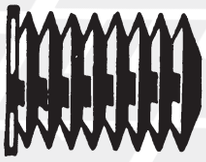

730541
15

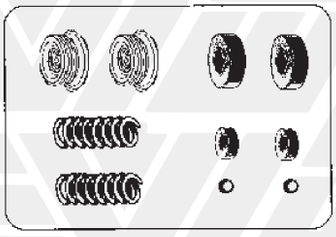

718103
16

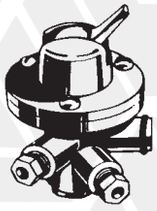

718112
17

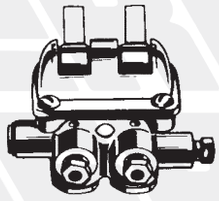

718113
18

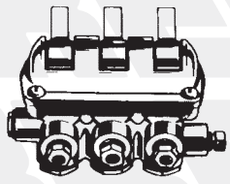

718114
19



730518
20

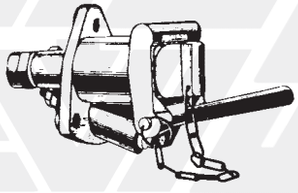

21 - **718101** con sfere /*(with sphere)*
22 - **718100** con puntalini /*(with stem)*



718110
23



718111
24

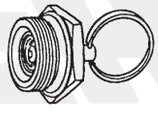

718195
25

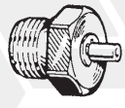

718196
26

FIG. *ITEM*	RIF. ERREVI *ERREVI REF.*	DESCRIZIONE PARTICOLARI *DESCRIPTION*		TIPO *VEHICLE MODEL*	RIF. ORIGINALE *ORIGINAL REF.*	
		IMPIANTI FRENO / *AIR BRAKE PARTS*				
1	**731950**	Membrana per Brake Chamber Normale Bassa / *Diaphragm-Standard*	9"			8971204924
2	**731951**	Membrana per Brake Chamber Normale Bassa / *Diaphragm-Standard*	12"			-
3	**731952**	Membrana per Brake Chamber Normale Bassa / *Diaphragm-Standard*	16"			8971205104
4	**731953**	Membrana per Brake Chamber Normale Bassa / *Diaphragm-Standard*	20"			8971205204
5	**731964**	Membrana per Brake Chamber Normale Bassa / *Diaphragm-Standard*	22"			-
6	**731954**	Membrana per Brake Chamber Normale Bassa / *Diaphragm-Standard*	24"			8971205304
7	**731955**	Membrana per Brake Chamber Normale Bassa / *Diaphragm-Standard*	30"			8971205404
8	**731963**	Membrana per Brake Chamber Tipo Medio / *Diaphragm-Standard*	12"			8971205054
9	**731962**	Membrana per Brake Chamber Tipo Alto / *Diaphragm-Standard*	9"			-
10	**731961**	Membrana per Brake Chamber Tipo Alto / *Diaphragm-Standard*	12"			-
11	**731957**	Membrana per Brake Chamber Tipo Alto / *Diaphragm-Standard*	16"			8971205164
12	**731958**	Membrana per Brake Chamber Tipo Alto / *Diaphragm-Standard*	20"			8971205264
13	**731959**	Membrana per Brake Chamber Tipo Alto / *Diaphragm-Standard*	24"			8971205364
14	**731960**	Membrana per Brake Chamber Tipo Alto / *Diaphragm-Standard*	30"			8971205464
15	**730541**	Parapolvere per cilindro freni / *Dustcover boot*	ø 125	U.T. Marelli		-
16	718103	Kit revisione valvola semiaccoppiamento (con sfere) *Repair kit for coupling with spheres*				-
17	**718112**	Deviatore pneumatico a 1 via / *One-way switch*				-
18	**718113**	Deviatore pneumatico a 2 vie / *Two-ways switch*				-
19	**718114**	Deviatore pneumatico a 3 vie / *Three-ways switch*				-
20	**730518**	Guarnizione in gomma per semiaccoppiamento / *Air coupling seal*				-
21	**718101**	Valvola semiaccoppiamento fissa F22/F22 con sfere *Semi-coupling with sphere*				-
22	**718100**	Valvola semiaccoppiamento fissa F22/F22 con puntalini *Semi-coupling with stem*		Semirimorchi / *Semitrailers*		AC 425 A
23	**718110**	Valvola semiaccoppiamento mobile con puntalini *Semi-coupling with stem*		Rimorchi / *Trailers*		AC 450 A
24	**718111**	Valvola semiaccoppiamento mobile con sfere / *Semi-coupling with sphere*		Semirimorchi / *Semitrailers*		AC 465 A
25	**718195**	Valvola manuale di spurgo condensa / *Drain valve*				2486790 4672326
26	**718196**	Valvola automatica di spurgo condensa / *Drain valve*				4745905 4755126

I marchi ed i nominativi dei costruttori come pure i riferimenti originali sono esposti a solo titolo indicativo in quanto i nostri particolari non sono originali
Manufacturer's names and part numbers in this catalogue are used for cross reference purposes only and do not imply anything about the origin or manufacturer of product.

1 SEMIGIUNTI ACCOPPIAMENTO / *AIR COUPLINGS*



730855
1

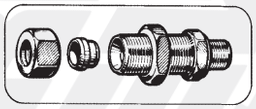

731280
2

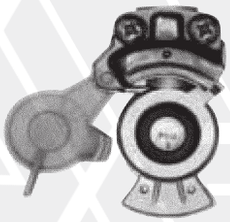

3 - **718171**

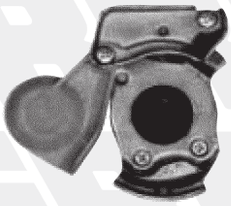

4 - **718173**

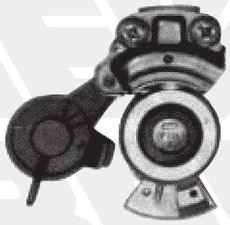

5 - **718172**



6 - **718174**

2 TUBI DI COLLEGAMENTO PNEUMATICI / *AIR COILS*

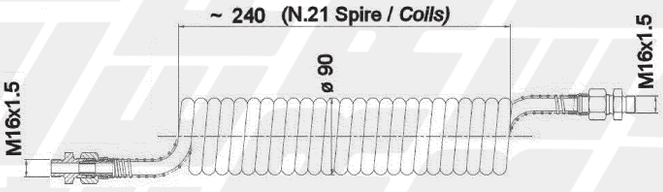

7 - **711800** ROSSO/*RED*
8 - **711801** BLU/*BLUE*
9 - **711802** GIALLO/*YELLOW*

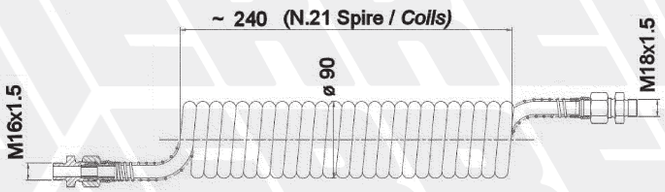

10 - **711804** NERO/*BLACK*

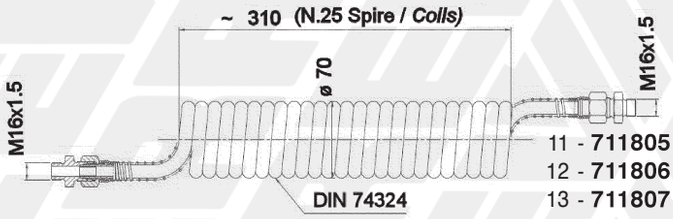

11 - **711805** ROSSO/*RED*
12 - **711806** GIALLO/*YELLOW*
13 - **711807** NERO/*BLACK*

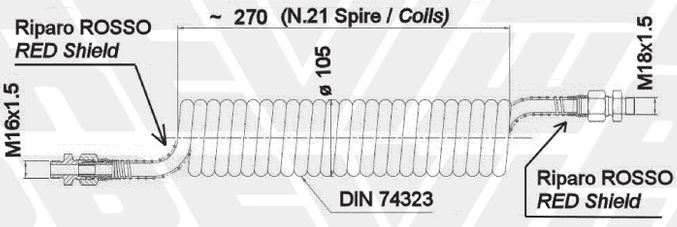

14 - **711808** NERO con RIPARI ROSSI/*BLACK with RED SHIELDS*

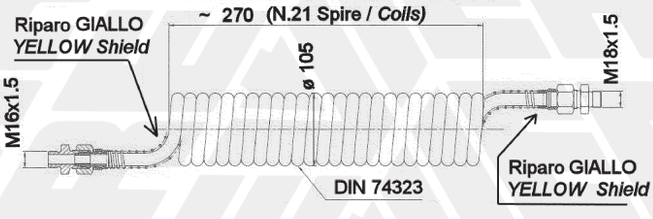

15 - **711809** NERO con RIPARI GIALLI/*BLACK with YELLOW SHIELDS*

FIG. *ITEM*	RIF. ERREVI *ERREVI REF.*	DESCRIZIONE PARTICOLARI *DESCRIPTION*		TIPO *VEHICLE MODEL*		RIF. ORIGINALE *ORIGINAL REF.*
		1 SEMIGIUNTI ACCOPPIAMENTO *AIR COUPLINGS*				
1	**730855**	Guarnizione per valvola semiaccoppiamento */ Palm coupling seal*				-
2	**731280**	Raccordo diritto attraversamento parete / *Palm coupling connection*				-
3	**718171**	Semigiunto accopp. - **GIALLO** - s/valvola/ *Palm coupling w/o valve (yellow dust cover)*				-
4	**718173**	Semigiunto accopp. - **GIALLO** - c/valvola *Palm coupling c/w valve (yellow dust cover)*				-
5	**718172**	Semigiunto accopp. - **ROSSO** - s/valvola *Palm coupling w/o valve (red dust cover)*				-
6	**718174**	Semigiunto accopp. - **ROSSO** - c/valvola *Palm coupling c/w valve (red dust cover)*				-
		2 TUBI DI COLLEGAMENTO PNEUMATICI *AIR COILS*				
7	**711800**	Tubo a spirale impianto aria - 21 Spire *Air coil - 21 Coils* Tipo **ROSSO** */ **RED** type*	ø est. / *O.D.* 90 mm	170/190NT26 - 170NT35 180NT - 300PT - 170/190.35T 190i26T/ .i35T - 190.30T/.38T DAF - MAN - MERCEDES SCANIA - VOLVO		4633471
8	**711801**	Tubo a spirale impianto aria - 21 Spire *Air coil - 21 Coils* Tipo **BLU** */ **BLUE** type*	ø est. / *O.D.* 90 mm	170/190NT26 - 170NT35 180NT - 300PT - 170/190.35T 190i26T/i35T - 190.30T/.38T DAF - MAN - MERCEDES SCANIA - VOLVO		4633472
9	**711802**	Tubo a spirale impianto aria - 21 Spire *Air coil - 21 Coils* Tipo **GIALLO** */ **YELLOW** type*	ø est. / *O.D.* 90 mm	190.30T/.38T DAF - MAN - MERCEDES SCANIA - VOLVO		4644217
10	**711804**	Tubo a spirale impianto aria - 21 Spire *Air coil - 21 Coils* Tipo **NERO** */ **BLACK** type*	ø est. / *O.D.* 90 mm	175.24T - 190.30T/.38T - 260.36 190.33T/.36T/.42T/.48T - 260.48T 330.26HT/ .30HT/.35HT/.36HT MERCEDES		41800543
11	**711805**	Tubo a spirale impianto aria in **POLIURETANO (DIN 74324)** - 25 Spire *Air coil - **POLYURETHAN Type (DIN 74324) -** 25 Coils* Tipo **ROSSO** */ **RED** type*	ø est. / *O.D.* 70 mm			-
12	**711806**	Tubo a spirale impianto aria in **POLIURETANO (DIN 74324)** - 25 Spire *Air coil - **POLYURETHAN Type (DIN 74324) -** 25 Coils* Tipo **GIALLO** */ **YELLOW** type*	ø est. / *O.D.* 70 mm			-
13	**711807**	Tubo a spirale impianto aria in **POLIURETANO (DIN 74324)** - 25 Spire *Air coil - **POLYURETHAN Type (DIN 74324) -** 25 Coils* Tipo **NERO** */ **BLACK** type*	ø est. / *O.D.* 70 mm			-
14	**711808**	Tubo a spirale impianto aria in **POLIURETANO (DIN 74323)** - 21 Spire *Air coil - **POLYURETHAN Type (DIN 74323)** - 21 Coils* Con riparo **ROSSO** */ with **RED** shield*	ø est. / *O.D.* 105 mm	EUROTECH-EUROSTAR EUROTECH "CURSOR" EUROSTAR "CURSOR" EUROTRAKKER - STRALIS EUROTRAKKER "CURSOR"		41211250 42545899
15	**711809**	Tubo a spirale impianto aria in **POLIURETANO (DIN 74323)** - 21 Spire *Air coil - **POLYURETHAN Type (DIN 74323)** - 21 Coils* Con riparo **GIALLO** */ with **YELLOW** shield*	ø est. 105 mm *O.D. 105 mm*	EUROTECH-EUROSTAR EUROTECH "CURSOR" EUROSTAR "CURSOR" EUROTRAKKER - STRALIS EUROTRAKKER "CURSOR"		41211251 42545898

I marchi ed i nominativi dei costruttori come pure i riferimenti originali sono esposti a solo titolo indicativo in quanto i nostri particolari non sono originali
Manufacturer's names and part numbers in this catalogue are used for cross reference purposes only and do not imply anything about the origin or manufacturer of product.

1 COLLEGAMENTI ELETTRICI
ELECTRICAL COILS PLUGS AND SOCKETS



718415
1



2 - **718400**
3 - **718416**
4 - **718407**
5 - **718408**
6 - **718409**
7 - **718410**

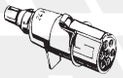

8 - **718405**
9 - **718401**
10 - **718406**
11 - **718402**
12 - **718403**
13 - **718404**



14 - **718411**
15 - **718412**
16 - **718413**
17 - **718414**

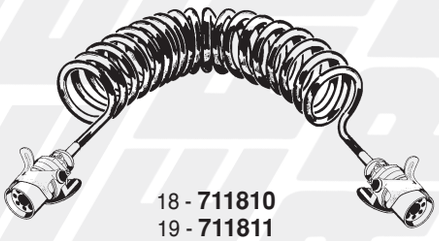

18 - **711810**
19 - **711811**
20 - **711812**



21 - **711814**
22 - **711815**
23 - **711803**

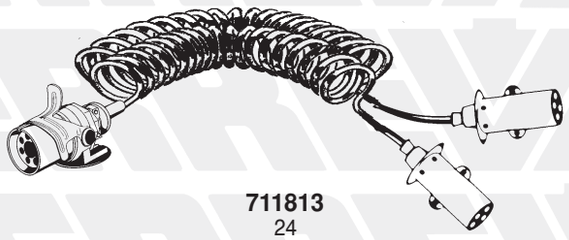

711813
24

2 TUBI FLESSIBILI ARIA / *AIR FLEXIBLE TUBES*



25 - **711598** mm. 700
26 - **711599** mm. 800
27 - **711600** mm. 900

3 VARIE / *MISCELLANEOUS*

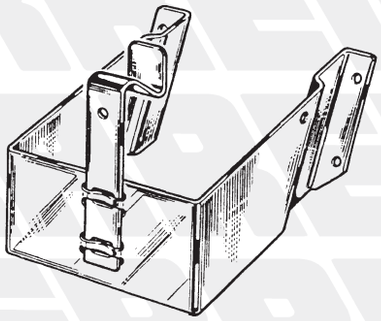

793031
30

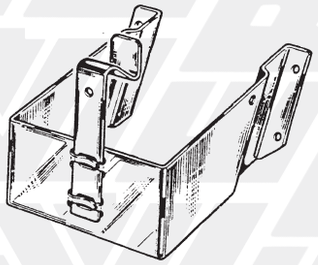

793030
31

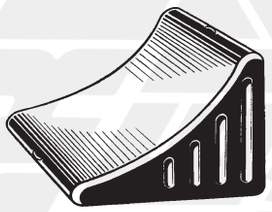

793020
28



793021
29



732340
32

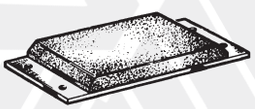

760103
33

FIG. *ITEM*	RIF. ERREVI *ERREVI REF.*	DESCRIZIONE PARTICOLARI *DESCRIPTION*		TIPO *VEHICLE MODEL*	RIF. ORIGINALE *ORIGINAL REF.*	
		1 COLLEGAMENTI ELETTRICI *ELECTRICAL COILS PLUGS AND SOCKETS*				
1	**718415**	Adattatore a **15 poli** - 24 V - tipo **N / S** / ***15 Core*** *adapter - 24 V* - ***N / S types***	ISO 12098			-
2	**718400**	Presa a **7 poli** - 24 V - in alluminio - attacchi lamellari - **tipo N** ***7 Pin*** *socket - 24 V alluminium - flat terminals* - ***N type***	ISO 1185 DIN 72579			-
3	**718416**	Presa a **7 poli** - 24 V - in alluminio - **attacchi filettati** - **tipo N** ***7 Pin*** *socket - 24 V alluminium* - ***screw terminals*** - ***N type***	ISO 1185 DIN 72579			-
4	**718407**	Presa a **7 poli** - 24 V - per **EBS** / ***7 Pin EBS*** *socket - 24 V*	ISO 7638			-
5	**718408**	Presa a **7 poli** - 24 V - per **EBS - attacchi filettati** ***7 Pin EBS*** *socket - 24 V* - ***screw terminals***	ISO 7638			-
6	**718409**	Presa a **15 poli** - 24 V / ***15 Pin*** *socket - 24 V*	ISO 12098			-
7	**718410**	Presa a **15 poli** - 24 V - **attacchi filettati** ***15 Pin*** *socket - 24 V* - ***screw terminals***	ISO 12098			-
8	**718405**	Spina a **7 poli** - 24 V - in alluminio - **attacchi filettati - tipo N** ***7 Pin*** *plug - 24 V alluminium* - ***screw terminals - N type***	ISO 1185 DIN 72579			-
9	**718401**	Spina a **7 poli** - 24 V - in alluminio - **attacchi lamellari - tipo N** ***7 Pin*** *plug - 24 V alluminium* - ***flat terminals - N type***	ISO 1185 DIN 72579			-
10	**718406**	Spina a **7 poli** - 24 V - in alluminio - **attacchi filettati - tipo S** ***7 Pin*** *plug - 24 V alluminium* - ***screw terminals - S type***	ISO 3731			-
11	**718402**	Spina a **7 poli** - 24 V - in termoplastica - **attacchi filettati - tipo N** **7 Pin** *plug - 24 V termoplastic* - ***screw terminals - N type***	ISO 1185 DIN 72579			-
12	**718403**	Spina a **7 poli** - 24 V - in termoplastica - **attacchi filettati - tipo S** ***7 Pin*** *plug - 24 V termoplastic* - ***screw terminals - S type***	ISO 3731			-
13	**718404**	Spina a **7 poli** - 24 V - in termoplastica **VERDE** - **attacchi filettati - tipo S** ***7 Pin*** *plug - 24 V* ***GREEN*** *termoplastic* - ***screw terminals - S type***	ISO 3731			-
14	**718411**	Spina a **7 poli** - 24 V - per **EBS** (con anti-arrotolamento) ***7 Pin EBS*** *plug - 24 V - with anti-kink bush for cable*	ISO 7638			-
15	**718412**	Spina a **7 poli** - 24 V - per **EBS** (con anti-arrotolamento) - **attacchi filettati** ***7 Pin EBS*** *plug - 24 V - with anti-kink bush for cable* - ***screw terminals***	ISO 7638			-
16	**718413**	Spina a **15 poli** - 24 V - (con anti-arrotolamento) ***15 Pin*** *plug - 24 V - with anti-kink bush for cable*	ISO 12098			-
17	**718414**	Spina a **15 poli** - 24 V - (con anti-arrotolamento) - **attacchi filettati** ***15 Pin*** *plug - 24 V - with anti-kink bush for cable* - ***screw terminals***	ISO 12098			-
18	**711810**	Tubo a spirale impianto elettrico con spine a **5 Poli per ABS** ***ABS*** *Electrical cable with ABS (**5 Pole**) plugs*	L= 4 mt. ISO 7638			-
19	**711811**	Tubo a spirale impianto elettrico con spine a **7 Poli per EBS** ***EBS*** *Electrical cable with EBS (**7 Pole**) plugs*	L= 4 mt. ISO 7638			-
20	**711812**	Tubo a spirale impianto elettrico con spine a **15 Poli** ***15 Pole*** *Electrical cable with 15 Pole plugs*	L= 3 mt. ISO 7638			-
21	**711814**	Tubo a spirale impianto elettrico con spine a **7 Poli - tipo N** ***7 Pole*** *electrical cable with* ***N type*** *24 V. plugs*	L= 3,5 mt. ISO 1185			-
22	**711815**	Tubo a spirale impianto elettrico con spine a **7 Poli - tipo S** ***7 Pole*** *electrical cable with* ***S type*** *24 V. plugs*	L= 3,5 mt. ISO 1185			-
23	**711803**	Tubo a spirale impianto elettrico - con spine a **7 Poli** in alluminio - **tipo N** *Trailer electrical cable with* ***7 Pole*** *plugs* - ***N type***	ISO 1185 ISO 3731			4634846
24	**711813**	Tubo a spirale impianto elettrico - con spina a **15 Poli** e **7 Poli - tipo N/S** *Trailer* ***15 Pole*** *adapter cable*	L=3,5 mt. ISO 1185-3731 12098			-
		2 TUBI FLESSIBILI ARIA *AIR FLEXIBLE TUBES*				
25	**711598**	Tubo flessibile per freni maschio/maschio / *Air flexible tube*	M22x1,5 L=700			-
26	**711599**	Tubo flessibile per freni maschio/maschio / *Air flexible tube*	M22x1,5 L=800			-
27	**711600**	Tubo flessibile per freni maschio/maschio / *Air flexible tube*	M22x1,5 L=900			-
		3 VARIE / *MISCELLANEOUS*				
28	**793020**	Calzatoia ruota tipo grande / *Wheel chock, large type*				-
29	**793021**	Calzatoia ruota tipo medio / *Wheel chock, medium type*				-
30	**793031**	Supporto per calzatoia tipo grande / *Wheel chock holder, large type*				-
31	**793030**	Supporto per calzatoia tipo medio / *Wheel chock holder, medium type*				-
32	**732340**	Gancio ad occhio aperto / *Hook*				-
33	**760103**	Tampone paracolpi per cassone / *Rubber pad*				0732401

I marchi ed i nominativi dei costruttori come pure i riferimenti originali sono esposti a solo titolo indicativo in quanto i nostri particolari non sono originali
Manufacturer's names and part numbers in this catalogue are used for cross reference purposes only and do not imply anything about the origin or manufacturer of product.

RIVETTI PER CEPPI FRENO
BRAKE LINING RIVETS

FIG. *ITEM*	RIF. ERREVI *ERREVI REF.*	DESCRIZIONE PARTICOLARI *DESCRIPTION*		TIPO *VEHICLE MODEL*	RIF. ORIGINALE *ORIGINAL REF.*	
1	**731367**	Rivetti in alluminio semiforati / *Aluminium - Semi-tubular*	ø 6x15 T ø 12			-
2	**731366**	Rivetti in alluminio semiforati / *Aluminium - Semi-tubular*	ø 6x18 T ø 12			-
3	**731365**	Rivetti in alluminio semiforati / *Aluminium - Semi-tubular*	ø 6x20 T ø 12			-
4	**731360**	Rivetti in alluminio semiforati / *Aluminium - Semi-tubular*	ø 8x18 T ø 16			-
5	**731354**	Rivetti in alluminio semiforati / *Aluminium - Semi-tubular*	ø 8x20 T ø 13			-
6	**731363**	Rivetti in alluminio semiforati / *Aluminium - Semi-tubular*	ø 8x20 T ø 16			-
7	**731355**	Rivetti in alluminio semiforati / *Aluminium - Semi-tubular*	ø 8x23 T ø 13			-
8	**731361**	Rivetti in alluminio semiforati / *Aluminium - Semi-tubular*	ø 8x23 T ø 16			-
9	**731481**	Rivetti in ottone semiforati / *Brass - Semi-tubular*	ø 5x15 T ø 12			-
10	**731482**	Rivetti in ottone semiforati / *Brass - Semi-tubular*	ø 5x16 T ø 12			-
11	**731370**	Rivetti in ottone semiforati / *Brass - Semi-tubular*	ø 6,3x14 T ø 12			-
12	**731451**	Rivetti in ottone semiforati / *Brass - Semi-tubular*	ø 6,3x16 T ø 12			-
13	**731368**	Rivetti in ottone semiforati / *Brass - Semi-tubular*	ø 6,3x17,4 T ø 12			-
14	**731450**	Rivetti in ottone semiforati / *Brass - Semi-tubular*	ø 6,3x18 T ø 12			-
15	**731369**	Rivetti in ottone semiforati / *Brass - Semi-tubular*	ø 6,3x20 T ø 12			-
16	**731483**	Rivetti in ottone semiforati / *Brass - Semi-tubular*	ø 6,6x18 T ø 12			-
17	**731452**	Rivetti in ottone tubolare / *Brass - Fully tubular*	ø 8x20 T ø 16			-
18	**731493**	Rivetti in ottone tubolare / *Brass - Fully tubular*	ø 8x16 T ø 15,5			-
19	**731494**	Rivetti in ottone tubolare / *Brass - Fully tubular*	ø 8x18 T ø 15,5			-
20	**731495**	Rivetti in ottone tubolare / *Brass - Fully tubular*	ø 8x20 T ø 15,5			-
21	**731454**	Rivetti in ottone tubolare / *Brass - Fully tubular*	ø 8x23 T ø 16			-
22	**731456**	Rivetti in rame tubolare / *Copper - Fully tubular*	ø 10x18 T ø 18			-
23	**731458**	Rivetti in rame semiforati / *Copper - Semi-tubolar*	ø 6,3x19 T ø 12			-
24	**731471**	Rivetti in ferro tubolare / *Iron - Fully tubular*	ø 8x22 T ø 13,5			-
25	**731472**	Rivetti in ferro tubolare / *Iron - Fully tubular*	ø 6,3x17,5 T ø 12			-
26	**731384**	Rivetti in ferro tubolare / *Iron - Fully tubular*	ø 6,3x20 T ø 12			-
27	**731473**	Rivetti in ferro tubolare / *Iron - Fully tubular*	ø 6,3x14,5 T ø 12 (doppio foro)			-
28	**731474**	Rivetti in ferro tubolare / *Iron - Fully tubular*	ø 8x16 T ø 15,5			-
29	**731475**	Rivetti in ferro tubolare / *Iron - Fully tubular*	ø 8x18 T ø 15,5			-
30	**731476**	Rivetti in ferro tubolare / *Iron - Fully tubular*	ø 8x20 T ø 15,5			-
31	**731477**	Rivetti in ferro tubolare / *Iron - Fully tubular*	ø 8x22 T ø 15,5			-
32	**731500**	Rivetti in ferro semiforati / *Iron - Semi-tubular*	ø 6,6x18 T ø 12			-

I marchi ed i nominativi dei costruttori come pure i riferimenti originali sono esposti a solo titolo indicativo in quanto i nostri particolari non sono originali
Manufacturer's names and part numbers in this catalogue are used for cross reference purposes only and do not imply anything about the origin or manufacturer of product.

FIG. *ITEM*	RIF. ERREVI *ERREVI REF.*	DESCRIZIONE PARTICOLARI *DESCRIPTION*		TIPO *VEHICLE MODEL*	RIF. ORIGINALE *ORIGINAL REF.*	
		1 INGRASSATORI / *GREASE FITTINGS*				
		 731371  731373  731374  731381				
1	**731371**	Ingrassatore diritto a punta / *Straight type*	M10x1			13407211
2	**731373**	Ingrassatore a 45° a punta / *45° Angle type*	M10x1			13407811
3	**731374**	Ingrassatore a 90° a punta / *90° Angle type*	M10x1			13408411
4	**731376**	Ingrassatore diritto a punta / *Straight type*	M8x1			-
5	**731377**	Ingrassatore a 45° a punta / *45° Angle type*	M8x1			-
6	**731381**	Ingrassatore diritto a punta / *Straight type*	M6x1			-
		2 STAFFE VARIE / *U BOLTS*				
7	**723717**	Staffa balestra Tonda con dadi / *U Bolt c/w nuts*	ø 20x90x220			-
8	**723723**	Staffa balestra Tonda con dadi / *U Bolt c/w nuts*	ø 20x90x280			-
9	**723734**	Staffa balestra Quadra con dadi / *U Bolt c/w nuts*	ø 20x100x120			-
10	**723736**	Staffa balestra Quadra con dadi / *U Bolt c/w nuts*	ø 20x100x130			-
11	**723738**	Staffa balestra Quadra con dadi / *U Bolt c/w nuts*	ø 20x100x150			-
12	**723746**	Staffa balestra Quadra con dadi / *U Bolt c/w nuts*	ø 20x100x230			-
13	**723748**	Staffa balestra Quadra con dadi / *U Bolt c/w nuts*	ø 20x100x250			-
14	**723752**	Staffa balestra Quadra con dadi / *U Bolt c/w nuts*	ø 20x100x280			-
15	**723756**	Staffa balestra Quadra con dadi / *U Bolt c/w nuts*	ø 20x100x300			-

I marchi ed i nominativi dei costruttori come pure i riferimenti originali sono esposti a solo titolo indicativo in quanto i nostri particolari non sono originali
Manufacturer's names and part numbers in this catalogue are used for cross reference purposes only and do not imply anything about the origin or manufacturer of product.

TAVOLE DI CONVERSIONE
CROSS-REFERENCES

O.E.M. – ERREVI

ACERBI-FRUEHAUF

RIF. ORIG. *ORIG. REF.*	RIF. ERREVI *ERREVI REF.*	PAGINA *PAGE*
100113	711992	7
100114	711911	7
402191	729412	7
402193	729411	7
402464	726315	7
402465	760106	7, 9
402466	760107	7, 9
402468	726216	7
402609	729220	7, 9
402619	729247	9
431245	723228	9
431255	729330	7
431495	726636	9
431510	720225	9
431512	720675	7
431702	713217	7
431703	713216	7
431704	712902	7
431705	711941	7
431706	720676	7
431707	760105	7, 9
431708	760109	7, 9
431709	730199	7
431750	730178	7
431751	730100	7
431775	760044	7
431776	760043	7
431776	760121	7
431784	723901	7
448002	718647	1, 3
448008	790286	1
448035	732734	1
448036	719575	1
448037	725762	1
448038	731650	1
448039	731091	1, 3
448040	740055	1, 3
448041	728413	1, 3
448042	732152	1, 3
448044	718645	1, 3
448055	730730	1
448056	728642	1
448057	713512	1
448060	790397	1
448061	727250	1
448062	729527	1
448063	730840	1, 3, 5
448065	719680	1
448066	719681	1
448073	719082	1
448075	729194	1
448076	729624	1, 3, 5
448077	727557	1
449412	PF9094	5
449415	729363	5
449418	713471	5
449419	729629	5
449437	PF9059	5
449442	729363	5
449443	730753	5
449444	713514	5
449445	713470	5
449450	729363	5
449554	730155	9
449555	790437	1, 3
449556	729194	3
449557	713500	3
449558	729693	3, 5
449559	729694	3, 5
449560	728641	3, 5
449561	730740	3
449562	723953	9
449563	723952	9
449566	719090	3, 5
449567	729330	9
449570	720221	9
449571	729454	9
449582	729339	9
449591	711995	3
449592	733052	1, 3
449593	726922	3
449594	740049	3
449595	719576	3
449596	731091	3
449600	727615	3
449602	711729	3
449603	719698	3
449604	719699	3
449617	725822	3
449624	729358	1, 3
449628	790439	3
449629	713500	3
449889	711788	3
448002S	711857	3
448002S	M11857	3
448035S	711900	1
448044S	711856	3
448044S	M11856	3
M001502	730155	9
M001715	726636	9
M001731	729330	9
M002564	729693	3, 5
M002629	730840	3, 5
M002866	719576	3
M002874	732152	3
M002890	740049	3
M002963	740055	3
M002971	728413	3
M002998	731091	3
M003028	719699	3
M003036	719698	3
M003087	726922	3
M003133	729194	3
M003141	729624	3, 5
M003168	728641	3, 5
M003176	790439	3
M006050	713500	3
M006093	718647	3
M006166	790437	1, 3
M006204	718645	3
M007851	713500	3
M007916	729694	3, 5
M008949	720221	9
M008978	729454	9
M009260	733052	1, 3
M009279	711995	3
M010498	730740	3
M010544	733053	1, 3
M010625	727615	3
M010676	711729	3
M012571	729629	5
M012628	719090	3, 5
M023387	725822	3
M050147	711788	3
M069018	713470	5
M069034	713514	5
M069123	729363	5
M069131	729363	5
M076170	727103	5
M076189	740069	5
M078157	713471	5
M078343	729358	3
M100419	730753	5
M100659	PF9059	5
CF102959	SE1000	1
CF104083	SE1002	1
M006093S	711857	3
M006093S	M11857	3

I marchi ed i nominativi dei costruttori come pure i riferimenti originali sono esposti a solo titolo indicativo in quanto i nostri particolari non sono originali
Manufacturer's names and part numbers in this catalogue are used for cross reference purposes only and do not imply anything about the origin or manufacturer of product.

RIF. ORIG. *ORIG. REF.*	RIF. ERREVI *ERREVI REF.*	PAGINA *PAGE*
M006204S	711856	3
M006204S	M11856	3
Z0008241	SE2040	5
128370012	721085	9
211020509	729275	9
220500003	730356	9
M91002704	PF9059	5
M91003501	K13140	1, 3
M91003501	K13142	1, 3
M91003503	K12130	1, 3
M91003503	K12132	1, 3
M200135-01	713470	5
M910001-01	PF9094	5
MBSK2490-4	711856	3
MBSK2490-4	M11856	3
MBSK2500-4	711857	3
MBSK2500-4	M11857	3
AJA0407-001	727250	1
AJA0476-001	719681	1
AJA0476-002	719680	1
AJA0491-002	729194	1
AJA0495-001	729624	1
AJA0504-001	728413	1
AJA0505-001	731091	1
AJA0506-001	740055	1
AJA0507-001	719575	1
AJA0508-001	718645	1
AJA0620-001	729527	1
AJA0725-001	730730	1
AJA0813-001	728642	1
AJB0026-001	790397	1
AJB0038-001	713512	1
AJB0119-001	732152	1
AJB0121-001	790286	1
AJB0335-001	790397	1
BJA0997-003	727557	1
ESP0804-001	731650	1
AEJA0442-001	732734	1
AEJA0558-001	725762	1
AEJA0577-001	719082	1
B-JA0323-001	760105	7, 9
ESP-06-02-02	729220	7, 9
ESP10-02-004	730840	1
U-JA0024-002	711941	7
U-JA0025-001	713217	7
U-JA0026-002	712902	7
U-JA0027-002	713216	7
U-JA0029-001	760043	7
U-JA0029-001	760121	7
U-JA0030-001	760109	7, 9

RIF. ORIG. *ORIG. REF.*	RIF. ERREVI *ERREVI REF.*	PAGINA *PAGE*
U-JA0032-001	760107	7, 9
U-JA0033-001	730199	7
U-JA0034-001	720676	7
U-JA0035-001	726315	7
U-JA0097-001	726216	7
U-JA0097-002	760106	7, 9
U-JA0935-002	723228	9
AEJA0442-001S	711900	1

ADIGE-VIBERTI

010303200	720658	237
012004902	760019	237
012004903	760018	237
125559107	731072	11
125559602	726899	11
125588104	711326	11
125589117	719530	11
125699112	713537	11
125747201	729017	11
125747215	729167	11
125779305	790359	11
128379403	721056	11
220025604	725817	11
220253605	732083	11
220253608	732061	11
220505503	730170	11
220506602	730166	237
220515501	730132	11
830400100	720566	237
840300200	732340	237
843000100	725632	237
843300200	730188	237
843300300	730147	237
843300500	730122	237
843600603	732344	237
845000100	732697	237
31S103310	725697	237
A1030002A	720120	237
A1030006A	732343	237
0103001000	720611	237

ARCOM - RIGO - CESCHI

107 R	725720	11
108 R	725719	11
118 R	730137	11
119 R	721043	11

AUSTERAS

99031024	721064	13
99271029	790381	13

RIF. ORIG. *ORIG. REF.*	RIF. ERREVI *ERREVI REF.*	PAGINA *PAGE*
99361002	718090	13, 259
99481001	725726	13
99481002	725727	13
99531007	729088	13
99871001	730145	13
99871002	730137	13

B.P.W.

Z0008241	SE2040	17, 19
0004010672	729659	23
0203121400	PF9059	17
0203121500	PF9094	17
0203121600	PF9094	17
0203121700	PF9059	17
0203142400	730382	89, 93
0203143800	730169	101
0203159800	730360	89, 93, 101
0203160600	730177	95, 101
0203166500	730178	101, 103
0203169000	730151	95, 97, 99, 101
0203273900	718189	21, 257
0203277000	718191	21, 259
0203277100	718191	21, 259
0203277400	718192	21, 259
0203277500	718192	21, 259
0203277800	718193	21, 259
0203277900	718193	21, 259
0203278600	718253	21, 262
0203362000	718098	21, 256
0233170100	SE1000	25, 27, 43, 53, 57, 73, 75, 87
0233170500	SE1000	25, 27, 43, 53, 57, 73, 75, 87
0233170500	SE2040	17, 19
0233170700	SE1002	87
0250237088	729471	91, 101
0252192310	729629	41, 55, 59, 67
0252208126	729330	97, 99, 101, 103
0252209126	729420	103
0254011301	726215	95
0256061290	740063	31, 33, 61, 77, 79
0256062290	740065	35, 37, 39, 47, 49, 51, 63, 65, 69, 71, 81, 83, 87
0256064090	740062	31, 33, 61, 77, 79
0256065890	740068	35, 37, 39, 51, 63, 65, 71, 87
0256066090	740064	47, 49, 51, 69, 71, 81, 83

I marchi ed i nominativi dei costruttori come pure i riferimenti originali sono esposti a solo titolo indicativo in quanto i nostri particolari non sono originali
Manufacturer's names and part numbers in this catalogue are used for cross reference purposes only and do not imply anything about the origin or manufacturer of product.

RIF. ORIG. *ORIG. REF.*	RIF. ERREVI *ERREVI REF.*	PAGINA *PAGE*
0256152290	729046	23, 29, 41, 45, 55, 59, 67
0256642657	730764	77
0256644657	730670	81
0256645700	730743	31, 33, 61, 77, 79
0256645800	730744	47, 49, 51, 69, 71, 81, 83
0256646800	730756	35, 63
0256647400	730759	35, 37, 51, 63, 71, 87
0256647700	730812	39, 65
0256779040	740073	31, 33, 61, 77, 79
0256780000	740039	47, 49, 51, 69, 71, 81, 83
0256786500	730853	37, 63, 87
0256787200	730854	39, 65
0256819800	726953	31, 33, 61, 77, 79
0256836200	726926	31, 33, 61, 77, 79
0256836300	726929	47, 49, 51, 69, 71, 81, 83
0260103560	728351	29, 41, 45, 55, 59, 67
0264051100	728646	55
0264059500	728609	55
0264065000	728635	29, 31, 33, 59, 61, 77, 79
0264067000	728647	55
0264076500	728640	37, 41, 45, 47, 49, 63, 67, 69, 81, 83, 87
0264076700	728640	35, 39, 51, 63, 65, 71
0264077500	728633	55
0264078500	728627	41
0264088000	728636	29, 31, 33, 59, 61, 77, 79
0264089000	728632	37, 45, 47, 49, 63, 67, 69, 81, 83, 87
0264089200	728632	35, 39, 51, 63, 65, 71
0264102200	728640	37, 51, 63, 71, 87
0264102300	728632	37, 51, 63, 71, 87
0264102400	728636	29, 77
0264102500	728635	29, 77
0264102600	728646	55
0264102700	728647	55
0300108050	731072	25, 41, 43, 53, 73, 75
0300114860	726251	97, 99
0300531380	726942	93
0301004150	726906	29, 59
0301005220	726908	45, 67
0301091530	733069	87
0301093330	726925	31, 33, 61, 77, 79
0301093340	726931	35, 47, 49, 51, 63, 69, 71, 81, 83
0303221530	727801	103
0308442020	731071	41, 57
0308446220	719530	25, 43, 53, 57
0308458050	731072	27, 43
0308471170	728326	31, 33, 47, 49, 61, 69, 77, 79, 81, 83
0308834010	713468	17
0308834017	713468	17
0308834020	713497	17
0308834030	713468	17
0308834037	713468	17
0308834040	713469	17
0308834047	713469	17
0308834060	713497	17
0308834067	713497	17
0308834070	713498	17
0308834077	713498	17
0308834080	713474	17
0308834087	713474	17
0308834090	713468	17
0308834097	713468	17
0308834100	713683	17
0308834107	713683	17
0308834130	713835	17
0308834137	713835	17
0308834160	713851	19
0308834167	713851	19
0308835010	713463	17
0308835017	713463	17
0308835030	713480	19, 39, 87
0308835050	713480	19, 39, 87
0308835057	713480	19, 39, 87
0308835120	713848	19, 39, 87
0308835127	713848	19, 39, 87
0308835128	713848	19, 39, 87
0309213440	K11450	73, 75
0309214450	K11420	73, 75
0309214450	K11422	73, 75
0309219540	K02030	57
0309219540	K02032	57
0309219550	K02030	57
0309219550	K02032	57
0309226480	K11260	25, 27
0309226480	K11262	25, 27
0309226570	K11260	25, 27
0309226570	K11262	25, 27
0309226700	K11260	25, 27
0309226700	K11262	25, 27
0309227010	K11270	43, 53
0309227010	K11272	43, 53
0309227010	K11274	43, 53
0309227020	K11270	43, 53
0309227020	K11272	43, 53
0309227020	K11274	43, 53
0309227060	K11270	43, 53
0309227060	K11272	43, 53
0309227060	K11274	43, 53
0309227150	K11270	43, 53
0309227150	K11272	43, 53
0309227150	K11274	43, 53
0309227220	K11270	43, 53
0309227220	K11272	43, 53
0309227220	K11274	43, 53
0310536110	790469	77
0310536120	790469	77
0310546200	790364	81
0310546290	790398	81
0310590020	790369	57
0310590040	790370	57
0310590050	790471	59, 61, 67
0310667620	790430	29, 31
0310677040	790324	41
0310677120	790324	41
0310677190	790324	41
0310677410	790324	41
0310677520	790300	45, 47, 55
0310677530	790300	45, 47, 55
0310677570	790395	45, 47
0310677590	790416	55
0310677630	790486	55
0310946060	790427	83
0310946400	790364	81
0310946490	790398	81
0310967130	790430	29, 31
0310967190	790441	33, 35, 37
0310967290	790600	37
0310967780	790496	33, 35, 37, 39
0310967790	790441	33, 35, 37, 39
0310967820	790430	29, 31
0310977160	790395	45, 47
0310977170	790399	49, 51
0310977180	790440	49, 51

I marchi ed i nominativi dei costruttori come pure i riferimenti originali sono esposti a solo titolo indicativo in quanto i nostri particolari non sono originali
Manufacturer's names and part numbers in this catalogue are used for cross reference purposes only and do not imply anything about the origin or manufacturer of product.

RIF. ORIG. *ORIG. REF.*	RIF. ERREVI *ERREVI REF.*	PAGINA *PAGE*
0310977300	790500	47
0310977420	790399	49, 51
0310977430	790440	49, 51
0310977440	790300	45, 47, 55
0310977460	790486	55
0310977720	790300	45, 47, 55
0310977770	790395	45, 47
0310990030	790495	57
0310990040	790472	61, 69, 71
0310990220	790369	57
0310990240	790370	57
0311200420	726062	23
0311200430	726063	23
0311222240	725692	73
0311233080	725818	25, 45, 53, 59, 67, 73
0311244340	725679	25, 41, 45, 53, 59, 67, 75
0311276080	725766	85
0311300280	726949	93
0311300501	726946	93
0311301340	726961	95
0311301370	726272	91, 93
0311301431	726247	93
0311301460	726962	95
0311301470	726959	95
0311303100	726945	89
0311304110	726271	91, 93
0311314010	728551	25, 41, 45, 53, 59, 67, 75
0311314040	728548	25, 45, 53
0311323010	726253	89, 91, 97, 99
0311390070	728981	103
0311394100	726258	91, 95, 99
0311398060	732706	101
0312043140	730539	25, 41, 45, 53, 59, 67, 75
0312045150	727310	35, 63
0312045160	727311	51, 71
0312047080	726907	37, 39, 63, 65, 87
0312048130	726909	47, 49, 51, 69, 71, 81, 83
0312048150	726577	35, 51, 63, 71
0313837034	723237	103
0313837054	723236	103
0313837094	723238	103
0313837174	722772	103
0313841010	722776	103
0313841014	722776	103
0313841050	722778	103

RIF. ORIG. *ORIG. REF.*	RIF. ERREVI *ERREVI REF.*	PAGINA *PAGE*
0313841054	722778	103
0313841114	723235	103
0313841144	723955	103
0313841170	722777	103
0313841174	722777	103
0313844012	722775	103
0313844013	722775	103
0313844014	722775	103
0313844044	722797	103
0313844084	722796	103
0313844090	722773	103
0313844093	722773	103
0313844094	722773	103
0313844124	723922	103
0313844154	723232	103
0313844180	722774	103
0313844183	722774	103
0313844184	722774	103
0313845030	722781	103
0313845034	722781	103
0313845050	722782	103
0313845070	722780	103
0313845074	722780	103
0313845080	722779	103
0313845084	722779	103
0316135070	726963	95, 99
0316435010	726260	89, 91, 93, 95, 97, 99
0316435020	726252	89, 91
0316435030	726944	89
0316435040	726947	89, 93
0316723020	726899	25, 43, 53, 57
0316723090	726902	27, 43
0316724010	726933	73
0317716250	720620	103
0318120080	726249	97, 99
0318802020	732184	27, 43, 57, 75
0318803060	732185	31, 33, 61, 77, 79
0318804080	732187	47, 49, 69, 81, 83
0318804100	732401	35, 39, 51, 63, 65, 71
0321205010	719080	55
0321223090	719081	29, 59, 77
0321224020	719028	41
0321224070	719084	45, 67, 81
0321224250	719040	31, 33, 61, 77, 79
0321225020	719080	55
0321225080	719041	33, 47, 69, 81
0321225310	719042	35, 47, 49, 51, 63, 69, 71, 83

RIF. ORIG. *ORIG. REF.*	RIF. ERREVI *ERREVI REF.*	PAGINA *PAGE*
0321225330	719042	35, 47, 49, 51, 63, 69, 71, 83
0321226010	719046	55
0321243102	713583	35
0322902090	726951	25, 45, 53, 59, 67, 75
0322902100	726950	25, 45, 53, 59, 67, 75
0322902180	726955	25, 45, 53
0322902190	726954	25, 45, 53
0326004060	729623	23, 29, 41, 45, 55, 59, 67, 77, 81
0326004120	729625	23, 29, 41, 45, 59, 67
0326014130	729334	89, 93, 101
0326015010	729330	89, 91, 93, 95, 97, 99, 101
0326216080	729678	29, 59, 77
0326217110	729677	55
0326217120	729645	41, 45, 67, 81
0326646020	729695	31, 33, 61, 77, 79
0326647030	729696	47, 49, 69, 81, 83
0327227200	713763	77
0327227410	713504	61, 77
0327227480	713336	61, 79
0327230340	713563	29
0327230350	713557	29
0327230410	713557	29
0327230810	713598	31
0327230870	713598	31
0327230950	713506	33
0327230970	713506	33
0327232030	713356	31, 33
0327243100	713583	35, 63
0327243102	713583	63
0327243110	713762	49, 51
0327243120	713762	49, 51
0327243140	713760	35
0327243142	713760	35
0327243200	713905	47
0327243280	713761	37, 87
0327243290	713941	37, 63, 87
0327243410	713338	39
0327243420	713962	39, 65
0327244210	713388	81
0327244210	713389	81
0327244210	713581	81
0327244240	713764	67
0327244300	713388	81
0327244300	713389	81

I marchi ed i nominativi dei costruttori come pure i riferimenti originali sono esposti a solo titolo indicativo in quanto i nostri particolari non sono originali
Manufacturer's names and part numbers in this catalogue are used for cross reference purposes only and do not imply anything about the origin or manufacturer of product.

RIF. ORIG. *ORIG. REF.*	RIF. ERREVI *ERREVI REF.*	PAGINA *PAGE*
0327244300	713581	81
0327244340	713505	69, 81
0327244400	713337	69, 71, 83
0327246110	713636	67
0327248320	713534	41
0327248330	713534	41
0327248460	713539	45
0327248780	713599	47
0327248970	713762	49
0327262270	713556	55
0328115030	726965	95
0328125040	726250	97, 99
0328125060	726254	97, 99
0328134120	726267	101
0328135160	726960	95
0328144250	726940	89
0328154140	726936	97
0328154180	726937	89, 91, 97, 99
0328154190	726248	93
0328154200	726941	93
0328163110	726263	99
0329623170	729895	23, 45, 55, 59, 67
0329633110	729362	23
0329633111	729362	23
0329633120	729354	23
0329633121	729354	23
0329633141	729355	23
0331008140	727252	47, 49, 51
0331008150	727251	31, 33, 59, 61, 77, 79
0331008180	727265	29, 59, 61, 77, 79
0331008240	727297	67
0331008241	727297	67
0331008260	727298	67, 69, 71, 81, 83
0331008261	727298	67, 69, 71, 81, 83
0331008510	727264	35, 37, 63, 87
0331008570	727320	39, 65
0331009340	727266	35, 63
0331009380	727325	87
0331030490	726259	91, 99
0331038200	730833	55
0331038210	730832	55
0331086060	730838	29
0331086070	730839	41, 45, 59, 67
0331097150	732674	41
0331097300	732672	45, 67
0331097310	732676	29, 59
0331097320	732677	29, 59
0331098140	732673	41
0331098210	732671	45, 67
0331099010	732669	55
0331099020	732670	55
0332030410	726943	93
0332032380	726957	93, 95, 99
0332032410	726958	93
0332032420	726948	93
0332033280	726905	89, 101
0332034510	726935	89, 91, 93, 97, 99
0332034530	726935	89, 91, 93, 97, 99
0332034550	726934	89
0332036080	726928	101
0332036120	726314	103
0332038290	732695	101
0332064010	726360	35, 47, 49, 51, 63, 69, 71, 81, 83
0332065050	726363	39, 65
0332073130	726359	31, 33, 61, 77, 79
0333134010	728398	73
0333134050	728410	25, 41, 43, 53, 57
0334014200	729464	89, 101
0334014230	729487	93, 101
0334014250	729488	93, 101
0334014330	729483	101
0334015150	729411	101, 103
0334015200	729414	101
0334015210	729412	101
0334015230	729438	101
0334015240	729413	101
0334015260	729430	101
0334015310	729432	93, 95, 99, 101
0334015370	729432	93, 95, 99, 101
0334015390	729431	101
0334015400	729432	93, 95, 99, 101
0334015410	729471	91, 101
0334105020	729472	93, 101
0334105030	729433	95, 101
0334105040	729470	97, 101
0334105050	729131	89, 101
0334521010	727802	103
0334523021	727803	103
0334523090	727804	103
0335000130	732150	25, 43, 53
0335000140	732150	73
0337007440	727067	81
0337007600	727055	31, 33, 61, 77, 79
0337007620	727057	47, 49, 51, 69, 71, 81, 83
0337007720	727056	51, 71
0337025160	726927	31, 33, 61, 77, 79
0337026220	726930	47, 49, 69, 81, 83
0337026240	726930	35, 47, 49, 51, 63, 69, 71, 81, 83
0339733060	732192	27, 43, 57
0339733070	732193	27, 43, 57
0339733080	732147	75
0339733090	732148	75
0339734110	732088	41
0339744060	732061	25, 43, 53, 57, 73
0339745100	732196	57
0500132010	726262	99
0500132020	726261	91, 99
0503221180	724082	101
0503221190	724083	101
0509113530	718674	73
0509114190	718548	73
0509114460	718652	73
0509114800	718653	75
0509115130	718657	75
0509119070	718650	57
0509119340	718654	57
0509126642	718632	25
0509127542	718543	41, 43, 53
0509127830	718656	43
0509146170	718655	27
0509290070	PF9167	19
0509290080	PF9171	19
0509290090	PF9167	19
0509290100	PF9165	17
0509290130	PF9228	19
0509703710	719609	85
0509703720	719610	85
0509705211	719648	45, 53
0509705221	719649	45, 53
0509705231	719670	25, 45, 53
0509705233	719670	25
0509705241	719669	25, 45, 53
0509705243	719669	25
0509705251	719651	59, 67
0509705261	719652	59, 67
0509705291	719693	45, 53
0509705301	719692	45, 53
0509705391	719683	59, 67
0509705401	719682	59, 67
0509760091	719671	75
0509760101	719672	75
0511390060	730913	101
0511392040	730357	85
0511393030	730328	101
0511396050	730100	101

I marchi ed i nominativi dei costruttori come pure i riferimenti originali sono esposti a solo titolo indicativo in quanto i nostri particolari non sono originali
Manufacturer's names and part numbers in this catalogue are used for cross reference purposes only and do not imply anything about the origin or manufacturer of product.

RIF. ORIG. *ORIG. REF.*	RIF. ERREVI *ERREVI REF.*	PAGINA *PAGE*
0511396060	730183	101, 103
0511397100	730205	101
0517452610	727554	25, 45
0517465130	727459	25, 41, 45, 53, 59, 67, 75
0517482240	727662	57, 75
0517482242	727662	57, 75
0517482243	727662	57, 75
0517482633	727611	27, 57, 75
0518905270	724065	103
0518913190	726964	95
0521225780	719100	37, 63, 87
0521225980	719120	39, 65
0526004120	729625	55
0526054090	729629	23, 45
0526054090	729657	23, 29, 77, 81
0526054141	729692	23
0526054190	729840	23
0526054190	729896	23
0526054211	729691	23
0529111130	760061	103
0531007300	727269	31, 33, 37, 63
0531007301	727269	31, 33, 37, 63
0531008440	727280	75
0531008441	727280	75
0535367080	713184	103
0535367090	713185	103
0536270010	PF9331	19
0536270020	PF9059	17
0537006480	727054	29, 59
0537007040	727083	55
0537007200	727082	55
0537007430	727053	45, 67
0537007650	727057	51, 71
0539726020	732182	25, 45, 53, 59, 67, 75
0539726030	732084	25, 41, 45, 53, 59, 67, 75
0539734170	732186	75
0539735030	732132	73
0539745140	732172	57
0539746070	732083	25, 41, 43, 53
0539746130	732188	57
0539758030	732181	27, 43
0544412010	718290	21, 256
0544413010	718099	21, 256
0544414010	718098	21, 256
0544415010	718094	21, 256
0544415110	718094	21, 256
0544416010	718097	21, 256

RIF. ORIG. *ORIG. REF.*	RIF. ERREVI *ERREVI REF.*	PAGINA *PAGE*
0544416110	718097	21, 256
0544420010	718189	21, 257
0544420040	718189	21, 257
0544420100	718189	21, 257
0544421040	718190	21, 257
0544421110	718190	21, 257
0544432010	718191	21, 259
0544432020	718191	21, 259
0544440010	718194	21, 263
0544442010	718282	21, 263
0544442020	718282	21, 263
0580151700	SE2071	19
0580151740	SE2071	19
0580152720	711948	27, 43, 57
0585700090	711831	97
0585700150	711841	97
0585700180	711832	89
0585700190	711838	89
0585700200	711839	93
0585700240	711083	95
0585700280	711066	89
0585700290	711069	89
0585700300	711072	93
0585700310	711074	93
0900061789	PF9227	19
0900061790	PF9227	19
0900061792	PF9228	19
0980100140	711357	25, 41, 43, 53, 59, 67, 75
0980100142	711910	27, 43, 53, 59, 67, 75
0980102130	750977	25, 43, 53, 59, 67
0980102170	728768	29, 59
0980102180	728769	45, 67
0980102200	728770	81
0980102200	PF9331	19
0980102350	711914	85
0980102400	711878	57
0980102400	M11878	57
0980102420	711869	75
0980102420	M11869	75
0980102470	750983	73
0980102570	PF9059	17
0980102640	711719	85
0980102720	728771	31, 33, 61, 77, 79
0980102750	PF9094	17
0980102910	728426	43, 75
0980102920	PF9059	17
0980102930	PF9094	17
0980106030	713933	31

RIF. ORIG. *ORIG. REF.*	RIF. ERREVI *ERREVI REF.*	PAGINA *PAGE*
0980106030	713953	31
0980106040	713384	47
0980106040	713943	47
0980106050	713934	33
0980106050	713954	33
0980106060	713386	49
0980106060	713961	49
0980106070	713935	35, 63
0980106070	713956	35, 63
0980106082	713387	51
0980106082	713940	51
0980106090	711700	25, 27, 43, 53, 75
0980106091	711700	25, 27, 43, 53, 75
0980106160	733069	87
0980106200	PF9059	17
0980106210	PF9094	17
0980106260	728773	35, 63
0980106280	711076	95
0980106290	711077	95
0980106350	PF9165	17
0980106360	PF9059	17
0980106430	PF9165	17
0980106440	PF9171	19
0980106450	PF9167	19
0980106500	713390	61, 77
0980106500	713391	61, 77
0980106520	713392	69, 81
0980106520	713393	69, 81
0980106540	713394	61, 79
0980106540	713395	61, 79
0980106560	713396	69, 83
0980106560	713397	69, 83
0980106580	713936	35
0980106580	713957	35
0980106602	713155	71
0980106602	713156	71
0980106620	713387	51
0980106620	713940	51
0980106640	713398	31, 33
0980106640	713399	31, 33
0980106720	713385	47
0980106720	713960	47
0980106770	711092	95
0980106790	750982	27, 43
0980106800	750984	75
0980106810	750985	57
0980106840	713386	49
0980106840	713961	49
0980106870	711830	97
0980106890	728772	47, 49, 69, 81, 83

I marchi ed i nominativi dei costruttori come pure i riferimenti originali sono esposti a solo titolo indicativo in quanto i nostri particolari non sono originali
Manufacturer's names and part numbers in this catalogue are used for cross reference purposes only and do not imply anything about the origin or manufacturer of product.

RIF. ORIG. *ORIG. REF.*	RIF. ERREVI *ERREVI REF.*	PAGINA *PAGE*
0980106920	711842	97
0980106950	PF9171	19
0980106960	PF9167	19
0980107020	711080	95
0980107030	711093	95
0980107040	728774	51, 71
0980107090	PF9165	17
0980107190	711794	89
0980107240	PF9165	17
0980107250	PF9167	19
0980107260	PF9171	19
0980107280	PF9167	19
0980107320	713937	37, 87
0980107320	713958	37, 87
0980107340	728775	37, 63, 87
0980107350	713942	37, 63, 87
0980107350	713959	37, 63, 87
0980107380	711059	89
0980107390	711894	27
0980107550	PF9227	19
0980107561	PF9227	19
0980107570	PF9228	19
0980107581	PF9228	19
0980107750	711094	99
0980107760	711836	99
0980107770	711119	99
0980107780	711843	99
0980107790	711067	89
0980107800	711837	89
0980107810	711070	93
0980107820	711840	93
0980107830	711075	93
0980107840	711073	93
0980107940	PF9227	19
0980107951	PF9227	19
0980107960	PF9228	19
0980107971	PF9228	19
0980108120	711058	101
0980108150	PF9165	17
0980108160	PF9171	19
0980108360	713381	39
0980108360	713382	39
0980108390	713379	39, 65
0980108390	713380	39, 65
0980108410	728776	39, 65
0980623180	729169	23, 29, 59, 67
0980623180	729179	23, 29, 77, 81
0980623220	729040	23, 41, 45, 55, 59, 67
0980623220	729180	23, 77, 81
0980623270	729178	23, 29, 59, 67
0980623280	729039	23, 41, 45, 55, 59, 67
0980623290	729897	23
9900000071	711712	25
9900000073	711363	45
9900000081	733065	57
9900000084	733063	73
9900000088	711714	25
9900000093	711711	27
9900000098	711733	43, 49
9900000109	733064	75
9900000123	733077	27
MBSK2000-4	711894	27
MBSK2000-4	M11894	27
MBSK2010-4	711864	43
MBSK2010-4	M11864	43
MBSK2430-4	711869	75
MBSK2430-4	M11869	75
MBSK2440-4	711878	57
MBSK2440-4	M11878	57
0327230350S	713932	29
0327230350S	713955	29
0327230410S	713932	29
0327230410S	713955	29
0327248460S	713383	45
0327248460S	713939	45
0509114190S	711867	73
0509114190S	M11867	73
0509114460S	711868	73
0509114460S	M11868	73
0509126642S	711862	25
0509126642S	M11862	25
0509127542S	711863	43, 53
0509127542S	M11863	43, 53
0509127830S	711864	43
0509127830S	M11864	43
0509146170S	711894	27
0509146170S	M11894	27

BARTOLETTI

13042	726219	239
13044	725587	239
13467	730692	239
32300150	727538	239
32580000	730178	239
32580030	730179	239
32580080	730205	239
51110010	720167	239
51110091	720143	239
51110100	720616	239
51110680	720616	239
53050440	725637	239
53050460	726045	239
65540270	726308	239
91100542	730692	239
91661006	730177	239

BATTAGLINO (B.P.W. ITALIA)

0624600	729088	15, 85
3727702	730145	15, 85
3767100	733059	15
3767110	733059	15
3787100	729367	85
3838000	725786	15
3843600	718632	15
Z0008241	SE2040	15
040020060	713754	15
040170040	730950	85
040290000	713874	15
041110000	712970	85
0233170500	SE2040	15

CARDI

01001200	730711	245
01001400	730712	245
01063700	726630	243
01063720	726630	243
08221000	760056	241
09200700	725666	245
09200900	725764	245
09218000	725639	241
09310100	730181	241
09310200	730182	243
09312000	730178	241
09312200	730100	243
09312700	730177	243
09340300	726018	241
25210004	729629	245
25210602	729643	245
25212067	729247	243
35210320	718624	245
35910100	729757	241
44012004	727452	245
44012020	727452	245
44012400	727453	245
58015700	732080	245
59520004	713543	245
61000102	727753	241

I marchi ed i nominativi dei costruttori come pure i riferimenti originali sono esposti a solo titolo indicativo in quanto i nostri particolari non sono originali
Manufacturer's names and part numbers in this catalogue are used for cross reference purposes only and do not imply anything about the origin or manufacturer of product.

RIF. ORIG. *ORIG. REF.*	RIF. ERREVI *ERREVI REF.*	PAGINA *PAGE*
62605100	719566	245
62615100	721066	241
62615500	721047	243
62620200	720501	241
62623000	721067	243
62623115	721078	243
62670600	720618	241
62671200	720619	241
74023072	726309	243
80700500	730189	241
80935200	723948	243
80940014	723112	241
80940016	723861	241
87105003	729165	245
87105104	729166	245
87414402	790273	245
87414502	790272	245
96110731	721080	243

CESCHI

52640	713757	105
050137	721046	105
050139	730137	105

JOST

SK 847	732190	255
SK 1259	730310	255
SK 1513	729473	255
SK 2006	730402	255
SK 2007	730403	255
KZ 0912-01	720819	255
KZ 1012-01	720820	255
SK 2105-19	727994	255
SK 2105-25	730311	255
SK 2106-67	727993	255
SK 2121-07	729434	255
SK 2121-15	711978	255
SK 2121-69	711944	255
SK 2421-78	711974	255
SK 3108-02	727995	255
SK 3205-06	727991	255
SK 3221-01	727998	255
KZE 1012-03	729475	255
SK 3221-50 Z	711945	255
JAE 01 104 000 12	713737	109
JAE 01 104 001 12	713588	109
JAE 01 209 000 50	729764	109
JAE 01 209 001 50	729770	109
JAE 02 103 088 48	730848	109
JAE 02 103 097 48	730849	109
JAE 02 503 004 20	719095	109
JAE 02 503 028 01	713922	109
JAE 02 503 028 01	713923	109
JAE 02 504 010 20	PF9059	109
JAE 02 504 070 20	PF9158	109
JAE 02 504 078 20	PF9094	109
JAE 02 504 100 55	SE2040	109
JAE 30 205 002 50	730365	109
JAE 30 205 004 76	726580	109
JAE 30 208 000 00	729460	109
JAE 946 334 05 15	727255	109
JAE 00 209 006 72 10	729659	109
JAE 01 208 024 71 10	729181	109

MERCEDES

Z0008241	SE2040	107
Z0008242	SE2047	107
0004210510	PF9059	107
0004210710	PF9094	107
0004210810	PF9094	107
0004214310	PF9059	107
0004215010	PF9094	107
0004215110	PF9094	107
0014210710	PF9094	107
0024207920	PF9094	107
0034202020	PF9059	107
0034203520	PF9059	107
6754230312	713668	107
9424212612	713588	107
A0004010672	729659	107
A0024204920	PF9059	107
A0024207820	PF9094	107
A0069816905	728661	107
A0079817005	728627	107
A0249974847	730778	107
A3273560120	719107	107
A3894010071	729181	107
A6563300088	729769	107
A6563320062	726273	107
A6754210012	713737	107
A6754210112	713737	107
A9423340301	713791	107
A9423341401	713791	107
A9424010271	729374	107
A9424212112	713588	107
A9433340080	730858	107
A9463340015	727258	107
A9463340615	727258	107
A9754230612	713668	107
A9423340301S	713343	107
A9423341401S	713343	107

MERITOR - R.O.R.

DSB2	PF9124	111, 127, 135
AXL112	711360	117
AXL117	711906	123
AXL122	711383	129
AXL125	711706	129, 141
AXL126	711734	119, 125
AXL132	711380	119, 123, 125
AXL140	711727	133, 141
AXLLM4	711707	133
3093531	PF9136	113
MBR5073	713476	111, 137
MBR5124	713478	111, 135, 143
MBR5186	713890	113
MBR9000	713813	113
MBR9001	713802	113
MBR9002	713812	113
MBR9003	713814	113
MBR9004	713478	111, 135, 143
MBR9008	713678	113
MBR9011	713805	113
MBR9014	713701	111, 137
MBR9017	713473	111, 127
MBR9018	713476	111, 137
MBR9020	713889	113
MCK1139	750939	135, 137, 143
MCK1192	750937	127, 135
MCK1238	750938	143
MDP1388	PF9125	111, 143
MDP3124	PF9124	111, 127, 135
MDP5052	PF9136	113
MDP5053	PF9137	113
MDP5057	PF9125	111, 143
MDP5059	PF9131	111, 113, 135, 143
MDP5060	PF9131	111, 113, 135, 143
MDP5073	PF9131	111, 113, 135, 143
MDP5076	PF9124	111, 127, 135
MDP5089	PF9137	113
MDP5093	PF9169	111, 113, 137
MDP5097	PF9131	111, 113, 135, 143
MDP5100	PF9169	111, 113, 137
MDP5103	PF9169	111, 113, 137
MDP5117	PF9211	111
14203219	713767	121, 125
14203219	713929	121, 125

I marchi ed i nominativi dei costruttori come pure i riferimenti originali sono esposti a solo titolo indicativo in quanto i nostri particolari non sono originali
Manufacturer's names and part numbers in this catalogue are used for cross reference purposes only and do not imply anything about the origin or manufacturer of product.

RIF. ORIG. *ORIG. REF.*	RIF. ERREVI *ERREVI REF.*	PAGINA *PAGE*
14204561	713766	117
14204561	713928	117
14204562	713766	117
14204562	713928	117
14210885	713377	117
14210885	713378	117
14210885	713765	117
14219784	713626	129
14219784	713927	129
14224262	713375	127
14224262	713376	127
14224748	713507	131
14224748	713925	131
14225425	713633	135, 137
14225425	713924	135, 137
14225494	713358	131
14226120	713642	139
14226120	713931	139
14226121	713643	143
14226121	713930	143
14226492	713643	143
14226492	713930	143
14227483	713771	135
14227483	713926	135
15025412	718610	117
15200007	718614	117
15204595	732704	119, 123, 125
15205191	718620	119
15205533	718616	119, 129
15209713	718651	125
15213430	732704	119, 123, 125, 129, 133, 141
15220224	732709	129
15221163	733050	119, 129
15224518	733055	119, 131, 139
15224812	711921	133
15224821	732709	133, 141
15224931	728428	133
15225842	733066	131, 139
15226262	711921	133
15226632	728428	133
19015798	713212	147
19015799	713213	147
21006511	729625	117
21006512	729046	117, 121, 125
21006585	732705	117, 121
21006610	728413	117, 119, 121, 123, 125, 129, 141
21006614	731091	119, 121
21008062	733047	117
21008063	733047	117
21011745	730196	147
21011746	730198	147
21015626	720674	147
21016382	740059	147
21016666	725695	117, 119, 125
21018986	790170	117, 139
21019026	729170	117, 121, 125
21020676	730197	147
21020678	726356	147
21020750	713520	121, 125
21020776	K04050	123
21020776	K04052	123
21020818	727019	117, 121, 127
21020997	729018	117, 121, 125, 139
21021114	790249	139
21021284	790170	117, 139
21022167	729019	117, 139
21022348	732169	121, 123
21023389	732152	117, 119
21023758	740055	117, 119, 121, 123, 125, 129, 133, 141
21200794	K30310	119, 141
21200794	K30312	119, 141
21200795	K30310	119, 141
21200795	K30312	119, 141
21200920	733048	117
21200921	733048	117
21202094	720673	147
21202104	730199	147
21202329	733049	121, 123
21202330	733049	121, 123
21202627	719078	117, 121, 125, 127
21202754	719676	119
21202755	719677	119
21202756	726913	119, 121, 123, 125
21203099	729625	121, 125
21203219	713566	121, 125
21204561	713554	117
21204562	713554	117
21204703	725816	117, 145
21204849	730497	129, 133, 141
21204932	722785	147
21205193	728412	129
21205194	732151	119, 123, 125, 129, 133
21205204	728411	117, 121, 123
21205571	729653	117, 121, 125, 127
21206000	720671	147
21206056	725151	147
21206225	723913	147
21206355	729370	139
21209702	719688	125
21209703	719689	125
21209705	733051	125
21209706	733051	125
21209710	K22230	125
21209710	K22232	125
21209711	K22230	125
21209711	K22232	125
21209712	732170	125
21209990	725694	119, 123, 125, 145
21210215	732084	129
21210819	729654	117, 121, 125, 127
21210885	713377	117
21210885	713378	117
21210885	713765	117
21211378	730829	117, 121, 125, 127
21211385	730583	119, 129, 131, 139
21211966	790442	125
21212308	719688	121, 123
21212309	719689	121, 123
21212425	729456	145
21212426	730207	145
21212472	718090	115, 259
21212512	760050	147
21212569	721046	145
21212570	730137	145
21213033	727284	121, 123, 125
21213034	PF9124	127
21213316	727260	133, 141
21215131	727558	117, 119, 121, 123, 125, 129
21215601	730177	149
21215641	722723	149
21215647	729419	149
21215648	729247	149
21215650	725152	149
21215651	729230	149
21215653	729441	149
21215655	729440	149

I marchi ed i nominativi dei costruttori come pure i riferimenti originali sono esposti a solo titolo indicativo in quanto i nostri particolari non sono originali
Manufacturer's names and part numbers in this catalogue are used for cross reference purposes only and do not imply anything about the origin or manufacturer of product.

RIF. ORIG. *ORIG. REF.*	RIF. ERREVI *ERREVI REF.*	PAGINA *PAGE*
21217569	727612	129
21218643	729629	127, 129, 131, 135, 137
21218645	729812	127, 129, 131, 135, 137, 139, 143
21219257	719676	119
21219258	719677	119
21219301	719594	145
21219302	719595	145
21219335	719688	125
21219336	719689	125
21220048	732170	117, 119
21220132	729350	129, 131, 135, 137
21220158	730716	129
21220171	728424	123, 125, 129, 133
21220183	790287	129, 131
21220647	733050	119
21220648	733050	119
21220668	730498	129, 141
21220719	730582	119, 129, 131, 139
21220726	727020	129
21220727	719086	129
21220759	729689	129
21220859	732180	123
21220969	729359	129, 131, 135, 137
21221028	728423	129, 141
21221061	727021	129
21221062	730841	129
21221064	727283	129
21221065	730497	129, 141
21221065	730509	141
21221065	730548	141
21221070	719684	129
21221071	719685	129
21221194	719687	129
21221195	719686	129
21221224	732170	117, 119, 125, 129, 133
21221567	733056	119, 139
21221568	733056	119, 139
21222221	726367	151
21222230	729459	149, 151
21222231	729449	151
21222233	729457	151
21222234	729437	151
21222287	726368	151
21222326	723235	151
21222327	723955	149, 151
21222609	730177	151
21222690	726366	151
21222694	727630	117, 119, 121, 123, 125, 133, 141
21223127	732400	129
21223339	718197	115, 259
21223694	727630	117, 119, 121, 123, 125, 141
21223742	730320	151
21223744	729439	151
21223749	730321	151
21223797	730841	129
21223928	723231	151
21224262	713357	127
21224263	713473	111, 127
21224386	726369	149, 151
21224456	729377	127
21224522	733054	119, 131, 139
21224663	730278	151
21224669	726361	131, 135, 137
21224673	719089	131, 135, 137
21224730	730509	133, 141
21224754	730915	151
21224759	730844	131, 135, 137
21224762	729697	131, 135, 137
21224795	719598	133
21224796	719599	133
21224864	729452	131, 135, 137, 139, 143
21224865	732403	131, 135, 137
21224957	729378	127
21225100	729095	135, 143
21225103	730359	149
21225115	713476	111, 135, 137
21225116	727285	135
21225151	723955	149, 151
21225154	729442	149
21225155	729459	149
21225156	726371	149, 151
21225157	726370	149, 151
21225159	729232	149
21225162	726369	149
21225653	729629	139
21225663	723541	151
21225837	733055	131
21226003	729700	139, 143
21226019	723231	151
21226038	719092	139, 143
21226090	726362	139, 143
21226117	732189	143
21226119	730851	139, 143
21226340	729373	143
21226395	729629	131, 135, 137
21226396	729628	143
21226397	729812	129, 131, 135, 137
21226478	729372	143
21226479	729371	143
21226663	726274	149
21227080	719588	133
21227081	719589	133
21227082	719580	133
21227083	719581	133
21227205	730958	151
21227263	729095	135, 143
21227349	713476	111, 135, 137
21228663	726371	149
21228664	726370	149
21229249	727630	117, 119, 121, 123, 125, 133, 141
21229287	727631	129
21229290	727619	117, 119, 121, 123, 125
21230041	730946	149
21239249	727630	133
41224965	718264	115, 261
41225080	718265	115, 262
41225763	718265	115, 262
41225765	718264	115, 261
41226806	718286	115, 260
41226807	718272	115, 260
41226810	718270	115, 260
41226811	718288	115, 260
41227562	718281	115, 259
41227563	718281	115, 259
41227566	718285	115, 260
41227567	718268	115, 260
41227568	718292	115, 261
41227569	718291	115, 261
41227570	718287	115, 260
41227571	718269	115, 260
41227572	718311	115, 260
41227573	718310	115, 260
41227574	718313	115, 261
41227575	718312	115, 261
41227867	718315	115, 261

I marchi ed i nominativi dei costruttori come pure i riferimenti originali sono esposti a solo titolo indicativo in quanto i nostri particolari non sono originali
Manufacturer's names and part numbers in this catalogue are used for cross reference purposes only and do not imply anything about the origin or manufacturer of product.

RIF. ORIG. *ORIG. REF.*	RIF. ERREVI *ERREVI REF.*	PAGINA *PAGE*
41227868	718314	115, 261
41229062	718272	115, 260
41229063	718286	115, 260
41229066	718270	115, 260
41229067	718288	115, 260
41229070	718294	115, 262
41229071	718293	115, 262
41229074	718289	115, 261
41229075	718271	115, 261
41229267	718294	115, 262
41229268	718293	115, 262
41229271	718289	115, 261
41229272	718271	115, 261
41231055	718264	115, 261
41231059	718265	115, 262
41231073	718285	115, 260
41231074	718268	115, 260
41231077	718292	115, 261
41231078	718291	115, 261
41231081	718287	115, 260
41231082	718269	115, 260
41231085	718311	115, 260
41231086	718310	115, 260
41231087	718313	115, 261
41231088	718312	115, 261
41231089	718315	115, 261
41231090	718314	115, 261
41231594	718272	115, 260
41231595	718286	115, 260
41231607	718271	115, 261
68323210	713814	113
68323231	713812	113
68323233	713802	113
68323552	713678	113
68323740	713805	113
68323825	713478	111, 135, 143
68324665	PF9169	111, 113, 137
68325372	713701	111, 137
68325408	SE2057	111, 113
99041035	728641	121, 125, 127
99041045	728640	121, 125, 127
99041067	728649	129
99041068	728635	129
99041075	728645	131, 135, 137
99504001	740060	117, 119, 121, 123
99513008	726215	151
99527003	729330	151
99527004	729333	149, 151
MPBK041K	711052	149

RIF. ORIG. *ORIG. REF.*	RIF. ERREVI *ERREVI REF.*	PAGINA *PAGE*
15205191S	711879	119
15205191S	711908	141
15205191S	718620	141
15205191S	M11879	119
15205191S	M11908	141
15205533S	711895	119
15205533S	711907	129, 141
15205533S	718616	141
15205533S	M11895	119
15205533S	M11907	129, 141
15206005B	718644	123
15209713S	711886	125
15209713S	M11886	125
15224724S	718662	133
19016378A	760053	147
21006610A	728425	117, 119, 121, 123, 125, 129
21016381S	720672	147
21016666A	725695	121, 123
21018963S	790415	121
21018986V	790170	117, 139
21020818M	727019	125
21200321A	730745	117, 121, 125, 127, 131, 135, 137, 139, 143
21200321B	730710	117, 121, 125
21200790B	K08090	119, 129, 141
21200790B	K08092	119, 129, 141
21200791B	K08090	119, 129, 141
21200791B	K08092	119, 129, 141
21203141A	760052	147
21205193G	728412	119, 123, 125, 141
21209701S	790386	125
21209723S	790415	121
21211030S	790386	125
21212413B	725746	145
21212456B	725747	145
21220183V	790287	129, 131
21221070S	719684	141
21221071S	719685	141
21221162S	713592	129
21221194S	719687	141
21221195S	719686	141
21224717R	K12320	133
21224717R	K12322	133
21224718R	K12320	133
21224718R	K12322	133
2260K1155	730548	133, 141
99041035B	728641	117

RIF. ORIG. *ORIG. REF.*	RIF. ERREVI *ERREVI REF.*	PAGINA *PAGE*
99041035S	728641	139, 143
99041045B	728640	117
15206005BS	711880	123
15206005BS	M11880	123
15224724SS	711905	133
15224724SS	M11905	133
21021114AV	790249	117, 139
MBSK1000-4	711895	119
MBSK1000-4	M11895	119
MBSK1010-4	711879	119
MBSK1010-4	M11879	119
MBSK1040-4	711905	133
MBSK1040-4	M11905	133
21224865PK5	732403	135, 137
21226117PK5	732189	139, 143
A23105Q1213	732710	133, 141
MBR90185073	713476	135
21220171PK20	728424	141
21221224PK10	732170	141
21205194PK100	732151	141

MINERVA

10997	730731	251
306253	720070	251
306659	728570	251
00201033	726090	251

O/CAVA-OMR

99004302	728398	155
99006101	731071	153
99009101	729643	153, 155
99016001	726892	153, 155
99016002	726893	153, 155
99016301	719028	153, 155
99019001	718543	153
99019002	718548	155
99030002	732084	153, 155
99030101	732088	153
99030202	732132	155
99034001	730539	153, 155
99035001	727546	155
99035004	727549	153
99041003	730670	155
99041004	730689	153
99048004	725692	155
99048009	726062	153
99060002	729048	153
99060401	729046	153, 155
99065001	729625	153, 155
99065003	729624	153, 155

I marchi ed i nominativi dei costruttori come pure i riferimenti originali sono esposti a solo titolo indicativo in quanto i nostri particolari non sono originali
Manufacturer's names and part numbers in this catalogue are used for cross reference purposes only and do not imply anything about the origin or manufacturer of product.

RIF. ORIG. *ORIG. REF.*	RIF. ERREVI *ERREVI REF.*	PAGINA *PAGE*
99082001	728640	153, 155
99082002	728627	153, 155
99082003	728628	153
99082004	728630	153
TOF1048N1	790332	155
TOF1343N1	790398	155
M0F0978NF1	713534	153
M0F0979NF1	713535	153
T0F0959NA1	790324	153
TOF0895NA1	790326	155

S.A.F.

Z0008241	SE2040	157, 159, 179, 181
Z0008242	SE2047	159, 179, 181
1011004000	729771	161, 167, 169, 173, 193
1011004001	729771	161, 167, 169, 173, 193
1011004002	729771	161, 167, 169, 173, 193
1011005900	729860	171, 191
1011007001	729738	165, 187, 189
1011007101	729739	165, 187, 189
1011008500	729768	175, 177, 183, 195, 197, 199
1011008600	729767	175, 177, 183, 195, 197, 199
1011008700	729766	179, 181
1011008800	729765	179, 181
1022100300	726637	205
1022100301	726637	205
1022100302	726637	205
1057006600	K20770	163, 169, 177, 185, 197
1057006600	K20772	163, 169, 177, 185, 197
1057241310	K11270	173, 191, 193
1057241310	K11272	173, 191, 193
1057301310	K11270	173, 191, 193
1057301310	K11272	173, 191, 193
1057306600	K20770	163, 169, 177, 185, 197
1057306600	K20772	163, 169, 177, 185, 197
1064006002	790443	171, 173, 191, 193
1064010801	790295	163, 167, 169, 173, 177, 185, 193, 197
1064013000	790443	171, 173, 191, 193
1064016500	790489	201
1064018500	790489	201
1064019700	790296	201
1064023600	790443	171, 173, 191, 193
1064023601	790443	171, 173, 191, 193
1064026001	790295	163, 167, 169, 173, 177, 185, 193, 197
1064026002	790295	163, 167, 169, 173, 177, 185, 193, 197
1064027000	790290	163, 169, 177, 185, 189, 197
1064027001	790290	163, 169, 177, 185, 189, 197
1064027300	790490	161, 175, 195
1093000500	730823	173, 193
1093001200	730813	171, 191
1101200100	726576	203, 205
1123000101	726575	203, 205
1146200402	713335	179
1151000800	726698	161, 163, 167, 169, 177, 185, 189, 197
1151001300	726699	161, 175, 195
1217001900	719857	187, 189, 191, 193, 195, 197
1230010602	725611	171, 173, 191, 193
1230010603	725611	171, 173, 191, 193
1230010604	725611	171, 173, 191, 193
1265000700	728417	171, 173, 191, 193
1265001900	728429	161, 163, 167, 169, 175, 177, 185, 189, 195, 197
1303107410	729360	161, 163, 167, 169, 171, 175, 177, 185, 189, 191, 197
1303107411	729360	161, 163, 167, 169, 171, 175, 177, 185, 189, 191, 197
1303107412	729360	161, 163, 167, 169, 171, 175, 177, 185, 189, 191, 197
1303107413	729360	161, 163, 167, 169, 171, 175, 177, 185, 189, 191, 197
1303107414	729360	161, 163, 167, 169, 171, 175, 177, 185, 189, 191, 197
1303107510	729361	161, 163, 169, 175, 177, 195, 197
1303107511	729361	161, 163, 169, 175, 177, 195, 197
1303107512	729361	161, 163, 169, 175, 177, 195, 197
1303111811	729366	179, 181, 183, 199
1303112010	729376	179, 181, 183, 199
1304001600	719018	173, 193
1304004601	719016	171, 191
1307112900	713951	171, 191
1307112901	713951	171, 191
1307115910	713331	169, 189
1331009800	726572	203, 205
1331019500	726572	203
1331501200	760073	205
1331501201	760073	205
1345000600	726966	171, 173, 191, 193
1345000800	726373	161, 167, 169, 173, 193
1345000801	726373	161, 167, 169, 173, 193
1345002000	726391	171, 191
1368009101	726956	171, 191
1402006401	723545	205
1402006425	723545	205
1402006501	723546	205
1402006525	723546	205
1402006901	723544	205
1402006925	723544	205
1402007101	723542	205
1402007125	723542	205

I marchi ed i nominativi dei costruttori come pure i riferimenti originali sono esposti a solo titolo indicativo in quanto i nostri particolari non sono originali
Manufacturer's names and part numbers in this catalogue are used for cross reference purposes only and do not imply anything about the origin or manufacturer of product.

RIF. ORIG. *ORIG. REF.*	RIF. ERREVI *ERREVI REF.*	PAGINA *PAGE*
1402007201	723543	205
1402007225	723543	205
1447003600	732203	165, 167, 169, 171, 173, 189, 191
1447003800	732116	171, 173, 191, 193
1447005800	732197	163, 185
1447005801	732197	161, 167, 169, 177, 189, 197
1447006000	732171	161, 175, 195
2011004001	729771	161, 167, 169, 173, 193
2175003700	727558	165, 167, 169, 171, 173, 189, 191
2175020600	727558	165, 167, 169, 171, 173, 189, 191
2175029400	727558	165, 167, 169, 171, 173, 189, 191
2205000300	713223	187, 189, 191, 193, 195, 197
2205000400	713224	187, 189, 191, 193, 195, 197
2262110202	719592	201
2262110302	719593	201
2307106300	713649	173, 193
3005000902	750061	173
3005003703	750060	173
3005011701	750056	171
3005013500	750070	191, 193
3005013900	750071	191, 193
3005014100	733057	163
3005014700	750055	171
3005016100	733067	161, 175
3005017100	733070	161
3005017300	733058	163, 167, 169, 177
3005017700	750054	185, 189, 197
3005018300	750053	195
3029023100	SE1000	201
3029023200	SE1001	201
3029023300	SE1041	201
3054005200	718698	171, 173, 191, 193
3054005300	718699	173, 191, 193
3054012000	718683	163, 167, 169, 177, 185, 189, 197
3054012200	718684	163, 169, 177, 185, 197
3054012901	718700	161, 175, 195
3057000600	PF9318	201
3057007700	PF9059	157, 159, 179, 181
3057007701	PF9059	157, 159, 179, 181
3057007800	PF9094	157, 159, 179, 181, 183
3057007900	PF9059	157, 159, 179, 181
3057008000	PF9126	157, 159, 179, 181
3057008001	PF9126	157, 159, 179, 181
3057008400	PF9162	157, 159, 179, 181
3057008401	PF9162	157, 159, 179, 181
3057008500	PF9158	157, 159, 179, 181, 183, 199
3057008501	PF9158	159
3057009600	PF9500	157, 159
3057301200	K11260	171, 173, 191, 193
3057301200	K11262	171, 173, 191, 193
3057312400	K95150	161, 175, 195
3057312410	K95152	161, 175, 195
3057317900	PF9143	201
3057391300	K11270	173, 191, 193
3057391300	K11272	173, 191, 193
3057392400	K95150	161, 175, 195
3057392410	K95152	161, 175, 195
3057396000	K83840	163, 167, 169, 177, 185, 189, 197
3057396000	K83842	163, 167, 169, 177, 185, 189, 197
3057396600	K20770	163, 169, 177, 185, 197
3057396600	K20772	163, 169, 177, 185, 197
3079001500	713801	159
3079001501	713801	159
3079001600	713816	159
3079001601	713816	159
3213002301	728409	171, 173, 191, 193
3213002302	728409	171, 173, 191, 193
3268000600	711180	201
3268003400	711909	161, 165, 175
3268003500	750058	171, 173
3268004700	711730	161, 165, 167, 169, 175, 177
3268004800	711766	161, 165, 167, 169, 177
3268005000	711766	161, 165, 167, 169, 177
3302104000	729385	201
3302104500	729384	173, 193
3304007200	719099	163, 185
3304008600	719110	161, 167, 169, 189
3304008602	719110	161, 167, 169, 189
3304010200	719098	175, 181, 183, 195, 199
3304010201	719098	175, 181, 183, 195, 199
3304010202	719098	175, 181, 183, 195, 199
3304012200	719098	177, 197
3304012201	719098	177, 197
3304012202	719098	177, 197
3307115900	713332	169, 189
3307115900	713333	169, 189
3307115901	713332	169, 189
3307115901	713333	169, 189
3307116600	713329	167
3307116600	713330	167
3307116601	713329	167
3307116601	713330	167
3307205600	713320	161
3307205600	713792	161
3307300300	713322	163, 185
3307300300	713499	163, 185
3307300300	713645	163, 185
3307300600	713322	163, 185
3307300600	713499	163, 185
3307300600	713645	163, 185
3307300601	713499	163, 185
3307300601	713645	163, 185
3307303000	713321	181
3307303000	713756	181
3307303001	713321	181
3307303001	713756	181
3307303002	713321	181

I marchi ed i nominativi dei costruttori come pure i riferimenti originali sono esposti a solo titolo indicativo in quanto i nostri particolari non sono originali
Manufacturer's names and part numbers in this catalogue are used for cross reference purposes only and do not imply anything about the origin or manufacturer of product.

RIF. ORIG. *ORIG. REF.*	RIF. ERREVI *ERREVI REF.*	PAGINA *PAGE*
3307303002	713756	181
3307303003	713321	181
3307303003	713756	181
3307304300	713323	177, 197
3307304300	713788	177, 197
3307304301	713323	177, 197
3307304301	713788	177, 197
3307304302	713323	177, 197
3307304302	713788	177, 197
3307304500	713325	183, 199
3307304500	713790	183, 199
3307304501	713325	183, 199
3307304502	713325	183, 199
3307304600	713326	175, 195
3307304600	713327	175, 195
3307304601	713326	175, 195
3307304601	713327	175, 195
3307305600	713324	183, 199
3307305600	713789	183, 199
3307305601	713324	183, 199
3307305601	713789	183, 199
3307305602	713324	183, 199
3307305602	713789	183, 199
3307305603	713324	183, 199
3307305603	713789	183, 199
3317000400	750057	171, 173, 193
3317001100	711765	165, 177, 187, 197
3317001600	711765	161, 167, 169, 175, 177, 189, 195, 197
3341206211	711844	203
3401006500	723546	205
3401006900	723544	205
3424200100	SE2072	201
3424200600	SE2047	159, 179, 181
3424203300	SE2040	157, 159, 179, 181
3434301200	728597	163, 185
3434301600	728712	161, 167, 169, 189
3434301800	728600	181
3434301900	728714	175, 177, 195, 197
3434302000	728714	175, 177, 183, 195, 197, 199
3434302001	728714	175, 177, 183, 195, 197, 199
3434332600	750991	203
3434361300	711861	201
3434363600	750059	171
3434363601	750059	171
3434363900	711790	165
3434365000	713334	179
3434365000	713640	179
3434365200	750976	167, 169
3434365300	711858	163, 167, 169, 177, 185, 189, 197
3434365300	M11858	163, 167, 169, 177, 185, 189, 197
3434365400	711859	163, 169, 177, 185, 197
3434365400	M11859	163, 169, 177, 185, 197
3434365500	750009	161, 175, 195
3434365500	M50009	161, 175, 195
3434365700	711721	187, 189, 191, 193, 195, 197
3434381400	750949	183, 199
3434382700	750994	183
3434382701	750994	183
3454106560	718191	201, 259
3454106760	718192	201, 259
3454106960	718193	201, 259
3454108160	718191	201, 259
3454108260	718192	201, 259
4011003901	729772	161, 167, 169, 173, 193
4029100101	727281	167, 169, 189
4029100200	SE1000	201
4029104200	SE1001	201
4029106100	727326	161, 175
4029106300	727256	181
4029106400	SE1041	201
4029106900	727282	175, 195
4029107000	727263	177, 197
4029107100	SE1092	201
4057427700	PF9331	201
4057427800	PF9094	157, 159, 179, 181, 183
4079000300	713462	159
4079000301	713462	159
4079000400	713467	157
4079000500	713465	159, 179
4079000501	713465	159, 179
4079000502	713465	159, 179
4079000700	713472	157, 179
4079000701	713472	157, 179
4079000703	713472	157, 179
4079001000	713712	157, 181
4079001001	713712	157, 181
4079001002	713712	157, 181
4079001003	713712	157, 181
4079001004	713712	157, 181
4079001300	713479	157, 181, 183, 199
4079001301	713479	157, 181, 183, 199
4079001302	713479	157, 181, 183, 199
4079001303	713479	157, 181, 183, 199
4079001304	713479	157, 181, 183, 199
4079001400	713875	159
4079001500	713801	159
4079001501	713801	159
4079001700	713800	159, 199
4079001701	713800	159, 199
4079001800	713817	159, 183
4079001801	713817	159, 183
4101200200	726574	203
4123000200	726573	203
4175020800	727647	201
4175020900	727646	201
4175024900	727629	201
4177301000	730155	205
4177302600	730345	203
4177302800	730329	203
4199100200	728564	161, 165, 167, 169, 175, 177, 187, 189, 195, 197
4200006000	728640	173, 193
4200100600	728641	173, 193
4230017000	725788	187, 189, 191, 193, 195, 197
4230017600	725781	165, 187
4230018000	725782	161, 165, 175, 187, 189, 195, 197
4247301200	729657	161, 163, 167, 169, 171, 173, 175, 177, 179, 181, 183, 185, 189, 191, 193, 195, 197, 199

I marchi ed i nominativi dei costruttori come pure i riferimenti originali sono esposti a solo titolo indicativo in quanto i nostri particolari non sono originali
Manufacturer's names and part numbers in this catalogue are used for cross reference purposes only and do not imply anything about the origin or manufacturer of product.

RIF. ORIG. *ORIG. REF.*	RIF. ERREVI *ERREVI REF.*	PAGINA *PAGE*
4247301201	729657	161, 163, 167, 169, 171, 173, 175, 177, 179, 181, 183, 185, 189, 191, 193, 195, 197, 199
4247402280	729330	203, 205
4247404080	729530	203, 205
4247404410	729233	203
4304009300	719094	179
4304010200	719098	175, 177, 181, 183, 195, 197, 199
4304010201	719098	175, 177, 181, 183, 195, 197, 199
4315005200	740037	165, 187
4331502900	732695	203
4342001180	729531	205
4342003110	729531	205
4342004710	729813	203
4343104888	720221	203, 205
4343201288	729469	205
4343203488	729467	205
4343205510	729445	203
4343206288	729468	203
4343280110	729448	179
4343280210	729444	203
4343280310	729443	203
4373000300	730777	201
4373000500	730776	171, 191
4373001000	730775	201
4373003501	730745	161, 167, 169, 173, 189, 193
4375100512	729447	181, 183, 199
4375100911	729132	183, 199
4375100912	729132	183, 199
4405207100	760072	205
4454105800	718190	201, 257
4454106560	718191	201, 259
4454107730	718194	201, 263
4454107764	718200	201, 263
5317002300	PF9059	157, 159, 179, 181
5317002400	PF9094	157, 159, 179, 181
5317007800	PF9094	157, 183
MBSK2450-4	711858	163, 167, 169, 177, 185, 189, 197
MBSK2450-4	M11858	163, 167, 169, 177, 185, 189, 197
MBSK2460-4	711859	163, 169, 177, 185, 197
MBSK2460-4	M11859	163, 169, 177, 185, 197
04200002700	728733	201
04200101000	728732	171, 191
3054005200S	750010	171, 173, 191, 193
3054005200S	M50010	171, 173, 191, 193
3054005300S	750011	173, 191, 193
3054005300S	M50011	173, 191, 193
3307115900S	713331	169, 189
3307115901S	713331	169, 189
3307116600S	713328	167
3307116601S	713328	167
3434365300S	711731	163, 167, 169, 177, 185, 189, 197
3434365400S	711731	163, 167, 169, 177, 185, 189, 197
4177302600S	711999	203
4177302800S	711763	203

SCHMITZ

011717	729860	207
017424	729789	207
017425	729788	207
017870	713738	207
050408	718189	257
051214	SE1043	207
051368	SE1060	207
1002689	713334	207
1002689	713640	207
1003457	713334	207
1003457	713640	207
1008055	729479	207
1008452	PF9158	207
1061572	729479	207
1086695	729479	207
1086696	729479	207
1088133	713846	207
1090820	SE1092	207
1105625	PF9158	207
1161593	PF9158	207
1176816	713738	207
100167600	713334	207
100167600	713640	207
100167601	713334	207
100167601	713640	207
0520010006	713738	207
7788005000	SE1000	207
7788047000	SE1000	207
7788075000	SE1000	207

SIRMAC

F28533700	730100	207
F28907200	721072	207
F28916300	725757	207
F28948400	725758	207

STEFEN

1514	732730	211
1518	732731	211
1538	730209	209, 211
1590	730207	209, 211
071000900A	729478	209, 211
GF006010022A	711736	209
GF006010023A	711737	211
N0501000101A	732731	211
N0501000301A	725746	209, 211
N0502000101A	732730	211
N0502000301A	725747	209, 211

TECMA

04021039	721081	211
04027002	730257	211
04033001	725769	211
04033002	725770	211

UMBERTO PIACENZA

0205096	760025	247
0205098	760026	247
0206408	720613	247
0207230	730166	247
0207231	730176	247
0207235	730177	247
0210620	760034	247
0210626	760035	247
0210631	760035	247
0732401	760103	247, 269
0220188R	730096	247

VIBERTI

R156	729220	235
R5185	727038	233

I marchi ed i nominativi dei costruttori come pure i riferimenti originali sono esposti a solo titolo indicativo in quanto i nostri particolari non sono originali
Manufacturer's names and part numbers in this catalogue are used for cross reference purposes only and do not imply anything about the origin or manufacturer of product.

RIF. ORIG. *ORIG. REF.*	RIF. ERREVI *ERREVI REF.*	PAGINA *PAGE*
R5187	727039	219, 233
R8418	720067	235
R8468	726304	235
R8892	725570	235
R9159	724630	235
M10231	732344	233
R12541	726050	233
R18197	726053	233
R19105	725576	235
R19696	720060	233
R22403	726292	235
R26333	732064	233
M 10232	732343	233
R 19691	727771	233
R 19694	727772	233
R 19695	727773	233
UR 10218	732340	233
112349207	720820	255
112359301	724705	221, 223, 225, 229, 231
121017701	791506	215
121018913	791525	215
121018919	791505	215
121179101	727038	233
121188101	727765	219, 233
121188201	727757	219
121189903	726044	219
121231103	727777	219
121231104	727778	219
125799310	729260	219, 221, 223, 225, 231
128359101	724630	235
128370012	721085	227
128370014	720225	221
128379305	721063	225, 231
128379403	721056	225, 231
128379405	721071	221, 227, 231
128379504	720115	225, 231
128379506	720114	219, 221, 223
128379602	720067	235
128379611	721074	227, 231
128399102	725143	229
128399104	725141	221, 223, 225, 231
128399106	725142	225, 229, 231
128399123	726350	227, 231
128411249	760006	225, 229
128411250	760005	225, 229
128411267	760111	229
128411268	760110	229
128411275	760008	229
128651110	712661	225, 231
128651111	712661	231
129501105	727926	221, 223, 225, 229
201010132	729082	219
201010133	729080	219
201010149	729136	221, 223, 225, 231
201020506	729306	221, 223
201030114	726351	227, 231
201060023	729247	221
201603132	723109	221, 223
201603155	723861	225, 231
201603156	723521	225, 231
201603157	723109	223, 225
201603160	723113	225, 227, 231
201603163	723112	231
201603173	723114	227, 231
201603177	723865	231
201603184	723865	225
201603191	723224	221, 227, 231
201603194	723113	231
201605003	723224	221
211020401	729220	221, 227, 231, 233, 235
211020509	729275	227, 231
211030103	726304	235
211030113	726292	235
220015302	726053	219, 233
220015403	726068	219
220015501	726050	219, 233
220015607	725571	235
220015608	725570	235
220015701	725576	235
220144002	730069	221
220185701	720060	219, 233
220255801	732064	219, 233
220286507	726952	225
220500002	730279	221
220500003	730356	227
220504501	730172	225
220505502	730163	229
220505503	730170	221, 225, 231
220505508	730194	225, 231
220505601	730177	221, 227, 231
220506501	730162	229
220506503	730192	227, 231
220506602	730166	225, 231
220506605	730195	225, 231
229350002	726072	221, 223, 225, 229, 231
229400001	730049	221, 223, 225, 229, 231
312837001	720098	229
312837003	720115	229
312837007	720115	223
312837008	720116	223
312837009	720117	229
320101001	729136	223, 229
320160003	723108	229
320160004	723108	223
320160012	723115	223
320160013	723112	223
320160015	723114	229
320161007	721708	229

ZORZI

51510002	723951	249
542100293	760200	249

I marchi ed i nominativi dei costruttori come pure i riferimenti originali sono esposti a solo titolo indicativo in quanto i nostri particolari non sono originali
Manufacturer's names and part numbers in this catalogue are used for cross reference purposes only and do not imply anything about the origin or manufacturer of product.

INDICE RIFERIMENTI
NUMERICAL INDEX

S.p.A.

RIF. ERREVI *ERREVI REF.*	PAGINA *PAGE*
711050	109
711052	149
711058	101
711059	89
711066	89
711067	89
711069	89
711070	93
711072	93
711073	93
711074	93
711075	93
711076	95
711077	95
711080	95
711083	95
711090	13
711091	13
711092	95
711093	95
711094	99
711119	99
711174	11
711177	11
711180	201
711187	233
711260	105
711303	207
711308	145, 209
711309	209
711310	207
711326	11, 25, 43, 53, 57
711331	13
711332	15
711333	15
711335	207
711354	105
711357	25, 41, 43, 53, 59, 67, 75
711360	117
711363	45
711377	211
711380	119, 123, 125
711383	129
711598	269
711599	269
711600	269
711700	25, 27, 43, 53, 75
711706	129, 141
711707	133
711711	27
711712	25
711714	25
711719	85
711721	187, 189, 191, 193, 195, 197
711727	133, 141
711729	3
711730	161, 165, 167, 169, 175, 177
711731	163, 167, 169, 177, 185, 189, 197
711733	43, 49
711734	119, 125
711736	209
711737	211
711763	203
711765	161, 165, 167, 169, 175, 177, 187, 189, 195, 197
711766	161, 165, 167, 169, 177
711788	3
711790	165
711794	89
711800	267
711801	267
711802	267
711803	269
711804	267
711805	267
711806	267
711807	267
711808	267
711809	267
711810	269
711811	269
711812	269
711813	269
711814	269
711815	269
711830	97
711831	97
711832	89
711833	91
711834	91
711836	99
711837	89
711838	89
711839	93
711840	93
711841	97
711842	97
711843	99
711844	203
711856	3
711857	3
711858	163, 167, 169, 177, 185, 189, 197
711859	163, 169, 177, 185, 197
711860	89
711861	201
711862	25
711863	43, 53
711864	43
711867	73
711868	73
711869	75
711878	57
711879	119
711880	123
711886	125
711887	13
711888	13
711894	27
711895	119
711900	1
711901	1
711905	133
711906	123
711907	129, 141
711908	141
711909	161, 165, 175
711910	27, 43, 53, 59, 67, 75
711911	7
711913	147
711914	85
711916	105
711917	209
711918	209
711919	211
711920	251
711921	133
711922	133, 141
711924	209
711926	145, 209
711929	209
711930	209
711941	7
711944	255
711945	255
711947	217
711948	27, 43, 57
711960	145, 209
711964	13
711972	251
711974	255
711978	255
711980	219, 233
711981	219
711982	219
711983	237
711984	241
711985	241
711989	251
711990	105
711992	7
711993	211
711994	211
711995	3
711996	147
711997	85
711998	85
711999	203
712661	225, 231
712902	7
712970	85
712988	105
713155	71
713156	71
713184	103
713185	103
713212	147
713213	147
713216	7
713217	7
713223	187, 189, 191, 193, 195, 197
713224	187, 189, 191, 193, 195, 197
713320	161
713321	181
713322	163, 185
713323	177, 197
713324	183, 199
713325	183, 199
713326	175, 195
713327	175, 195
713328	167
713329	167
713330	167
713331	169, 189
713332	169, 189

I marchi ed i nominativi dei costruttori come pure i riferimenti originali sono esposti a solo titolo indicativo in quanto i nostri particolari non sono originali
Manufacturer's names and part numbers in this catalogue are used for cross reference purposes only and do not imply anything about the origin or manufacturer of product.

RIF. ERREVI *ERREVI REF.*	PAGINA *PAGE*
713333	169, 189
713334	179, 207
713335	179
713336	61, 79
713337	69, 71, 83
713338	39
713343	107
713356	31, 33
713357	127
713358	131
713375	127
713376	127
713377	117
713378	117
713379	39, 65
713380	39, 65
713381	39
713382	39
713383	45
713384	47
713385	47
713386	49
713387	51
713388	81
713389	81
713390	61, 77
713391	61, 77
713392	69, 81
713393	69, 81
713394	61, 79
713395	61, 79
713396	69, 83
713397	69, 83
713398	31, 33
713399	31, 33
713462	159
713463	17
713465	159, 179
713467	157
713468	17
713469	17
713470	5
713471	5
713472	157, 179
713473	111, 127
713474	17
713476	111, 135, 137
713478	111, 135, 143
713479	157, 181, 183, 199
713480	19, 39, 87
713497	17
713498	17
713499	163, 185
713500	3
713504	61, 77
713505	69, 81
713506	33
713507	131
713512	1
713514	5
713520	121, 125
713522	139
713523	143
713534	41, 153
713535	153
713537	11
713539	45
713543	245
713554	117
713556	55
713557	29
713563	29
713566	121, 125
713568	155
713581	81
713583	35, 63
713588	107, 109
713592	129
713598	31
713599	47
713626	129
713627	131
713632	135, 137
713633	135, 137
713636	67
713640	179, 207
713642	139
713643	143
713645	163, 185
713649	173, 193
713668	107
713678	113
713683	17
713701	111, 137
713712	157, 181
713737	107, 109
713738	207
713754	15
713755	181
713756	181
713757	105
713760	35
713761	37, 87
713762	49, 51
713763	77
713764	67
713765	117
713766	117
713767	121, 125
713770	135
713771	135
713788	177, 197
713789	183, 199
713790	183, 199
713791	107
713792	161
713800	159, 199
713801	159
713802	113
713805	113
713812	113
713813	113
713814	113
713816	159
713817	159, 183
713835	17
713846	207
713848	19, 39, 87
713851	19
713874	15
713875	159
713889	113
713890	113
713905	47
713922	109
713923	109
713924	135, 137
713925	131
713926	135
713927	129
713928	117
713929	121, 125
713930	143
713931	139
713932	29
713933	31
713934	33
713935	35, 63
713936	35
713937	37, 87
713939	45
713940	51
713941	37, 63, 87
713942	37, 63, 87
713943	47
713951	171, 191
713953	31
713954	33
713955	29
713956	35, 63
713957	35
713958	37, 87
713959	37, 63, 87
713960	47
713961	49
713962	39, 65
718088	258
718090	13, 115, 259
718094	21, 256
718097	21, 256
718098	21, 256
718099	21, 256
718100	265
718101	265
718103	265
718110	265
718111	265
718112	265
718113	265
718114	265
718166	257
718171	267
718172	267
718173	267
718174	267
718180	257
718181	257
718184	257
718186	258
718187	258
718188	258
718189	21, 257
718190	21, 201, 257
718191	21, 201, 259
718192	21, 201, 259
718193	21, 201, 259
718194	21, 201, 263
718195	265
718196	265
718197	115, 259
718198	115, 259
718199	207, 263
718200	201, 263
718250	263

I marchi ed i nominativi dei costruttori come pure i riferimenti originali sono esposti a solo titolo indicativo in quanto i nostri particolari non sono originali
Manufacturer's names and part numbers in this catalogue are used for cross reference purposes only and do not imply anything about the origin or manufacturer of product.

RIF. ERREVI *ERREVI REF.*	PAGINA *PAGE*
718251	263
718252	263
718253	21, 262
718254	262
718255	262
718256	262
718257	262
718258	262
718259	262
718260	257
718261	257
718262	257
718263	257
718264	115, 261
718265	115, 262
718266	259
718267	259
718268	115, 260
718269	115, 260
718270	115, 260
718271	115, 261
718272	115, 260
718273	258
718274	258
718275	258
718276	258
718277	258
718278	258
718279	258
718280	258
718281	115, 259
718282	21, 263
718283	263
718284	263
718285	115, 260
718286	115, 260
718287	115, 260
718288	115, 260
718289	115, 261
718290	21, 256
718291	115, 261
718292	115, 261
718293	115, 262
718294	115, 262
718295	258
718296	258
718297	258
718298	258
718299	257
718310	115, 260
718311	115, 260
718312	115, 261
718313	115, 261
718314	115, 261
718315	115, 261
718316	258
718317	258
718400	269
718401	269
718402	269
718403	269
718404	269
718405	269
718406	269
718407	269
718408	269
718409	269
718410	269
718411	269
718412	269
718413	269
718414	269
718415	269
718416	269
718543	41, 43, 53, 153
718548	73, 155
718610	117
718614	117
718616	119, 129, 141
718620	119, 141
718622	245
718624	245
718632	15, 25
718644	123
718645	1, 3
718647	1, 3
718650	57
718651	125
718652	73
718653	75
718654	57
718655	27
718656	43
718657	75
718662	133
718674	73
718683	163, 167, 169, 177, 185, 189, 197
718684	163, 169, 177, 185, 197
718698	171, 173, 191, 193
718699	173, 191, 193
718700	161, 175, 195
719016	171, 191
719018	173, 193
719019	45, 67
719028	41, 153, 155
719040	31, 33, 61, 77, 79
719041	33, 47, 69, 81
719042	35, 47, 49, 51, 63, 69, 71, 83
719046	55
719078	117, 121, 125, 127
719080	55
719081	29, 59, 77
719082	1
719084	45, 67, 81, 155
719086	129
719089	131, 135, 137
719090	3, 5
719092	139, 143
719094	179
719095	109
719098	175, 177, 181, 183, 195, 197, 199
719099	163, 185
719100	37, 63, 87
719107	107
719110	161, 167, 169, 189
719120	39, 65
719530	11, 25, 43, 53, 57
719566	245
719575	1
719576	3
719580	133
719581	133
719588	133
719589	133
719592	201
719593	201
719594	145
719595	145
719598	133
719599	133
719609	85
719610	85
719648	45, 53
719649	45, 53
719651	59, 67
719652	59, 67
719669	25, 45, 53
719670	25, 45, 53
719671	75
719672	75
719676	119
719677	119
719680	1
719681	1
719682	59, 67
719683	59, 67
719684	129, 141
719685	129, 141
719686	129, 141
719687	129, 141
719688	121, 123, 125
719689	121, 123, 125
719692	45, 53
719693	45, 53
719698	3
719699	3
719857	187, 189, 191, 193, 195, 197
720060	219, 233
720067	235
720070	251
720073	251
720074	251
720075	251
720098	229
720099	219
720114	219, 221, 223
720115	223, 225, 229, 231
720116	223
720117	229
720120	237
720140	239
720143	239
720167	239
720176	237
720221	9, 203, 205
720225	9, 221
720501	241
720559	241
720566	237
720578	249
720587	249
720611	237
720613	247
720616	239
720618	241
720619	241
720620	103
720657	249
720658	237

I marchi ed i nominativi dei costruttori come pure i riferimenti originali sono esposti a solo titolo indicativo in quanto i nostri particolari non sono originali
Manufacturer's names and part numbers in this catalogue are used for cross reference purposes only and do not imply anything about the origin or manufacturer of product.

RIF. ERREVI *ERREVI REF.*	PAGINA *PAGE*
720667	249
720668	249
720671	147
720672	147
720673	147
720674	147
720675	7
720676	7
720677	251
720678	251
720679	251
720806	255
720818	255
720819	255
720820	255
721043	11
721046	105, 145
721047	243
721056	11, 225, 231
721063	225, 231
721064	13
721066	241
721067	243
721071	221, 227, 231, 247
721072	207
721074	227, 231
721078	243
721080	243
721081	211
721085	9, 227
721708	221, 223, 229, 235
721713	235
721715	235
721762	239
721765	239
722723	149
722772	103
722773	103
722774	103
722775	103
722776	103
722777	103
722778	103
722779	103
722780	103
722781	103
722782	103
722785	147
722796	103
722797	103
723062	239
723068	223
723101	235
723108	223, 229
723109	221, 223, 225, 229
723112	223, 231, 241
723113	223, 225, 227, 231
723114	227, 229, 231, 241
723115	223
723165	239, 247
723200	239
723201	239
723224	221, 227, 231
723226	239
723228	9
723229	9
723230	239
723231	151
723232	103
723235	103, 151
723236	103
723237	103
723238	103
723509	249
723510	249
723515	249
723521	225, 231, 241
723541	151
723542	205
723543	205
723544	205
723545	205
723546	205
723717	271
723723	271
723734	271
723736	271
723738	271
723746	271
723748	271
723752	271
723756	271
723817	237
723818	237
723861	225, 231, 241
723865	225, 231
723901	7
723913	147
723914	147, 237
723922	103, 249
723924	239
723948	243
723951	249
723952	9
723953	9
723955	103, 149, 151
724065	103
724082	101
724083	101
724630	235
724705	221, 223, 225, 229, 231
725141	221, 223, 225, 231
725142	225, 229, 231
725143	229
725151	147
725152	149
725532	251
725570	235
725571	235
725576	235
725587	239
725611	171, 173, 191, 193
725632	237
725637	239
725639	241
725643	249
725666	245
725679	25, 41, 45, 53, 59, 67, 75
725692	73, 155
725694	119, 123, 125, 145
725695	117, 119, 121, 123, 125
725697	237
725699	251
725700	251
725719	11
725720	11
725726	13
725727	13
725746	145, 207, 209, 211
725747	145, 209, 211
725748	209
725757	207
725758	207
725762	1
725764	245
725766	85
725769	211
725770	211
725781	165, 187
725782	161, 165, 175, 187, 189, 195, 197
725786	15
725788	187, 189, 191, 193, 195, 197
725816	117, 145
725817	11
725818	25, 45, 53, 59, 67, 73
725821	255
725822	3
726009	105
726018	241
726034	217, 219, 233
726035	219, 233
726044	217, 219, 237, 239, 241, 249
726045	239
726047	217
726048	217
726049	219, 237, 239, 241, 249
726050	219, 233, 251
726051	219, 233
726053	219, 233, 251
726062	23, 153
726063	23
726068	219
726072	221, 223, 225, 229, 231
726090	251
726091	251
726092	251
726190	233
726191	233, 251
726192	233
726215	95, 151
726216	7
726218	239
726219	239
726220	239
726247	93
726248	93
726249	97, 99
726250	97, 99
726251	97, 99
726252	89, 91
726253	89, 91, 97, 99
726254	97, 99
726258	91, 95, 99
726259	91, 99
726260	89, 91, 93, 95, 97, 99

I marchi ed i nominativi dei costruttori come pure i riferimenti originali sono esposti a solo titolo indicativo in quanto i nostri particolari non sono originali
Manufacturer's names and part numbers in this catalogue are used for cross reference purposes only and do not imply anything about the origin or manufacturer of product.

RIF. ERREVI *ERREVI REF.*	PAGINA *PAGE*
726261	91, 99
726262	99
726263	99
726267	101
726271	91, 93
726272	91, 93
726273	107
726274	149
726275	109
726292	235
726301	235
726302	235
726303	235
726304	235
726308	239
726309	243
726314	103
726315	7
726350	227, 231
726351	227, 231
726356	147
726359	31, 33, 61, 77, 79
726360	35, 47, 49, 51, 63, 69, 71, 81, 83
726361	131, 135, 137
726362	139, 143
726363	39, 65
726366	151
726367	151
726368	151
726369	149, 151
726370	149, 151
726371	149, 151
726373	161, 167, 169, 173, 193
726391	171, 191
726535	155
726565	217, 219, 233
726572	203, 205
726573	203
726574	203
726575	203, 205
726576	203, 205
726577	35, 51, 63, 71
726580	109
726630	243
726636	9
726637	9, 205
726698	161, 163, 167, 169, 177, 185, 189, 197
726699	161, 175, 195
726892	153, 155
726893	153, 155
726899	11, 25, 43, 53, 57
726902	27, 43
726905	89, 101
726906	29, 59
726907	37, 39, 63, 65, 87
726908	45, 67
726909	47, 49, 51, 69, 71, 81, 83
726913	119, 121, 123, 125
726922	3
726925	31, 33, 61, 77, 79
726926	31, 33, 61, 77, 79
726927	31, 33, 61, 77, 79
726928	101
726929	47, 49, 51, 69, 71, 81, 83
726930	35, 47, 49, 51, 63, 69, 71, 81, 83
726931	35, 47, 49, 51, 63, 69, 71, 81, 83
726933	73
726934	89
726935	89, 91, 93, 97, 99
726936	97
726937	89, 91, 97, 99
726940	89
726941	93
726942	93
726943	93
726944	89
726945	89
726946	93
726947	89, 93
726948	93
726949	93
726950	25, 45, 53, 59, 67, 75
726951	25, 45, 53, 59, 67, 75
726952	225
726953	31, 33, 61, 77, 79
726954	25, 45, 53
726955	25, 45, 53
726956	171, 191
726957	93, 95, 99
726958	93
726959	95
726960	95
726961	95
726962	95
726963	95, 99
726964	95
726965	95
726966	171, 173, 191, 193
727019	117, 121, 125, 127
727020	129
727021	129
727038	219, 233
727039	217, 219, 233
727053	45, 67
727054	29, 59
727055	31, 33, 61, 77, 79
727056	51, 71
727057	47, 49, 51, 69, 71, 81, 83
727067	81
727082	55
727083	55
727103	5
727250	1
727251	31, 33, 59, 61, 77, 79
727252	47, 49, 51
727255	109
727256	181
727258	107, 109
727260	133, 141
727263	177, 197
727264	35, 37, 63, 87
727265	29, 59, 61, 77, 79
727266	35, 63
727269	31, 33, 37, 63
727280	75
727281	167, 169, 189
727282	175, 195
727283	129
727284	121, 123, 125
727285	135
727297	67
727298	67, 69, 71, 81, 83
727310	35, 63
727311	51, 71
727320	39, 65
727325	87
727326	161, 175
727452	245
727453	245
727459	25, 41, 45, 53, 59, 67, 75
727538	239
727539	239
727543	245
727546	155
727549	153
727554	25, 45
727557	1
727558	117, 119, 121, 123, 125, 129, 165, 167, 169, 171, 173, 189, 191
727611	27, 57, 75
727612	129
727614	27, 57, 75
727615	3
727619	117, 119, 121, 123, 125
727629	201
727630	117, 119, 121, 123, 125, 133, 141
727631	129
727646	201
727647	201
727662	57, 75
727753	241
727757	217, 219
727758	237
727759	239
727760	241
727761	249
727765	217, 219, 233
727767	217
727768	217, 219
727771	233
727772	233
727773	233
727777	219
727778	219
727801	103
727802	103
727803	103
727804	103
727926	221, 223, 225, 229
727928	221, 223, 225, 229
727990	255
727991	255
727993	255
727994	255
727995	255
727998	255
728326	31, 33, 47, 49, 61, 69, 77, 79, 81, 83
728351	29, 41, 45, 55, 59, 67
728398	73, 155
728409	171, 173, 191, 193

I marchi ed i nominativi dei costruttori come pure i riferimenti originali sono esposti a solo titolo indicativo in quanto i nostri particolari non sono originali
Manufacturer's names and part numbers in this catalogue are used for cross reference purposes only and do not imply anything about the origin or manufacturer of product.

RIF. ERREVI *ERREVI REF.*	PAGINA *PAGE*
728410	25, 41, 43, 53, 57
728411	117, 121, 123
728412	119, 123, 125, 129, 141
728413	1, 3, 117, 119, 121, 123, 125, 129, 141
728417	171, 173, 191, 193
728423	129, 141
728424	123, 125, 129, 133, 141
728425	117, 119, 121, 123, 125, 129
728426	27, 43, 57, 75
728428	133
728429	161, 163, 167, 169, 175, 177, 185, 189, 195, 197
728535	207
728548	25, 45, 53
728551	25, 41, 45, 53, 59, 67, 75
728564	161, 165, 167, 169, 175, 177, 187, 189, 195, 197
728570	105, 251
728597	163, 185
728600	181
728609	55
728627	41, 107, 153, 155, 245
728628	153
728630	153
728632	35, 37, 39, 45, 47, 49, 51, 63, 65, 67, 69, 71, 81, 83, 87
728633	55
728635	29, 31, 33, 59, 61, 77, 79, 129
728636	29, 31, 33, 59, 61, 77, 79
728640	35, 37, 39, 41, 45, 47, 49, 51, 63, 65, 67, 69, 71, 81, 83, 87, 117, 121, 125, 127, 153, 155, 173, 193, 245
728641	3, 5, 117, 121, 125, 127, 139, 143, 173, 193
728642	1
728645	131, 135, 137
728646	55
728647	55
728648	109
728649	129
728661	107
728712	161, 167, 169, 189
728714	175, 177, 183, 195, 197, 199
728732	171, 191
728733	201
728768	29, 59
728769	45, 67
728770	81
728771	31, 33, 61, 77, 79
728772	47, 49, 69, 81, 83
728773	35, 63
728774	51, 71
728775	37, 63, 87
728776	39, 65
728981	103
729017	11
729018	117, 121, 125, 139
729019	117, 139
729039	23, 41, 45, 55, 59, 67, 153
729040	23, 41, 45, 55, 59, 67, 153
729046	23, 29, 41, 45, 55, 59, 67, 117, 121, 125, 153, 155
729048	23, 41, 45, 55, 59, 67, 153
729051	233, 237
729056	155
729080	219
729082	219
729088	13, 15, 85
729090	207, 249
729095	135, 143
729107	155
729131	89, 101
729132	183, 199
729136	221, 223, 225, 229, 231
729165	245
729166	245
729167	11
729169	23, 29, 59, 67
729170	117, 121, 125
729178	23, 29, 59, 67
729179	23, 29, 77, 81
729180	23, 77, 81
729181	107, 109
729194	1, 3
729200	23, 41
729220	7, 9, 221, 227, 231, 233, 235, 247
729230	149
729232	149
729233	203
729247	9, 149, 221, 243
729260	219, 221, 223, 225, 229, 231
729275	9, 227, 231
729306	221, 223, 249
729330	7, 9, 89, 91, 93, 95, 97, 99, 101, 103, 151, 203, 205
729331	239, 241, 251
729332	237
729333	149, 151
729334	89, 93, 101
729339	9
729350	129, 131, 135, 137
729354	23
729355	23
729358	1, 3
729359	129, 131, 135, 137
729360	161, 163, 167, 169, 171, 175, 177, 185, 189, 191, 197
729361	161, 163, 169, 175, 177, 195, 197
729362	23
729363	5
729366	179, 181, 183, 199
729367	85
729370	139
729371	143
729372	143
729373	143
729374	107, 109
729376	179, 181, 183, 199
729377	127
729378	127
729384	173, 193
729385	201
729411	7, 101, 103
729412	7, 101
729413	7, 101
729414	7, 101
729418	239
729419	149
729420	103
729430	7, 101
729431	7, 101
729432	7, 93, 95, 99, 101
729433	95, 101
729434	255
729437	151
729438	101
729439	151
729440	149
729441	149
729442	149
729443	203
729444	203
729445	203
729446	109
729447	181, 183, 199
729448	179
729449	151
729452	131, 135, 137, 139, 143
729454	9
729456	145
729457	151
729459	149, 151
729460	109
729464	89, 101
729467	205
729468	203
729469	205
729470	97, 101
729471	91, 101
729472	93, 101
729473	255
729475	255
729478	209, 211
729479	207
729483	101
729487	93, 101
729488	93, 101
729527	1
729530	203, 205
729531	205
729623	11, 23, 29, 41, 45, 55, 59, 67, 77, 81
729624	1, 3, 5, 153, 155
729625	23, 29, 41, 45, 55, 59, 67, 117, 121, 125, 153, 155
729628	143

I marchi ed i nominativi dei costruttori come pure i riferimenti originali sono esposti a solo titolo indicativo in quanto i nostri particolari non sono originali
Manufacturer's names and part numbers in this catalogue are used for cross reference purposes only and do not imply anything about the origin or manufacturer of product.

RIF. ERREVI *ERREVI REF.*	PAGINA *PAGE*
729629	5, 11, 23, 41, 45, 55, 59, 67, 127, 129, 131, 135, 137, 139, 153, 155, 245
729643	153, 155, 245
729645	41, 45, 67, 81
729653	117, 121, 125, 127
729654	117, 121, 125, 127
729657	23, 29, 77, 81, 109, 161, 163, 167, 169, 171, 173, 175, 177, 179, 181, 183, 185, 189, 191, 193, 195, 197, 199
729659	23, 107, 109
729671	217, 219, 233
729677	55
729678	29, 59, 77
729689	129
729691	23
729692	23
729693	3, 5
729694	3, 5
729695	31, 33, 61, 77, 79
729696	47, 49, 69, 81, 83
729697	131, 135, 137
729700	139, 143
729738	165, 187, 189
729739	165, 187, 189
729757	241
729764	109
729765	179, 181
729766	179, 181
729767	175, 177, 183, 195, 197, 199
729768	175, 177, 183, 195, 197, 199
729769	107
729770	109
729771	161, 167, 169, 173, 193
729772	161, 167, 169, 173, 193
729788	207
729789	207
729802	23
729803	23
729812	127, 129, 131, 135, 137, 139, 143
729813	203
729840	23
729860	171, 191, 207
729895	23, 45, 55, 59, 67
729896	23
729897	23
730046	235
730049	221, 223, 225, 229, 231
730069	221
730096	247
730099	7, 101, 243, 249
730100	7, 101, 207, 243, 249
730122	237, 249
730132	11
730137	11, 13, 105, 145
730138	241
730141	249
730145	13, 15, 85
730147	237
730151	95, 97, 99, 101, 149, 151, 227, 231, 239, 243, 247
730155	9, 101, 205
730162	229
730163	229
730166	225, 231, 237, 247
730169	101
730170	11, 221, 225, 231
730172	225, 231
730176	247
730177	95, 101, 149, 151, 221, 227, 231, 239, 243, 247
730178	7, 101, 103, 239, 241
730179	239
730181	241
730182	243
730183	101, 103
730185	249
730186	249
730187	249
730188	237
730189	241
730192	227, 231
730194	225, 231
730195	225, 231
730196	147
730197	147
730198	147
730199	7, 147
730205	101, 239
730207	145, 209, 211
730209	209, 211
730257	211
730278	151
730279	9, 221
730310	255
730311	255
730320	151
730321	151
730328	101
730329	203
730345	109, 203
730349	251
730356	9, 227
730357	85
730359	149
730360	89, 93, 101
730365	109
730382	89, 93
730402	255
730403	255
730497	129, 133, 141
730498	129, 141
730509	133, 141
730518	265
730539	25, 41, 45, 53, 59, 67, 75, 153, 155
730541	265
730548	133, 141
730582	119, 129, 131, 139
730583	119, 129, 131, 139
730670	81, 155
730689	153
730692	239
730710	117, 121, 125
730711	245
730712	245
730716	129
730730	1
730731	251
730740	3
730743	31, 33, 61, 77, 79
730744	47, 49, 51, 69, 71, 81, 83
730745	117, 121, 125, 127, 131, 135, 137, 139, 143, 161, 167, 169, 173, 189, 193
730753	5
730756	35, 63
730759	35, 37, 51, 63, 71, 87
730764	77
730775	201
730776	171, 191
730777	201
730778	107
730812	39, 65
730813	171, 191
730823	173, 193
730829	117, 121, 125, 127
730832	55
730833	55
730838	29
730839	41, 45, 59, 67
730840	1, 3, 5
730841	129
730844	131, 135, 137
730848	109
730849	109
730851	139, 143
730853	37, 63, 87
730854	39, 65
730855	267
730858	107
730913	101
730914	207
730915	151
730917	151
730945	9, 227
730946	149
730950	85
730958	151
731071	41, 57, 153
731072	11, 25, 27, 41, 43, 53, 73, 75
731091	1, 3, 119, 121
731280	267
731354	270
731355	270
731360	270
731361	270
731363	270
731365	270
731366	270
731367	270
731368	270
731369	270
731370	270
731371	251, 271
731373	271
731374	271
731376	271
731377	271

I marchi ed i nominativi dei costruttori come pure i riferimenti originali sono esposti a solo titolo indicativo in quanto i nostri particolari non sono originali
Manufacturer's names and part numbers in this catalogue are used for cross reference purposes only and do not imply anything about the origin or manufacturer of product.

RIF. ERREVI *ERREVI REF.*	PAGINA *PAGE*
731381	271
731384	270
731450	270
731451	270
731452	270
731454	270
731456	270
731458	270
731471	270
731472	270
731473	270
731474	270
731475	270
731476	270
731477	270
731481	270
731482	270
731483	270
731493	270
731494	270
731495	270
731500	270
731650	1
731901	249
731950	265
731951	265
731952	265
731953	265
731954	265
731955	265
731957	265
731958	265
731959	265
731960	265
731961	265
731962	265
731963	265
731964	265
732061	11, 25, 43, 53, 57, 73
732064	219, 233
732072	237
732080	245
732083	11, 25, 41, 43, 53
732084	25, 41, 45, 53, 59, 67, 75, 129, 153, 155
732088	41, 153
732116	171, 173, 191, 193
732132	73, 155
732147	75
732148	75
732150	25, 43, 53, 73
732151	119, 123, 125, 129, 133, 141
732152	1, 3, 117, 119
732169	121, 123
732170	117, 119, 125, 129, 133, 141
732171	161, 175, 195
732172	57
732180	123
732181	27, 43
732182	25, 45, 53, 59, 67, 75
732184	27, 43, 57, 75
732185	31, 33, 61, 77, 79
732186	75
732187	47, 49, 69, 81, 83
732188	57
732189	139, 143
732190	255
732192	27, 43, 57
732193	27, 43, 57
732196	57
732197	161, 163, 167, 169, 177, 185, 189, 197
732203	165, 167, 169, 171, 173, 189, 191
732340	233, 237, 269
732341	233
732343	219, 233, 237
732344	219, 233, 237
732400	129
732401	35, 39, 51, 63, 65, 71
732403	131, 135, 137
732404	109
732669	55
732670	55
732671	45, 67
732672	45, 67
732673	41
732674	41
732676	29, 59
732677	29, 59
732680	249
732690	233
732695	101, 203
732697	237
732698	249
732702	249
732704	119, 123, 125, 129, 133, 141
732705	117, 121
732706	101
732709	129, 133, 141
732710	133, 141
732730	211
732731	211
732734	1
733047	117
733048	117
733049	121, 123
733050	119, 129
733051	125
733052	1, 3
733053	1, 3
733054	119, 131, 139
733055	119, 131, 139
733056	119, 139
733057	163
733058	163, 167, 169, 177
733059	15
733063	73
733064	75
733065	57
733066	131, 139
733067	161, 175
733069	87
733070	161
733077	27
736000	215
736001	215
736002	215
736005	215
736006	215
736007	215
736050	217, 219, 233
740037	165, 187
740039	47, 49, 51, 69, 71, 81, 83
740049	3
740055	1, 3, 117, 119, 121, 123, 125, 129, 133, 141
740059	147
740060	117, 119, 121, 123
740062	31, 33, 61, 77, 79
740063	31, 33, 61, 77, 79
740064	47, 49, 51, 69, 71, 81, 83
740065	35, 37, 39, 47, 49, 51, 63, 65, 69, 71, 81, 83, 87
740068	35, 37, 39, 51, 63, 65, 71, 87
740069	5
740073	31, 33, 61, 77, 79
750009	161, 175, 195
750010	171, 173, 191, 193
750011	173, 191, 193
750053	195
750054	185, 189, 197
750055	171
750056	171
750057	171, 173, 193
750058	171, 173
750059	171
750060	173
750061	173
750070	191, 193
750071	191, 193
750937	127, 135
750938	143
750939	135, 137, 143
750949	183, 199
750976	167, 169
750977	25, 43, 53, 59, 67
750981	25, 43, 53
750982	27, 43
750983	73
750984	75
750985	57
750991	203
750992	109
750993	109
750994	183
760005	225, 229
760006	225, 229
760008	229
760018	237
760019	237
760025	247
760026	247
760034	247
760035	247
760043	7
760044	7
760050	147
760052	147
760053	147
760056	241
760061	103
760072	205
760073	205
760103	247, 269
760105	7, 9

I marchi ed i nominativi dei costruttori come pure i riferimenti originali sono esposti a solo titolo indicativo in quanto i nostri particolari non sono originali
Manufacturer's names and part numbers in this catalogue are used for cross reference purposes only and do not imply anything about the origin or manufacturer of product.

RIF. ERREVI *ERREVI REF.*	PAGINA *PAGE*
760106	7, 9
760107	7, 9
760109	7, 9
760110	229
760111	229
760121	7
760200	249
790170	117, 139
790249	117, 139
790272	245
790273	245
790286	1
790287	129, 131
790290	163, 169, 177, 185, 189, 197
790295	163, 167, 169, 173, 177, 185, 193, 197
790296	201
790300	45, 47, 55
790324	41, 153
790326	155
790332	155
790359	11
790364	81
790369	57
790370	57
790381	13
790386	125
790395	45, 47
790397	1
790398	81, 155
790399	49, 51
790415	121
790416	55
790427	83
790430	29, 31
790437	1, 3
790439	3
790440	49, 51
790441	33, 35, 37, 39
790442	125
790443	171, 173, 191, 193
790469	77
790471	59, 61, 67
790472	61, 69, 71
790486	55
790489	201
790490	161, 175, 195
790495	57
790496	33, 35, 37, 39
790500	47

RIF. ERREVI *ERREVI REF.*	PAGINA *PAGE*
790600	37
791505	215
791506	215
791511	215
791518	215
791525	215
791526	215
793020	269
793021	269
793030	269
793031	269
K02030	57
K02032	57
K04050	123
K04052	123
K08090	119, 129, 141
K08092	119, 129, 141
K11260	25, 27, 171, 173, 191, 193
K11262	25, 27, 171, 173, 191, 193
K11270	43, 53, 173, 191, 193
K11272	43, 53, 173, 191, 193
K11274	43, 53
K11420	73, 75
K11422	73, 75
K11450	73, 75
K12130	1, 3
K12132	1, 3
K12320	133
K12322	133
K13140	1, 3
K13142	1, 3
K20770	163, 169, 177, 185, 197
K20772	163, 169, 177, 185, 197
K22230	125
K22232	125
K30310	119, 141
K30312	119, 141
K83840	163, 167, 169, 177, 185, 189, 197
K83842	163, 167, 169, 177, 185, 189, 197
K95150	161, 175, 195
K95152	161, 175, 195
M11856	3
M11857	3
M11858	163, 167, 169, 177, 185, 189, 197

RIF. ERREVI *ERREVI REF.*	PAGINA *PAGE*
M11859	163, 169, 177, 185, 197
M11862	25
M11863	43, 53
M11864	43
M11867	73
M11868	73
M11869	75
M11878	57
M11879	119
M11880	123
M11886	125
M11894	27
M11895	119
M11905	133
M11907	129, 141
M11908	141
M50009	161, 175, 195
M50010	171, 173, 191, 193
M50011	173, 191, 193
PF9059	5, 17, 107, 109, 157, 159, 179, 181, 207
PF9094	5, 17, 107, 109, 157, 159, 179, 181, 183
PF9124	111, 127, 135
PF9125	111, 143
PF9126	157, 159, 179, 181
PF9131	111, 113, 135, 143
PF9136	113
PF9137	113
PF9143	201
PF9158	109, 157, 159, 179, 181, 183, 199, 207
PF9162	157, 159, 179, 181
PF9165	15, 17
PF9167	19
PF9169	111, 113, 137
PF9171	19
PF9211	111
PF9227	19
PF9228	19
PF9318	201
PF9331	19, 201
PF9500	157, 159
SE1000	1, 25, 27, 43, 53, 57, 73, 75, 87, 201, 207
SE1001	201
SE1002	1, 87
SE1041	201
SE1043	207
SE1060	207

RIF. ERREVI *ERREVI REF.*	PAGINA *PAGE*
SE1092	201, 207
SE2038	111, 113
SE2040	5, 15, 17, 19, 107, 109, 157, 159, 179, 181
SE2046	111
SE2047	107, 109, 159, 179, 181
SE2050	111
SE2056	111
SE2057	111, 113
SE2058	111
SE2071	19
SE2072	201

I marchi ed i nominativi dei costruttori come pure i riferimenti originali sono esposti a solo titolo indicativo in quanto i nostri particolari non sono originali
Manufacturer's names and part numbers in this catalogue are used for cross reference purposes only and do not imply anything about the origin or manufacturer of product.

impaginazione: Trading Advertising (Torino)
stampa: Litografia AGV (Torino)

FINITO DI STAMPARE
LUGLIO 2021



INDUSTRIAL

www.errevi.it